# アルミニウム製雨とい総合カタログ

## アーキトイ® アルミバンドレスたてといシリーズ

防犯雨とい

バンドレスたてとい

軒とい

Denka
デンカアステック株式会社

2024年9月現在

# 目 次


■ アーキトイの特長 …… 2

■ たてとい

商品構成図 …… 9
防犯雨とい　丸とい …… 10
防犯雨とい　角とい …… 12
60Φシリーズ …… 14
89Φシリーズ …… 19
114Φシリーズ …… 24
140Φシリーズ …… 29
165Φシリーズ …… 34
100角シリーズ …… 39
125角シリーズ …… 42
バンドレス金具 …… 45
その他・共通部品 …… 46
バンドレス金具（受注生産品） …… 47

■ 軒とい

商品構成図 …… 53
軒といAタイプシリーズ …… 54
軒といBタイプシリーズ …… 55
アルミ軒といの製品構造 …… 56

■ 技術資料

アーキトイの品質と性能 …… 57
納まり図 …… 63
施工手順 …… 67

今、雨といの
防犯まちづくりが
始まる

# 防犯バックマリオン装着
# 「アルミ防犯雨とい」

「大阪府防犯協会認定商品」

【アルミ防犯雨とい】

機能 1

## 防犯対策には、防犯バックマリオン装着で対応!!

### 現行品

**現行品**は、取り付け金具がはしご状で、**不用心**!

▼

よじ登り侵入犯罪が多発中!(資料P4・P5参照)

建物を側面から見ると、といの取り付け金具が**はしご状**に固定されていて、**よじ登りの手・足がかりにできる。**

よじ登りの
手・足がかりに。

これからは

### 業界初の防犯対応品

**バックマリオン装着**

**バックマリオン装着**で手・足がかりなしで、**安全・安心**!!

**防犯配慮商品**
**アルミ**
**防犯雨とい**

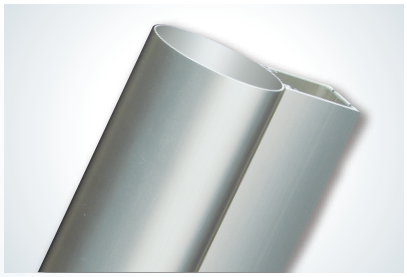

バンドレスたてとい

＋

防犯バックマリオン装着

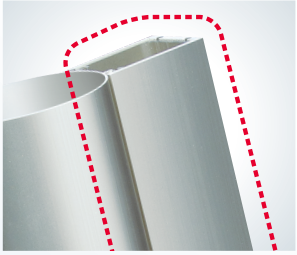

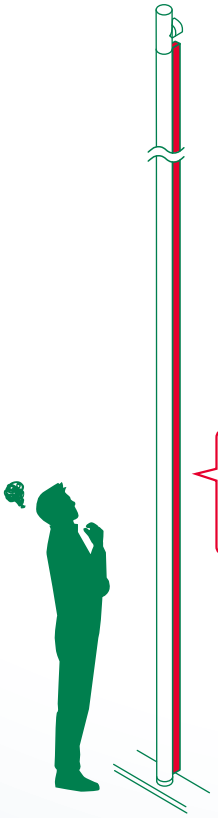

よじ登りの
手・足がかり
がない。

防犯建築・防犯マンション・防犯住宅の**必需品**となります。

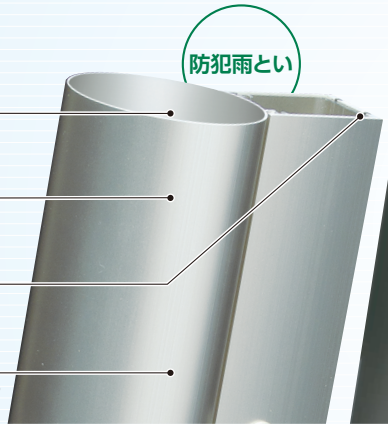

## 【バンドレスたてとい】

### 機能 1 ワンタッチ金具で施工性&安全性アップ!!

取り付け工事中に高層階から部品などを落下させる恐れを軽減!　バンドレスたてといの取り付け固定金具は、アルミスプリングバックでワンタッチ嵌合!!

**ワンタッチ嵌合で安全施工！**

**スピード施工対応型！**

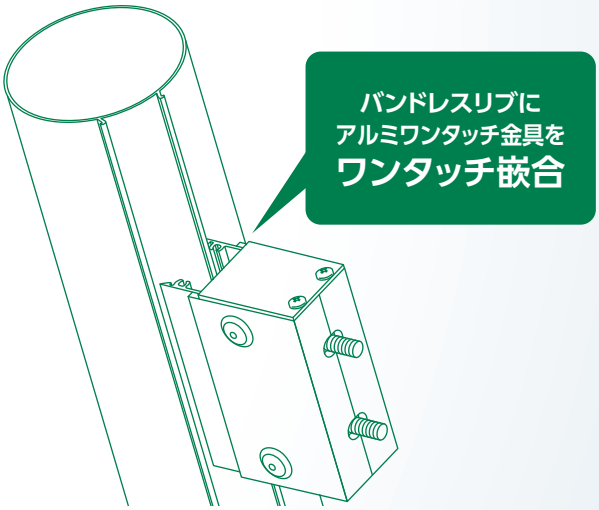


### 機能 2 幅広バンドレスリブ装着でといの横揺れを防止!!

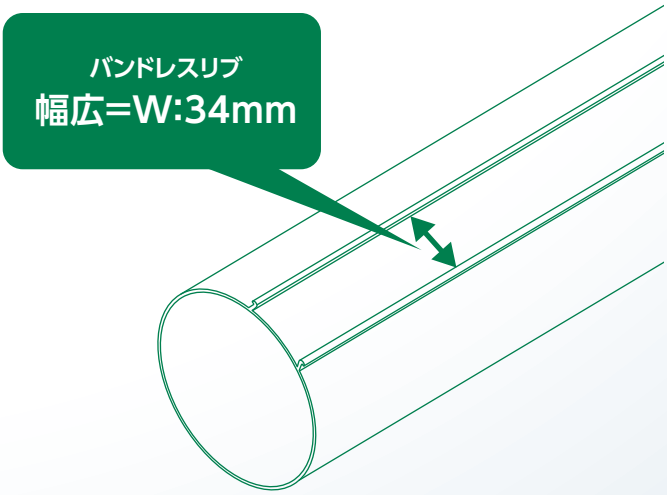


対応品は幅広構造のバンドレスリブ支持工法でといの横揺れ防止が可能となります!!

**横揺れ防止**

## 【侵入犯罪の脅威と実態】

# 1 侵入窃盗の手口は空き巣被害が一番多い。

### 侵入窃盗の手口別発生状況

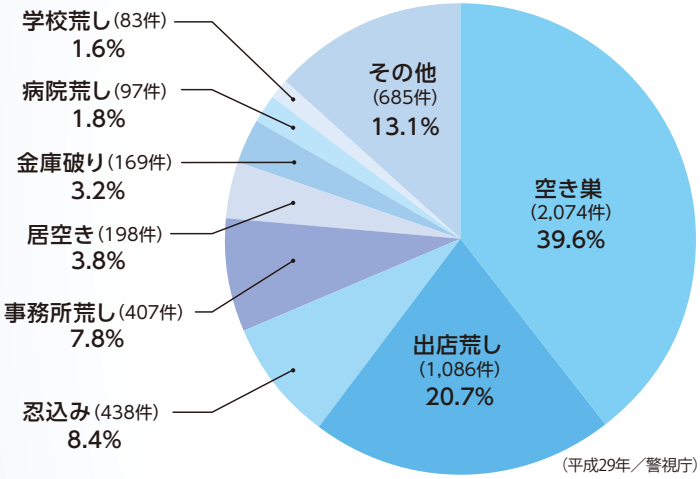


(平成29年／警視庁)

■空　き　巣:家人等が不在の住宅の屋内に侵入し、金品を盗むこと。
■出 店 荒 し:閉店中の店舗に侵入し、金品を盗むこと。
■事務所荒し:会社、組合等の事務所に侵入し、金品を盗むこと。
■忍　込　み:夜間家人等の就寝時に住宅の屋内に侵入し、金品を盗むこと。
■居　空　き:家人等が在宅し、昼寝、食事等をしている隙に住宅の屋内に侵入し、金品を盗むこと。
■学 校 荒 し:学校等の建物に侵入し、金品を盗むこと。

# 2 空き巣で狙われやすいのは集合住宅の低階層。

侵入窃盗の発生場所は住宅全体で54.8%。そのうち4階建て以上の中高層住宅は11.2%、その他の住宅(3階建て以下の共同住宅やテラスハウス等)20.3%と、**一戸建て住宅よりもマンションなどの集合住宅のほうがターゲットとなりやすく、中でも低階層が狙われやすいという傾向がうかがえます。**

### 侵入窃盗の場所別発生状況

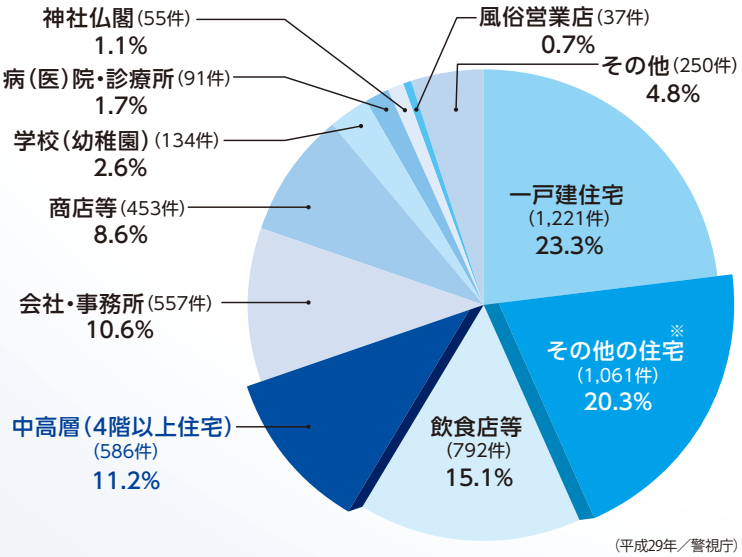


(平成29年／警視庁)
※その他の住宅:3階建て以下の共同住宅、テラスハウス等

# 3 今どきのセキュリティ。

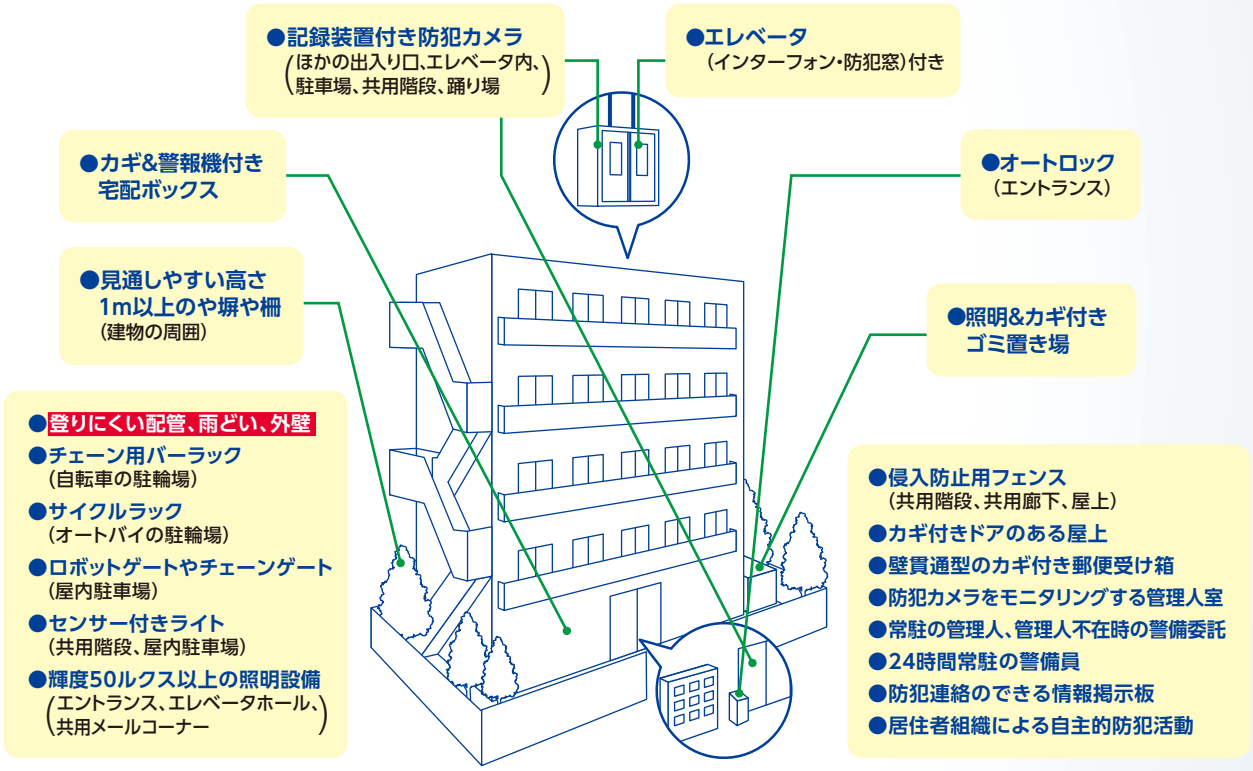


空き巣は、入りやすく逃げやすい建物に目をつけます。**建物の周りに死角があったり、簡単によじ登れる構造だったりすると、空き巣は第一関門をクリアしたも同然。**

また、共用の玄関がオートロックでも、誰もが外階段や屋上へ自由に出入りできる構造では、不審者が侵入してもわかりにくいのです。**その防止策として、登りにくい雨といは効果的な商品です。**

## 雨といの侵入防止対策

空き巣は侵入までに5分以上かかると7割以上はあきらめるといわれています。

**“防犯雨とい”はひっかかりがなく登りにくいため、侵入者に対して「侵入させにくくする」「時間をかけさせる」ために効果的な商品です。**

適切な場所に使用し、物理的に手をかけさせたり、視覚的に侵入が困難であると思わせることで、侵入抑止に繋がります。

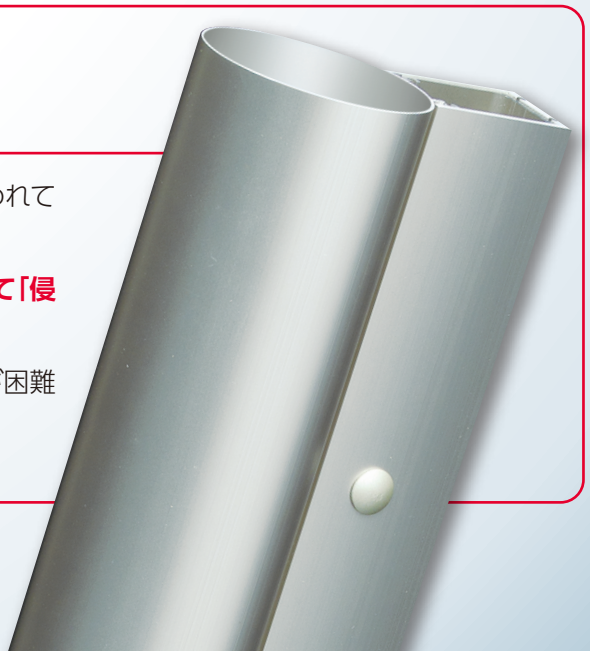

# アルミの特長

## 高品質

## クリーン&エコロジー

出典／一般社団法人日本アルミニウム協会資料
出典／一般社団法人軽金属製品協会資料

### ▶新JIS仕様

管外面の表面処理は、新JIS:「JIS H8602:2010」の屋外仕様を採用。
建築外装材として苛酷な環境でも充分な性能を保持します。

### ▶エコロジー仕様+内面保護塗装

管内面は、経年劣化による環境への負担の恐れのない自然酸化皮膜で、クリーン&エコロジーな排水が
持続的に可能となります。更に、防食効果を高める為、内面保護塗装も施しています。

**〈標準仕上げ〉規格品（ホロー管）**

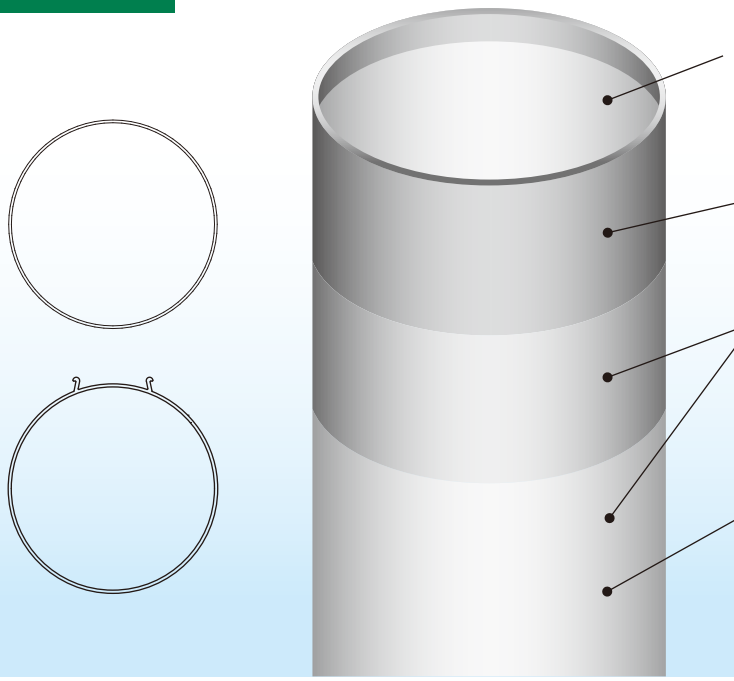


※特許・意匠出願済

⚠ 電解着色されたアルミ形材は、見る角度により、置く場所（例えばたて材と横材の組み合わせ）により、同じ色調でありながら微妙に色合いに差が出ることがあります。これは一定の管理条件下で電解着色された色調であっても、アルマイトの皮膜及び塗装膜により光の屈折具合に差が生じ、微妙な色合いの違いになるからです。また、光の当たり具合（例えば電灯か自然光か、自然光でも晴れの時か曇りの時か）などにより色合いに差が出ることがあります。これらは電解着色皮膜の特性であり、決して色調不良や色むらではありません。

### ●外装建材は高耐候・高耐久性等でアルミ製品が最も多く選ばれています。

- ○住宅用アルミサッシ
- ○住宅用バルコニー
- ○住宅用カーポート
- ○住宅用フェンス
- ○ビル用アルミサッシ
- ○ビル用アルミ手摺
- ○ビル用アルミ笠木
- ○ビル用カーテンウオール
- ○アルミ製高欄
- ○アルミ製道路柵
- ○アルミ製橋梁用防護柵
- ○アルミ製軒とい・たてとい
- ○アルミ製ひさし
- ○アルミ製ルーバー
- ○アルミ製パネル
- ○他

# 強度

## 腐食しにくく、燃えない材料

**設計・施工メリット**

■施工当初の美しさを永く維持できます。
■積雪地など、厳しい自然環境の中でも安心して使えます。
■寒冷地でのアルミ製品の耐久性はアルミ笠木・アルミ手摺等の豊富な実績で実証積みです。

### ▶強い

アルミニウムは比強度（単位重量当りの強度）が大きいため、輸送機器や建築物などの構造材料として多く使用されています。
純アルミニウムの引張強さはあまり大きくありませんが、これにマグネシウム、マンガン、銅、けい素亜鉛などを添加して合金にしたり、圧延などの加工や、熱処理を施したりして、強度を高くすることができます。最近では、リチウムを添加した低密度、高剛性の合金が開発され、航空機や大型構造物用の材料として注目されています。

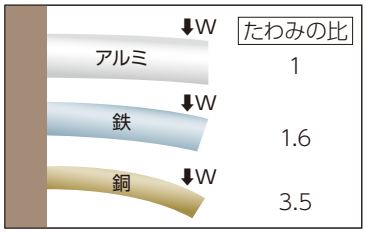


同じ質量（長さも同じ）の円柱片持梁に同一荷重をかけた場合、密度が小さいほど直径が大きくなるため断面係数が大きくなり、発生する最大応力、最大たわみは小さくなる。

■比強度

| | | |
|---|---|---|
| アルミ | 5083−0 | 11.5 |
| 鋼 | 一般鋼 | 5.4 |
| 銅 | 熱間圧延材 | 2.7 |

### ▶耐食性がよい

アルミニウムは空気中では、ち密で、安定な酸化皮膜を生成し、この皮膜が腐食を自然に防止します（皮膜の自己補修作用）。
耐食性をさらに高め、強度も兼ね備えたアルミ合金は各種の用途に採用されており、とくに建築、自動車、船舶、海洋開発などの分野ではこの特長が大いに生かされています。

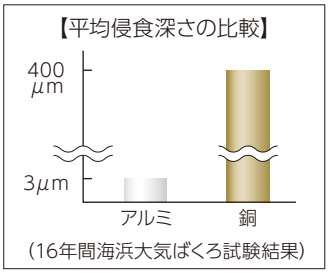


### ▶低温に強い

アルミニウムは鉄鋼などと違って液体窒素（−196℃）や液体酸素（−183℃）の極低温下でも脆性破壊がなく靭性が大きいのが特長です。低温プラントやLNG（−162℃）のタンク材として使われているうえ、最近では宇宙開発やバイオテクノロジー、極低温の超伝導関連といった最先端分野でもこの特長が脚光を浴びています。

**不燃材**

**アルミニウムは、建築基準法によって不燃材（燃えない材料）として認められていますので、消防法特例適用に供用可能です。**

# 軽量性

## 軽量設計

**設計・施工メリット**

■建設現場での運搬や施工作業が容易になります。
■固定荷重を低減できるため、構造設計を有利にできます。

### ▶軽い

アルミニウムの比重は2.7。鉄（7.8）や銅（8.9）と比べると約1/3です。軽量化による性能向上が時代のニーズとなっているいま、とくに自動車、鉄道車両、船舶、コンテナなどの輸送分野で多くのアルミニウムが使われています。また軽さを生かして、各種機械の高速回転部品や摺動部品の作動効率を高めたり、装置の大型化による重量増加を抑えるなど、さまざまな効果をもたらしています。

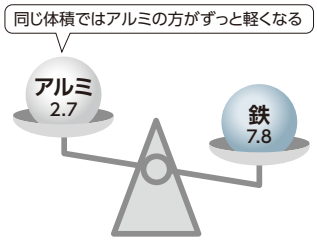


アルミニウムの比重は、鉄やステンレスと比べ約3分の1という軽さ。本体・部材ともに扱いやすく施工性に優れ、建築物への負担も少ないなど、現代の建築ニーズを満たす素材です。

# アルミの特長

## 景観性

### 建築意匠に優れている

設計・施工メリット

■見た目にも美しい直線ラインは、それ自体がデザイン上のポイントとして成立します。

#### ▶美しい

アルミニウムは素地のままでも美しい金属ですが、陽極酸化皮膜処理（アルマイト処理）などさまざまな表面処理を施すことによってより美しくなり、また表面を硬くしたり、防食効果を高めたりすることができます。陽極酸化皮膜処理の際に自然発色や電解着色などによってアルミニウムに多彩な色をつけることが可能であり、建築外装などデザイン性が強く求められる分野に最適の材料です。

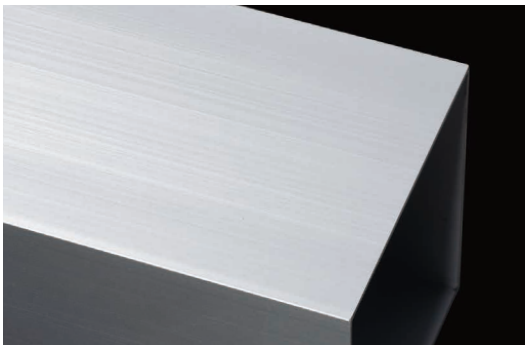

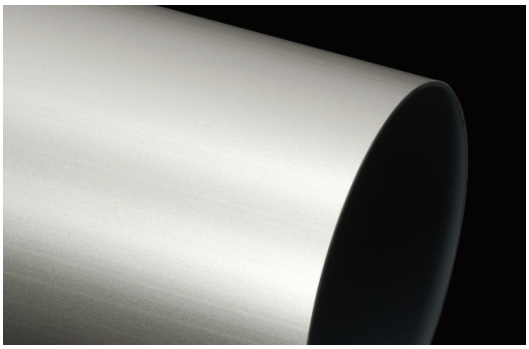

デザイン性を損なわないために、金属のバンドを表面に出さないバンドレスを採用。1本の直線としてたてといを納められ、外観デザインをより引き立たせます。また、アルミニウム独特のつややかな素材感は外観デザインに馴染みやすく、従来は隠す工夫がされていた雨といを「意匠材」として積極的に活用できます。

## リサイクル性

### 循環型社会を目指して

設計・施工メリット

■循環型社会形成推進基本法に準じ、安全・安心な外装材として採用いただけます。

#### ▶毒性がない

アルミニウムは、無害・無臭・無公害で衛生的。万一なんらかの化学作用で金属が溶出したり化合物をつくったとしても、重金属のように人体を害したり土壌をいためたりしません。この特長を生かして、食品や医薬品の包装、飲料缶、医療機器および家庭用器物などで広く使用されています。

#### ▶再生しやすい

アルミニウムは、他の金属と比べると腐食しにくく、融点が低いため、使用後のアルミ製品を溶かして、簡単に再生することができます。しかも二次地金（再生地金）をつくるのに必要なエネルギーは新地金をつくる場合と比べてわずか3％ですむといわれています。

また品質的にも、新地金をほとんど変わらないものが製造できるため、たいへん経済的な材料だといえます。

とくに飲料缶では、空き缶を回収し再資源化しようというリサイクル運動が全国各地で行われており、省資源・省エネルギーを果たすとともに、地球環境保護の推進にも大きな役割を担っています。

このことは、今後ますます増加するアルミ需要に対する安定供給の大きな助けになります。

# 商品構成図

## 基準組立システム図

### アルミたてといバンドレスタイプ

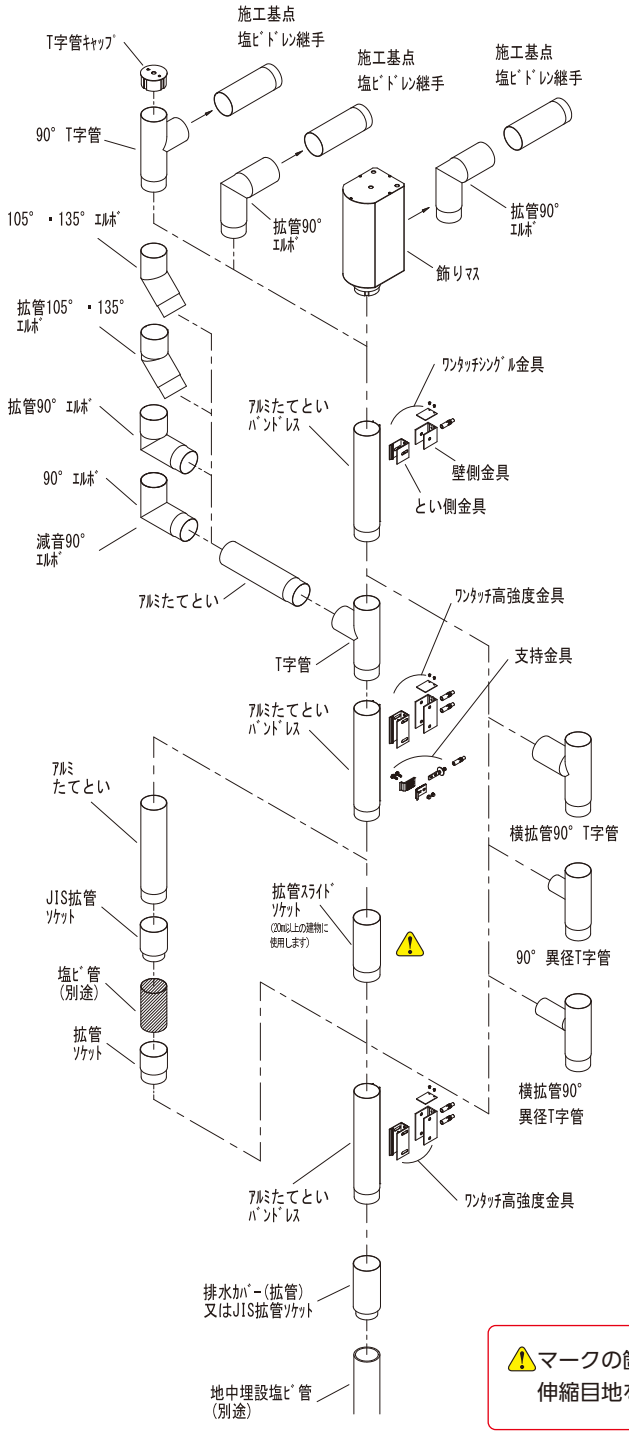


### アルミたてとい防犯バックマリオンタイプ

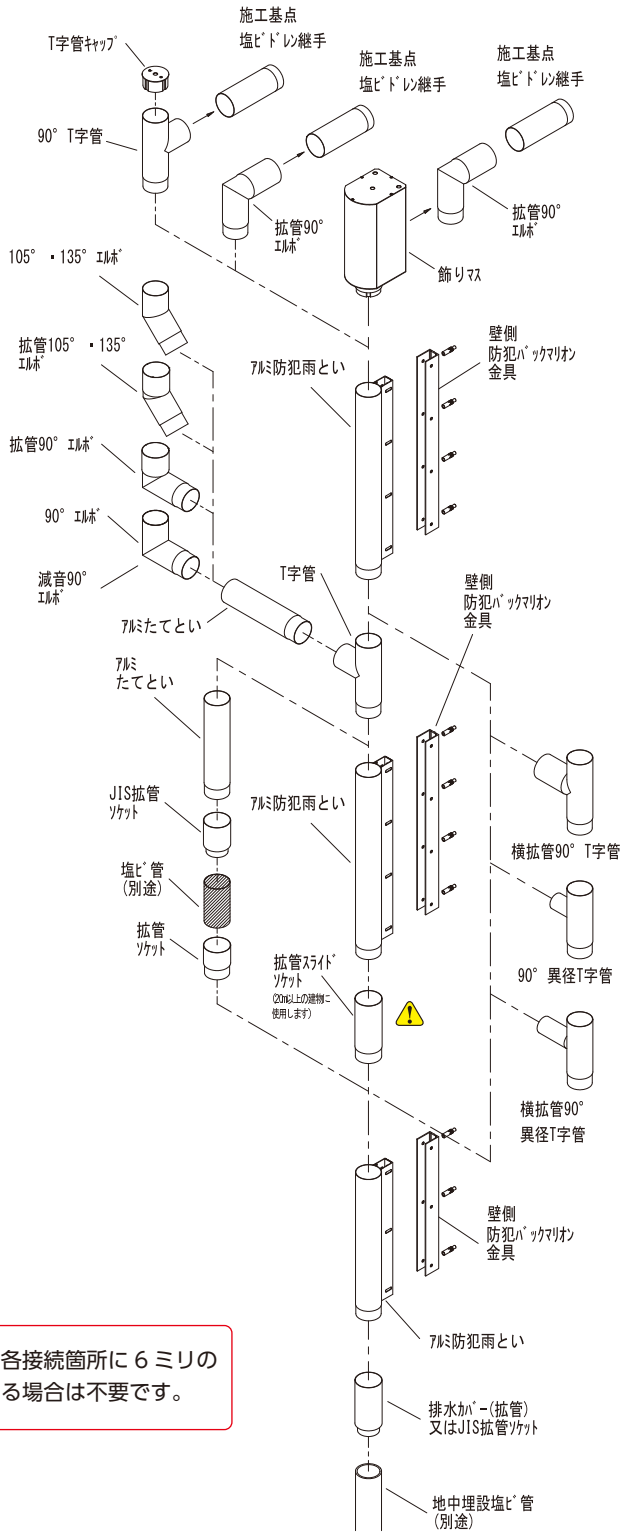


⚠マークの箇所は、各接続箇所に６ミリの伸縮目地を設置する場合は不要です。

# 防犯雨とい　丸とい

［金具の位置完全オーダー制］

## アルミ防犯雨とい（バンドレス丸とい＋とい側・壁側防犯バックマリオン付）　S-60用

Ⓐ：バックマリオン付たてとい　　Ⓑ：壁側防犯バックマリオン金具

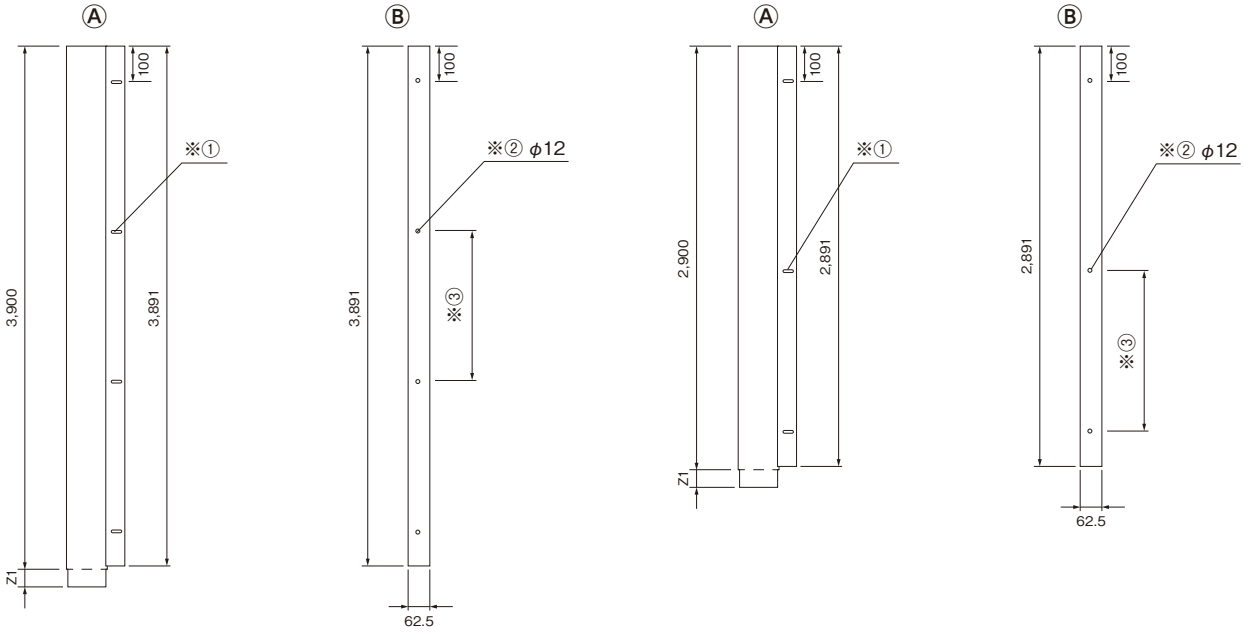


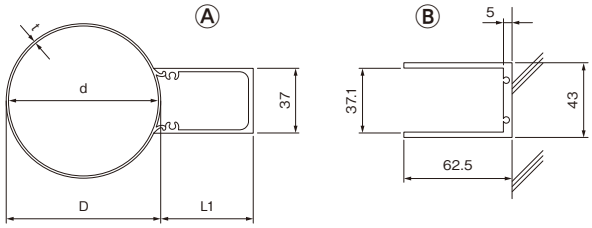


（MBA-114-1の場合）

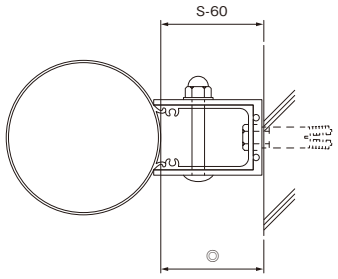


◎出入調整幅：60mm～77mmまで可能です。〈+17mm〉

**ボルト・ナット セット品**

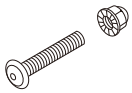

フランジ袋ナット セレート付

SUS角根丸頭ボルト M8×50

※①ボルト取付用8.4×30長穴加工と、とい側金具背面φ22丸穴加工は別途ご指示ください。
寸法詳細図はP49を参照ください。

※②ボルト取付用φ12丸穴加工と、壁側金具背面11×15長穴加工は別途ご指示ください。

※③シングルボルト取付穴ピッチは1,200mm以下が標準です。
ツインボルト取付穴の場合は3,000mm以下が標準です。

**製品番号の構成**

M B A－○－1
- M：丸
- B：防犯
- A：雨とい
- ○：本体サイズ
- 1：出幅寸法

| 名　称 | 定　尺 | 品　番 | | Z1 | D（外径） | d（内径） | t（厚さ） | L1（出幅） | ボルト・ナットセット品 |
|---|---|---|---|---|---|---|---|---|---|
| | | アルミシルバー(N) | ステンカラー(NS) | | | | | | |
| MBA-60-1 | 2,900 | 138240392 | 138240393 | 41 | 60.0 | 57.4 | 1.3 | 51.7 | 3セット |
| | 3,900 | 138240492 | 138240493 | | | | | | 4セット |
| MBA-89-1 | 2,900 | 138241392 | 138241393 | 41 | 89.0 | 86.4 | 1.3 | 53.9 | 3セット |
| | 3,900 | 138241492 | 138241493 | | | | | | 4セット |
| MBA-114-1 | 2,900 | 138242392 | 138242393 | 51 | 114.0 | 111.0 | 1.5 | 54.7 | 3セット |
| | 3,900 | 138242492 | 138242493 | | | | | | 4セット |
| MBA-140-1 | 2,900 | 138243392 | 138243393 | 71 | 140.0 | 136.2 | 1.9 | 55.3 | 3セット |
| | 3,900 | 138243492 | 138243493 | | | | | | 4セット |
| MBA-165-1 | 2,900 | 138244392 | 138244393 | 81 | 165.0 | 161.0 | 2.0 | 55.7 | 3セット |
| | 3,900 | 138244492 | 138244493 | | | | | | 4セット |

※ⒶとⒷのセット品です。

※　　は受注生産品となります。納期を御確認ください。

※アルミシルバー(N)はシルバー艶消しです。
※ステンカラー(NS)は、プラチナステンカラー艶消しです。
※電着ブラック他、特注色につきましてはお問い合わせください。

# 防犯雨とい　丸とい

［金具の位置完全オーダー制］

## アルミ防犯雨とい（バンドレス丸とい＋とい側・壁側防犯バックマリオン付）　S-75 用

Ⓒ：バックマリオン付たてとい　　Ⓓ：壁側防犯バックマリオン金具

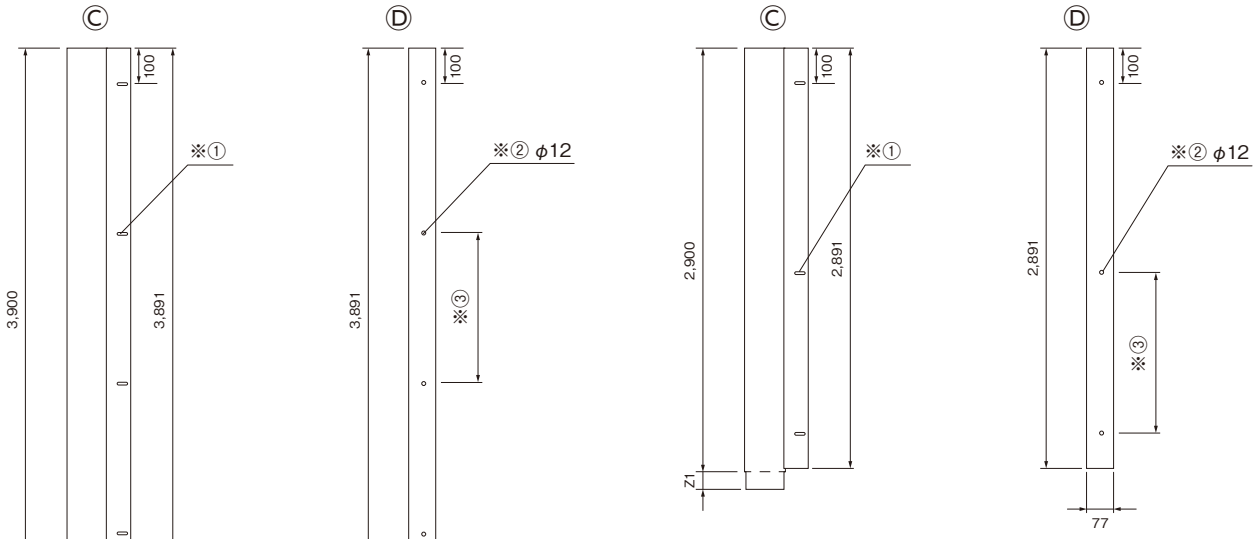


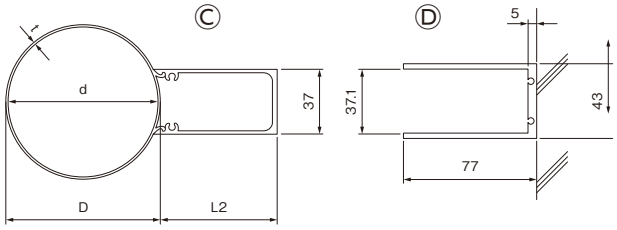


（MBA-114-2の場合）

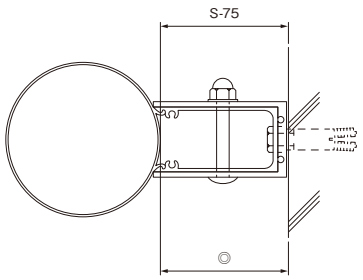


◎出入調整幅：75mm～92mmまで可能です。〈+17mm〉

**ボルト・ナット セット品**

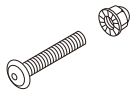

フランジ袋ナット セレート付

SUS角根丸頭ボルト M8×50

※①ボルト取付用8.4×30長穴加工と、とい側金具背面φ22丸穴加工は別途ご指示ください。
寸法詳細図はP49を参照ください。

※②ボルト取付用φ12丸穴加工と、壁側金具背面11×15長穴加工は別途ご指示ください。

※③シングルボルト取付穴ピッチは1,200mm以下が標準です。
ツインボルト取付穴の場合は3,000mm以下が標準です。

**製品番号の構成**

M B A－○－2
- M：丸
- B：防犯
- A：雨どい
- ○：本体サイズ
- 2：出幅寸法

| 名　称 | 定　尺 | 品　番 | | Z1 | D（外径） | d（内径） | t（厚さ） | L2（出幅） | ボルト・ナットセット品 |
|---|---|---|---|---|---|---|---|---|---|
| | | アルミシルバー(N) | ステンカラー(NS) | | | | | | |
| MBA-60-2 | 2,900 | 138245392 | 138245393 | 41 | 60.0 | 57.4 | 1.3 | 66.2 | 3セット |
| | 3,900 | 138245492 | 138245493 | | | | | | 4セット |
| MBA-89-2 | 2,900 | 138246392 | 138246393 | 41 | 89.0 | 86.4 | 1.3 | 68.4 | 3セット |
| | 3,900 | 138246492 | 138246493 | | | | | | 4セット |
| MBA-114-2 | 2,900 | 138247392 | 138247393 | 51 | 114.0 | 111.0 | 1.5 | 69.2 | 3セット |
| | 3,900 | 138247492 | 138247493 | | | | | | 4セット |
| MBA-140-2 | 2,900 | 138248392 | 138248393 | 71 | 140.0 | 136.2 | 1.9 | 69.8 | 3セット |
| | 3,900 | 138248492 | 138248493 | | | | | | 4セット |
| MBA-165-2 | 2,900 | 138249392 | 138249393 | 81 | 165.0 | 161.0 | 2.0 | 70.2 | 3セット |
| | 3,900 | 138249492 | 138249493 | | | | | | 4セット |

※ⒸとⒹのセット品です。

※　　は受注生産品となります。納期を御確認ください。

※アルミシルバー(N)はシルバー艶消しです。
※ステンカラー(NS)は、プラチナステンカラー艶消しです。
※電着ブラック他、特注色につきましてはお問い合わせください。

# 防犯雨とい　角とい　［金具の位置完全オーダー制］

## アルミ防犯雨とい（バンドレス角とい＋とい側・壁側防犯バックマリオン付）　S-60 用

Ⓔ：バックマリオン付たてとい　　Ⓕ：壁側防犯バックマリオン金具

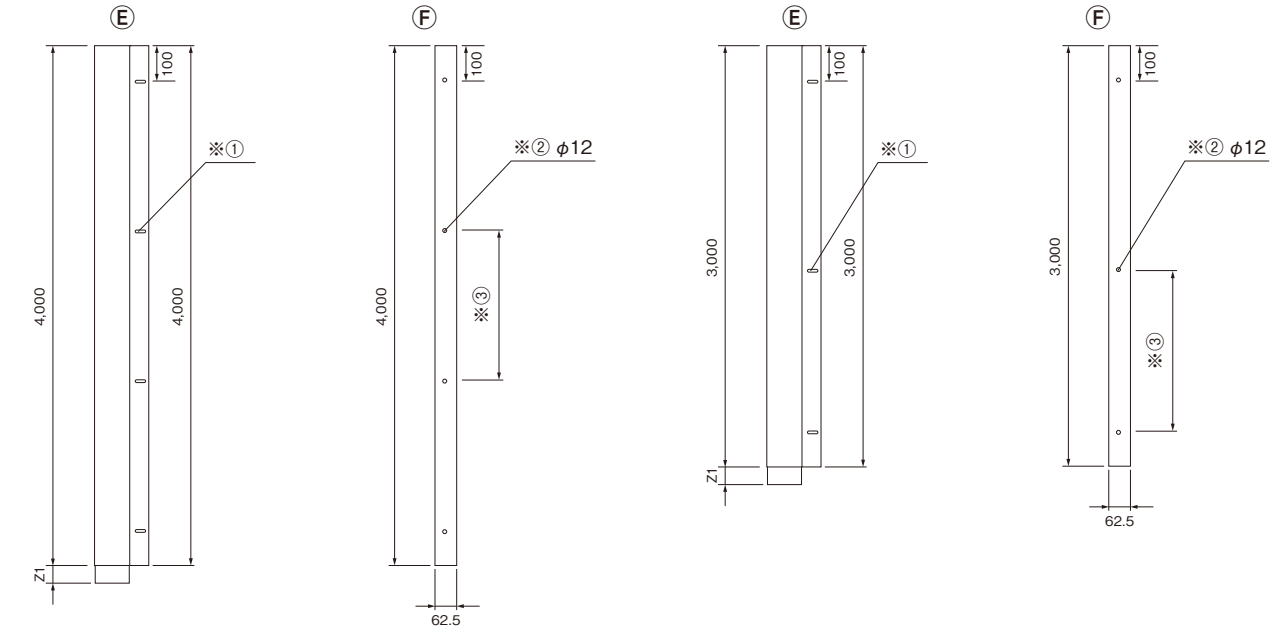


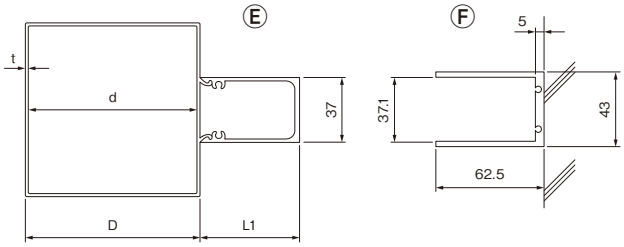


（KBA-100-1の場合）

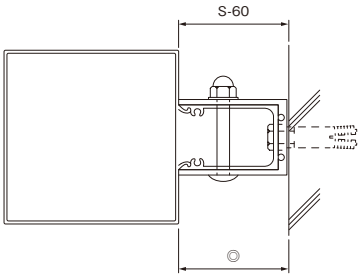


◎出入調整幅：63mm～80mmまで可能です。〈+17mm〉

※①ボルト取付用8.4×30長穴加工と、とい側金具背面φ22丸穴加工は別途ご指示ください。
寸法詳細図はP49を参照ください。

※②ボルト取付用φ12丸穴加工と、壁側金具背面11×15長穴加工は別途ご指示ください。

※③シングルボルト取付穴ピッチは1,200mm以下が標準です。
ツインボルト取付穴の場合は3,000mm以下が標準です。

**製品番号の構成**

K B A－○－1
- K：角
- B：防犯
- A：雨どい
- ○：本体サイズ
- 1：出幅寸法

| 名　称 | 定　尺 | 品　番 | | Z1 | D（外径） | d（内径） | t（厚さ） | L1（出幅） | ボルト・ナットセット品 |
|---|---|---|---|---|---|---|---|---|---|
| | | アルミシルバー（N） | ステンカラー（NS） | | | | | | |
| KBA-100-1 | 3,000 | 138260392 | 138260393 | 55 | 100 | 97 | 1.5 | 57.5 | 3セット |
| | 4,000 | 138260492 | 138260493 | | | | | | 4セット |
| KBA-125-1 | 3,000 | 138261392 | 138261393 | 75 | 125 | 121 | 2.0 | 57.5 | 3セット |
| | 4,000 | 138261492 | 138261493 | | | | | | 4セット |

※ⒺとⒻのセット品です。

※　　は受注生産品となります。納期を御確認ください。

※アルミシルバー（N）はシルバー艶消しです。

※ステンカラー（NS）は、プラチナステンカラー艶消しです。

※電着ブラック他、特注色につきましてはお問い合わせください。

## アルミ防犯雨とい（バンドレス角とい＋とい側・壁側防犯バックマリオン付）　S-75 用

Ⓖ：バックマリオン付たてとい　　Ⓗ：壁側防犯バックマリオン金具

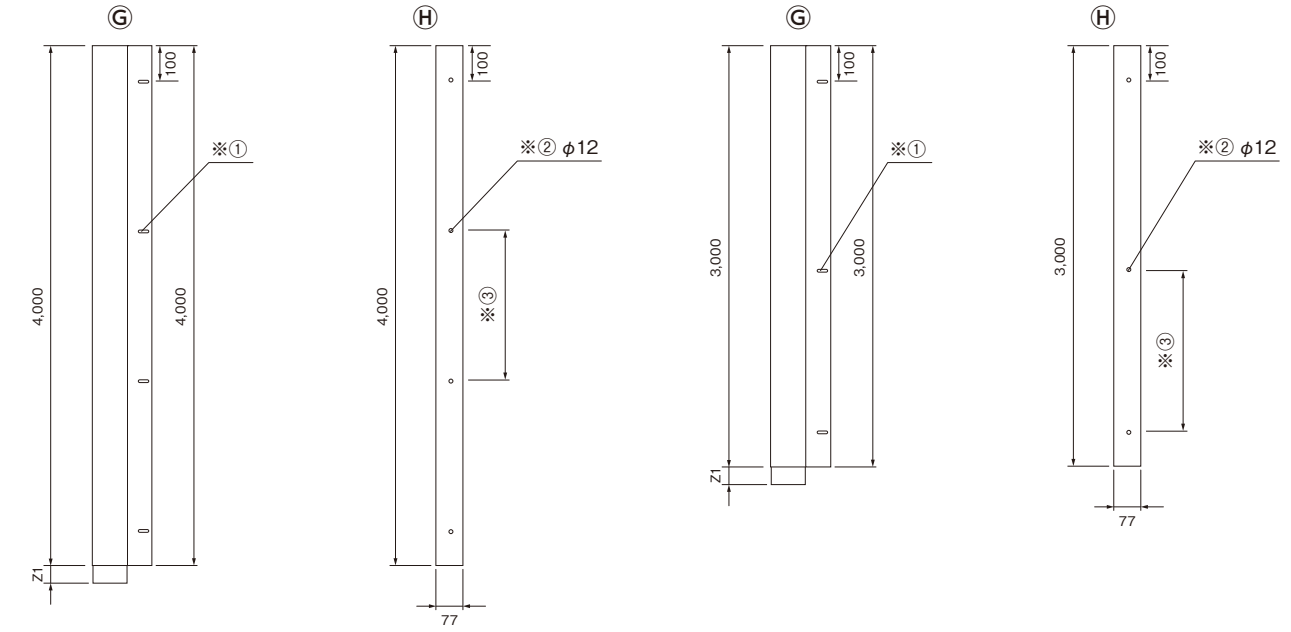


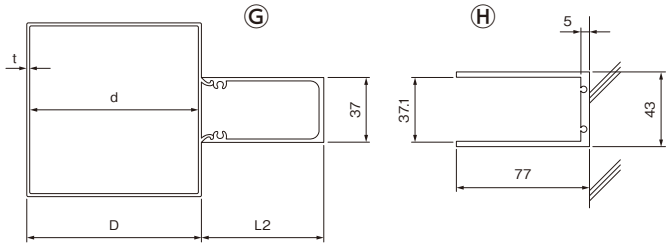


（KBA-100-2の場合）

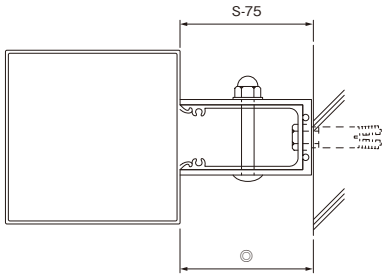


◎出入調整幅：77mm～94mmまで可能です。〈+17mm〉

**ボルト・ナット セット品**

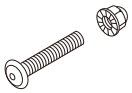

フランジ袋ナット セレート付

SUS角根丸頭ボルト M8×50

※①ボルト取付用8.4×30長穴加工と、とい側金具背面φ22丸穴加工は別途ご指示ください。
寸法詳細図はP49を参照ください。

※②ボルト取付用φ12丸穴加工と、壁側金具背面11×15長穴加工は別途ご指示ください。

※③シングルボルト取付穴ピッチは1,200mm以下が標準です。
ツインボルト取付穴の場合は3,000mm以下が標準です。

**製品番号の構成**

K B A－○－2
K：角　B：防犯　A：雨とい　○：本体サイズ　2：出幅寸法

| 名　称 | 定　尺 | 品　番 | | Z1 | D (外径) | d (内径) | t (厚さ) | L1 (出幅) | ボルト・ナット セット品 |
|---|---|---|---|---|---|---|---|---|---|
| | | アルミシルバー(N) | ステンカラー(NS) | | | | | | |
| KBA-100-2 | 3,000 | 138265392 | 138265393 | 55 | 100 | 97 | 1.5 | 72 | 3セット |
| | 4,000 | 138265492 | 138265493 | | | | | | 4セット |
| KBA-125-2 | 3,000 | 138266392 | 138266393 | 75 | 125 | 121 | 2.0 | 72 | 3セット |
| | 4,000 | 138266492 | 138266493 | | | | | | 4セット |

※ⒼとⒽのセット品です。
※　　は受注生産品となります。納期を御確認ください。

※アルミシルバー(N)はシルバー艶消しです。
※ステンカラー(NS)は、プラチナステンカラー艶消しです。
※電着ブラック他、特注色につきましてはお問い合わせください。

# Ø60 シリーズ

## ■アルミたてとい　丸バンドレスタイプ（接続部一体成形）

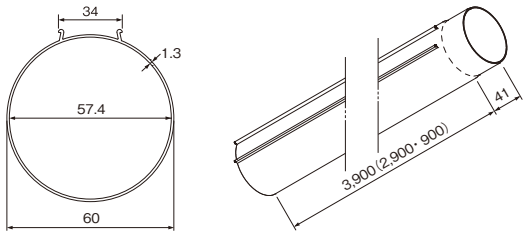


| 名　称 | 板厚×サイズ | 長　さ | 品　番 | |
|---|---|---|---|---|
| | | | アルミシルバー(N) | ステンカラー(NS) |
| ATN-60 | 1.3×φ60 | 900 | 131240192 | 131240193 |
| | | 2,900 | 131240392 | 131240393 |
| | | 3,900 | 131240492 | 131240493 |

## ■アルミたてとい　丸バンドタイプ（接続部一体成形）

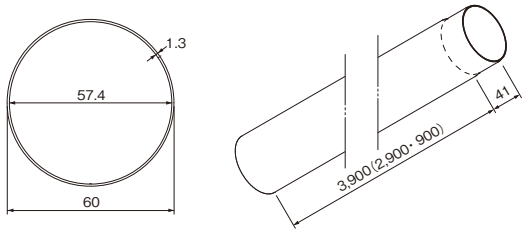


| 名　称 | 板厚×サイズ | 長　さ | 品　番 | |
|---|---|---|---|---|
| | | | アルミシルバー(N) | ステンカラー(NS) |
| AT-60 | 1.3×φ60 | 900 | 131220192 | 131220193 |
| | | 2,900 | 131220392 | 131220393 |
| | | 3,900 | 131220492 | 131220493 |

## ■90˚エルボ

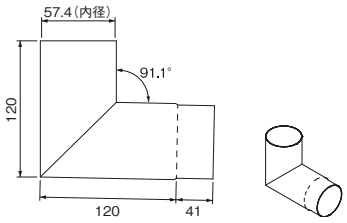


| 名　称 | 板厚×サイズ | 品　番 | |
|---|---|---|---|
| | | アルミシルバー(N) | ステンカラー(NS) |
| E60-90 | 1.3×φ60 | 133000192 | 133000193 |

## ■拡管90˚エルボ

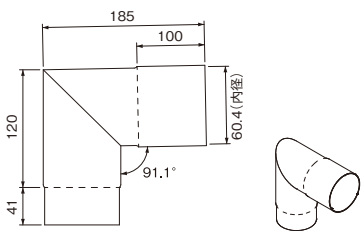


| 名　称 | 板厚×サイズ | 品　番 | |
|---|---|---|---|
| | | アルミシルバー(N) | ステンカラー(NS) |
| KE60-90 | 1.3×φ60 | 133003192 | 133003193 |

## ■105˚エルボ

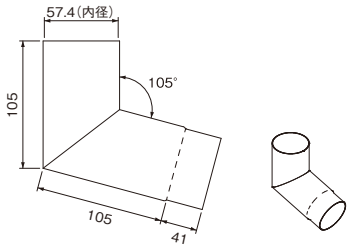


| 名　称 | 板厚×サイズ | 品　番 | |
|---|---|---|---|
| | | アルミシルバー(N) | ステンカラー(NS) |
| E60-105 | 1.3×φ60 | 133000292 | 133000293 |

## ■拡管105˚エルボ

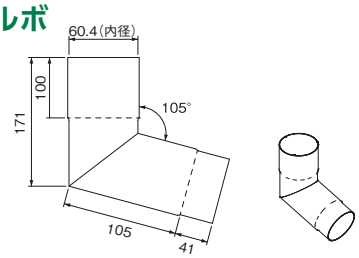


| 名　称 | 板厚×サイズ | 品　番 | |
|---|---|---|---|
| | | アルミシルバー(N) | ステンカラー(NS) |
| KE60-105 | 1.3×φ60 | 133003292 | 133003293 |

## ■135˚エルボ

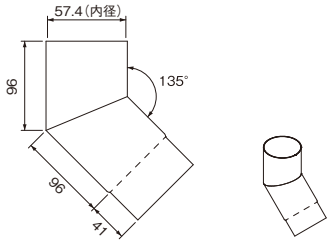


| 名　称 | 板厚×サイズ | 品　番 | |
|---|---|---|---|
| | | アルミシルバー(N) | ステンカラー(NS) |
| E60-135 | 1.3×φ60 | 133000392 | 133000393 |

## ■拡管135˚エルボ

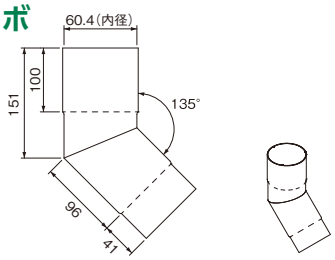


| 名　称 | 板厚×サイズ | 品　番 | |
|---|---|---|---|
| | | アルミシルバー(N) | ステンカラー(NS) |
| KE60-135 | 1.3×φ60 | 133003392 | 133003393 |

## ■減音90˚エルボ

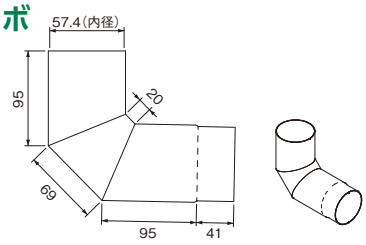


| 名　称 | 板厚×サイズ | 品　番 | |
|---|---|---|---|
| | | アルミシルバー(N) | ステンカラー(NS) |
| GE60-90 | 1.3×φ60 | 133006192 | 133006193 |

※　　は短納期受注対応品となります。納期を御確認ください。
※　　は受注生産品となります。納期を御確認ください。

※アルミシルバー(N)はシルバー艶消しです。
※ステンカラー(NS)は、プラチナステンカラー艶消しです。
※電着ブラック他、特注色につきましてはお問い合わせください。

# Ø60 シリーズ

## ■90°T字管

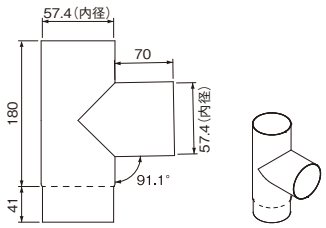


| 名　称 | 板厚×サイズ | 品　番 | |
|---|---|---|---|
| | | アルミシルバー(N) | ステンカラー(NS) |
| T60-90 | 1.3×φ60 | 133020192 | 133020193 |

## ■縦・横拡管90°T字管

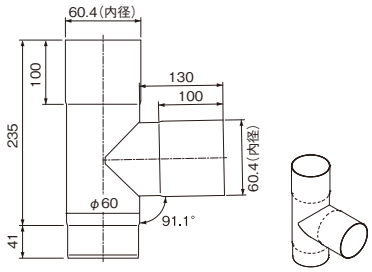


| 名　称 | 板厚×サイズ | 品　番 | |
|---|---|---|---|
| | | アルミシルバー(N) | ステンカラー(NS) |
| TTYK60-90 | 1.3×φ60 | 133047192 | 133047193 |

## ■横拡管90°T字管

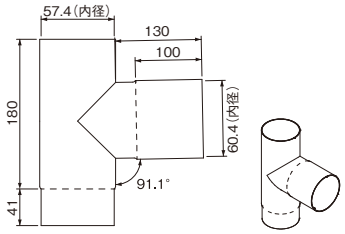


| 名　称 | 板厚×サイズ | 品　番 | |
|---|---|---|---|
| | | アルミシルバー(N) | ステンカラー(NS) |
| TYK60-90 | 1.3×φ60 | 133023192 | 133023193 |

## ■横拡管90°T字管(マリオン)

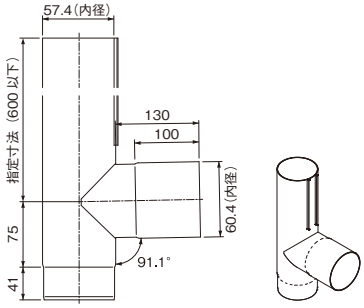


| 名　称 | 板厚×サイズ | 品　番 | |
|---|---|---|---|
| | | アルミシルバー(N) | ステンカラー(NS) |
| M-TYK60-90 | 1.3×φ60 | 138300192 | 138300193 |

※ ご注文時に指定寸法をお伝えください。

## ■90°異径T字管

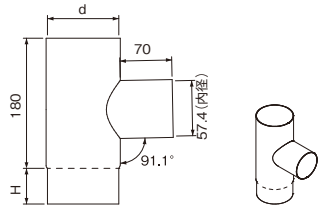


| 名　称 | 板厚×サイズ | 品　番 | | H | d (内径) |
|---|---|---|---|---|---|
| | | アルミシルバー(N) | ステンカラー(NS) | | |
| ET89-60-90 | 1.3×φ60 | 133026092 | 133026093 | 41 | 86.4 |
| ET114-60-90 | 1.3×φ60 | 133026192 | 133026193 | 51 | 111 |

## ■75°Y字管

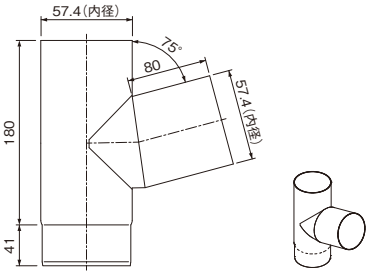


| 名　称 | 板厚×サイズ | 品　番 | |
|---|---|---|---|
| | | アルミシルバー(N) | ステンカラー(NS) |
| Y60-75 | 1.3×φ60 | 133037192 | 133037193 |

## ■横拡管90°異径T字管

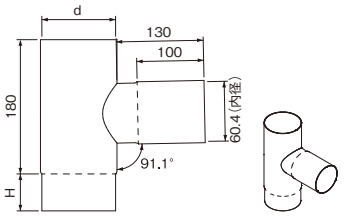


| 名　称 | 板厚×サイズ | 品　番 | | H | d (内径) |
|---|---|---|---|---|---|
| | | アルミシルバー(N) | ステンカラー(NS) | | |
| ETYK89-60-90 | 1.3×φ60 | 133027092 | 133027093 | 41 | 86.4 |
| ETYK114-60-90 | 1.3×φ60 | 133027192 | 133027193 | 51 | 111 |

## ■45°Y字管

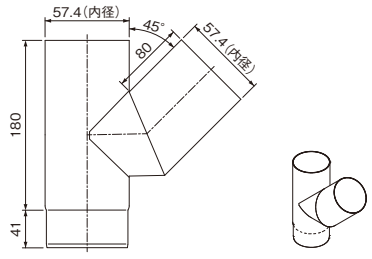


| 名　称 | 板厚×サイズ | 品　番 | |
|---|---|---|---|
| | | アルミシルバー(N) | ステンカラー(NS) |
| Y60-45 | 1.3×φ60 | 133038192 | 133038193 |

※　　は短納期受注対応品となります。納期を御確認ください。

※　　は受注生産品となります。納期を御確認ください。



※アルミシルバー(N)はシルバー艶消しです。
※ステンカラー(NS)は、プラチナステンカラー艶消しです。
※電着ブラック他、特注色につきましてはお問い合わせください。

# Ø60 シリーズ

## ■横拡管75°Y字管

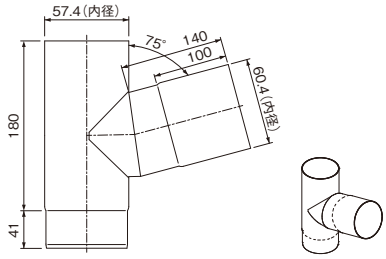


| 名　称 | 板厚×サイズ | 品　番 | |
|---|---|---|---|
| | | アルミシルバー(N) | ステンカラー(NS) |
| YYK60-75 | 1.3×φ60 | 133043192 | 133043193 |

## ■横拡管45°Y字管

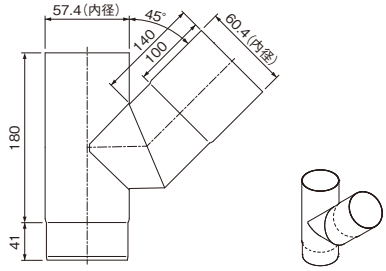


| 名　称 | 板厚×サイズ | 品　番 | |
|---|---|---|---|
| | | アルミシルバー(N) | ステンカラー(NS) |
| YYK60-45 | 1.3×φ60 | 133044192 | 133044193 |

## ■T字管キャップ

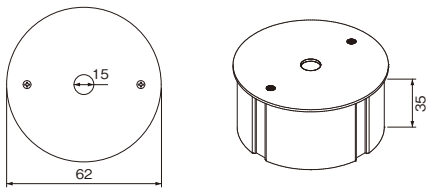


| 名　称 | 板厚×サイズ | 品　番 | |
|---|---|---|---|
| | | アルミシルバー(N) | ステンカラー(NS) |
| TC60 | 1.3×φ60 | 133030192 | 133030193 |

※ トイシールで接着固定してください。

## ■短管

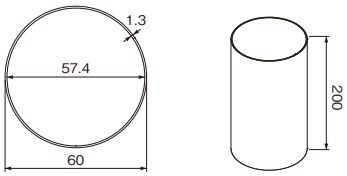


| 名　称 | 板厚×サイズ | 品　番 | |
|---|---|---|---|
| | | アルミシルバー(N) | ステンカラー(NS) |
| T60 | 1.3×φ60 | 133035192 | 133035193 |

## ■拡管ソケット

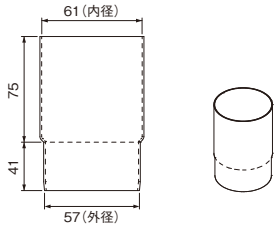


| 名　称 | 板厚×サイズ | 品　番 | |
|---|---|---|---|
| | | アルミシルバー(N) | ステンカラー(NS) |
| SK60 | 1.3×φ60 | 133031192 | 133031193 |

## ■拡管スライドソケット

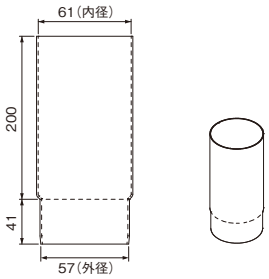


| 名　称 | 板厚×サイズ | 品　番 | |
|---|---|---|---|
| | | アルミシルバー(N) | ステンカラー(NS) |
| SSK60 | 1.3×φ60 | 133032192 | 133032193 |

## ■拡管JIS管ソケット

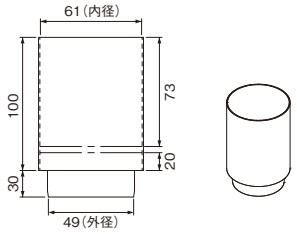


| 名　称 | 板厚×サイズ | 品　番 | |
|---|---|---|---|
| | | アルミシルバー(N) | ステンカラー(NS) |
| JISSK60 | 1.3×φ60 | 133033192 | 133033193 |

## ■拡管排水カバー

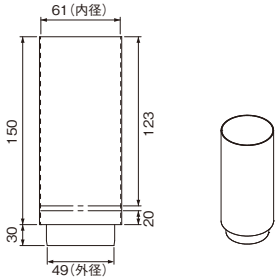


| 名　称 | 板厚×サイズ | 品　番 | | 埋設管塩ビ呼径 |
|---|---|---|---|---|
| | | アルミシルバー(N) | ステンカラー(NS) | |
| HK60 | 1.3×φ60 | 133034192 | 133034193 | 50 |

※　　は短納期受注対応品となります。納期を御確認ください。
※　　は受注生産品となります。納期を御確認ください。

※アルミシルバー(N)はシルバー艶消しです。
※ステンカラー(NS)は、プラチナステンカラー艶消しです。
※電着ブラック他、特注色につきましてはお問い合わせください。

# Ø60 シリーズ

## ■埋設管カバー

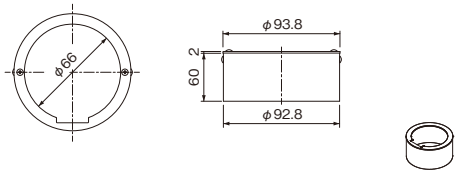


| 名　称 | 板厚×サイズ | 品　番 | | 埋設管塩ビ呼径 |
|---|---|---|---|---|
| | | アルミシルバー(N) | ステンカラー(NS) | |
| MK60 | 1.3×φ60 | 133053192 | 133053193 | 75 |

## ■90°十字管

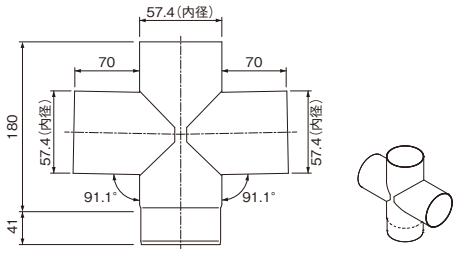


| 名　称 | 板厚×サイズ | 品　番 | |
|---|---|---|---|
| | | アルミシルバー(N) | ステンカラー(NS) |
| J60-90 | 1.3×φ60 | 133056192 | 133056193 |

## ■拡管排水カバー(袴付)

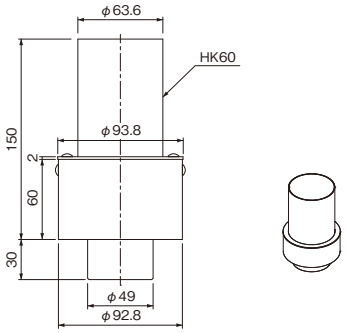


| 名　称 | 板厚×サイズ | 品　番 | | 埋設管塩ビ呼径 |
|---|---|---|---|---|
| | | アルミシルバー(N) | ステンカラー(NS) | |
| HKK60 | 1.3×φ60 | 133054192 | 133054193 | 50・75 |

## ■135°特殊S字管

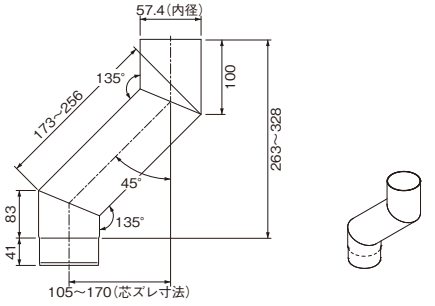


| 名　称 | 板厚×サイズ | 品　番 | |
|---|---|---|---|
| | | アルミシルバー(N) | ステンカラー(NS) |
| TOS-60-135 | 1.3×φ60 | 133050192 | 133050193 |

※ ご注文時に芯ズレ寸法をご指定ください。

## ■埋設管メンテ用スライド管

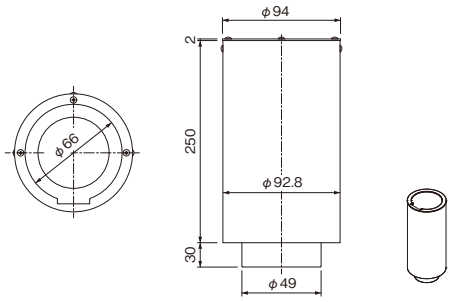


| 名　称 | 板厚×サイズ | 品　番 | | 埋設管塩ビ呼径 |
|---|---|---|---|---|
| | | アルミシルバー(N) | ステンカラー(NS) | |
| M-60HK89-50用 | 1.3×φ60 | 133055192 | 133055193 | 50・75 |

## ■160°特殊S字管

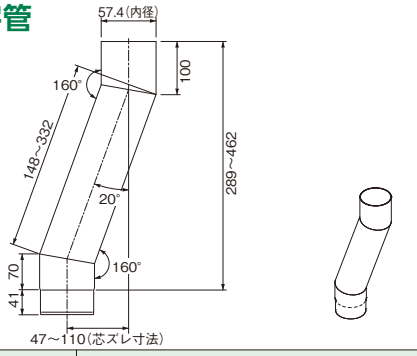


| 名　称 | 板厚×サイズ | 品　番 | |
|---|---|---|---|
| | | アルミシルバー(N) | ステンカラー(NS) |
| TOS-60-160 | 1.3×φ60 | 133051192 | 133051193 |

※ ご注文時に芯ズレ寸法をご指定ください。

## ■飾りマス

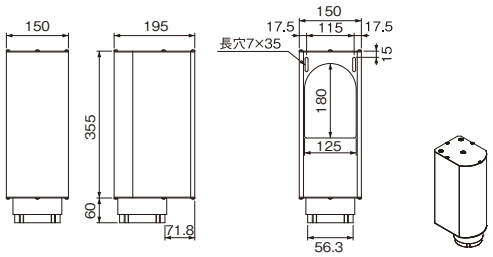


| 名　称 | 板厚×サイズ | 品　番 | |
|---|---|---|---|
| | | アルミシルバー(N) | ステンカラー(NS) |
| KM-60 | 2.0×φ60 | 133011192 | 133011193 |

※ RC用タイトアンカー(SUS)2本つき

## ■170°特殊S字管

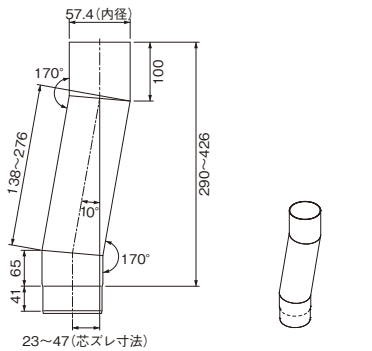


| 名　称 | 板厚×サイズ | 品　番 | |
|---|---|---|---|
| | | アルミシルバー(N) | ステンカラー(NS) |
| TOS-60-170 | 1.3×φ60 | 133052192 | 133052193 |

※ ご注文時に芯ズレ寸法をご指定ください。

※ 　　は短納期受注対応品となります。納期を御確認ください。
※ 　　は受注生産品となります。納期を御確認ください。



※アルミシルバー(N)はシルバー艶消しです。
※ステンカラー(NS)は、プラチナステンカラー艶消しです。
※電着ブラック他、特注色につきましてはお問い合わせください。

# Ø60 シリーズ

## ■控バンド(SUS304)

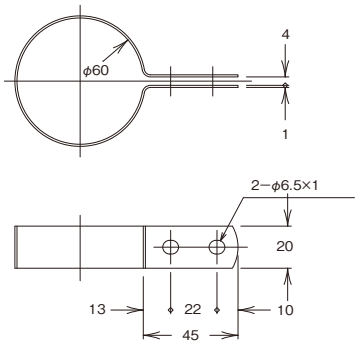


| 名　称 | 板厚×サイズ | 品　番 | |
|---|---|---|---|
| | | シルバー | クリアー |
| BK60 | 1.0×φ60 | 147060292 | 147060293 |

※ 両面塗装
※ アルミシルバーはシルバー、ステンカラーはクリアーのバンドをご使用ください。
パイプとバンドで色の違いはあります。

## ■タフドレン(SUS304・下部のみクリアー塗装)

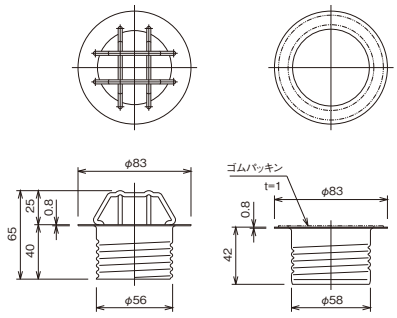


| 名　称 | 板厚×サイズ | 品　番 |
|---|---|---|
| タフドレン60 | 0.8×φ60 | 142114177 |

※ タフドレン使用の場合、拡管ソケット嵌合となります。

## ■絶縁部材

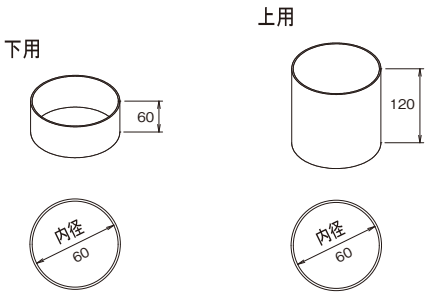


| 名　称 | ゴム厚×サイズ | 品　番 |
|---|---|---|
| 60-下用 | 1.0×φ60 | 183035099 |
| 60-上用 | | 183035199 |

※ 材質:黒CRゴム
異種金属とアルミパイプを接続する場合は必ず絶縁部材を使用してください。
※ バンドレスパイプの場合は、リブを取りご使用ください。
※ 縮管部分にご使用の場合は、お問合せください。

※ は短納期受注対応品となります。納期を御確認ください。
※ は受注生産品となります。納期を御確認ください。

※アルミシルバー(N)はシルバー艶消しです。
※ステンカラー(NS)は、プラチナステンカラー艶消しです。
※電着ブラック他、特注色につきましてはお問い合わせください。

## 塩ビ管・アルミ管の規格一覧

### ▶雨とい用硬質塩化ビニル管VP、VU

単位:mm　JISK6741

| 区　分 | VP(塩ビ厚肉管) | | VU(塩ビ薄肉管) | |
|---|---|---|---|---|
| 呼び径 | 外径 | 厚さ | 外径 | 厚さ |
| 50 | 60 | 4.1 | 60 | 1.8 |
| 75 | 89 | 5.5 | 89 | 2.7 |
| 100 | 114 | 6.6 | 114 | 3.1 |
| 125 | 140 | 7.0 | 140 | 4.1 |
| 150 | 165 | 8.9 | 165 | 5.1 |

### ▶アルミニウム製たてとい

単位:mm

| 区　分 | たてといアルミ管 | |
|---|---|---|
| 呼び径 | 外径 | 厚さ |
| 50 | 60 | 1.3 |
| 75 | 89 | 1.3 |
| 100 | 114 | 1.5 |
| 125 | 140 | 1.9 |
| 150 | 165 | 2.0 |

### ▶減音90° エルボ

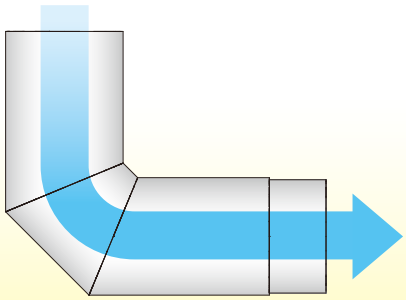

- 大雨時に雨水の流れはほぼスムーズ。
- 大雨時にエルボに雨水の垂直落下負荷がかかりにくい。
- 大雨時に大量落下による雨水音が発生しにくい。
- 突合せ部は鈍角。

※φ60・φ89・φ114・φ165・100角・125角 全サイズ取り揃えております。

# Ø89 シリーズ

## ■アルミたてとい　丸バンドレスタイプ（接続部一体成形）

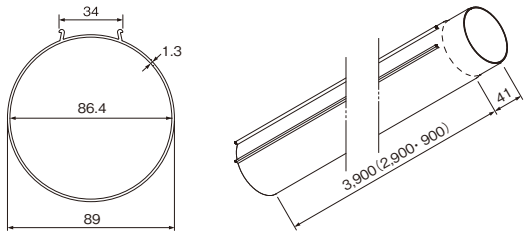


| 名　称 | 板厚×サイズ | 長　さ | 品　番 | |
|---|---|---|---|---|
| | | | アルミシルバー(N) | ステンカラー(NS) |
| ATN-89 | 1.3×φ89 | 900 | 131241192 | 131241193 |
| | | 2,900 | 131241392 | 131241393 |
| | | 3,900 | 131241492 | 131241493 |

## ■アルミたてとい　丸バンドタイプ（接続部一体成形）

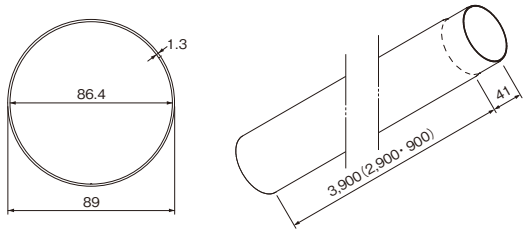


| 名　称 | 板厚×サイズ | 長　さ | 品　番 | |
|---|---|---|---|---|
| | | | アルミシルバー(N) | ステンカラー(NS) |
| AT-89 | 1.3×φ89 | 900 | 131221192 | 131221193 |
| | | 2,900 | 131221392 | 131221393 |
| | | 3,900 | 131221492 | 131221493 |

## ■90°エルボ

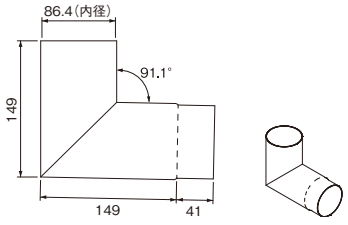


| 名　称 | 板厚×サイズ | 品　番 | |
|---|---|---|---|
| | | アルミシルバー(N) | ステンカラー(NS) |
| E89-90 | 1.3×φ89 | 133000792 | 133000793 |

## ■拡管90°エルボ

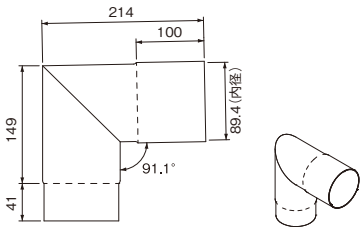


| 名　称 | 板厚×サイズ | 品　番 | |
|---|---|---|---|
| | | アルミシルバー(N) | ステンカラー(NS) |
| KE89-90 | 1.3×φ89 | 133003792 | 133003793 |

## ■105°エルボ

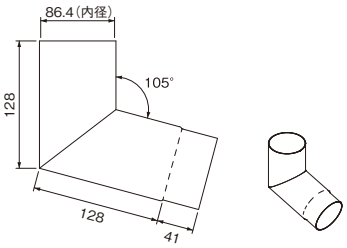


| 名　称 | 板厚×サイズ | 品　番 | |
|---|---|---|---|
| | | アルミシルバー(N) | ステンカラー(NS) |
| E89-105 | 1.3×φ89 | 133000892 | 133000893 |

## ■拡管105°エルボ

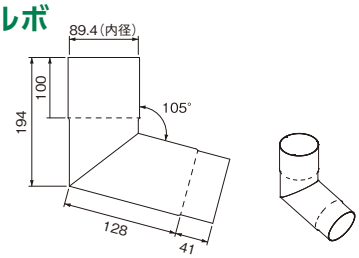


| 名　称 | 板厚×サイズ | 品　番 | |
|---|---|---|---|
| | | アルミシルバー(N) | ステンカラー(NS) |
| KE89-105 | 1.3×φ89 | 133003892 | 133003893 |

## ■135°エルボ

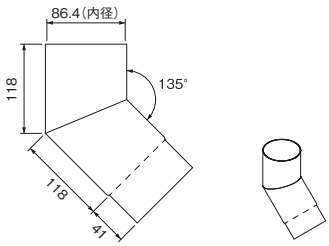


| 名　称 | 板厚×サイズ | 品　番 | |
|---|---|---|---|
| | | アルミシルバー(N) | ステンカラー(NS) |
| E89-135 | 1.3×φ89 | 133000992 | 133000993 |

## ■拡管135°エルボ

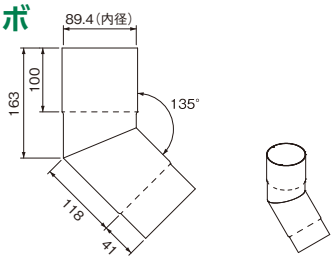


| 名　称 | 板厚×サイズ | 品　番 | |
|---|---|---|---|
| | | アルミシルバー(N) | ステンカラー(NS) |
| KE89-135 | 1.3×φ89 | 133003992 | 133003993 |

## ■減音90°エルボ

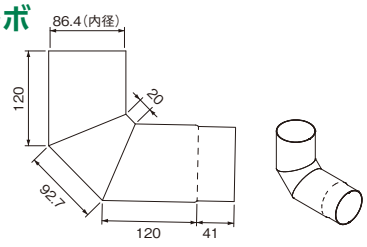


| 名　称 | 板厚×サイズ | 品　番 | |
|---|---|---|---|
| | | アルミシルバー(N) | ステンカラー(NS) |
| GE89-90 | 1.3×φ89 | 133006792 | 133006793 |

※　は短納期受注対応品となります。納期を御確認ください。
※　は受注生産品となります。納期を御確認ください。



※アルミシルバー(N)はシルバー艶消しです。
※ステンカラー(NS)は、プラチナステンカラー艶消しです。
※電着ブラック他、特注色につきましてはお問い合わせください。

# Ø89 シリーズ

## ■90°T字管

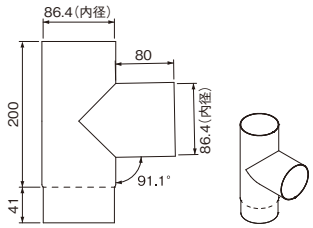


| 名　称 | 板厚×サイズ | 品　番 | |
|---|---|---|---|
| | | アルミシルバー(N) | ステンカラー(NS) |
| T89-90 | 1.3×φ89 | 133020792 | 133020793 |

## ■縦・横拡管90°T字管

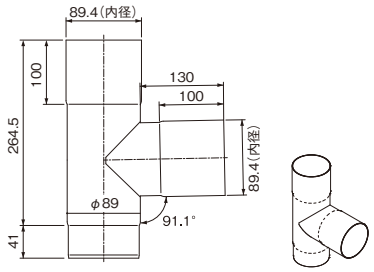


| 名　称 | 板厚×サイズ | 品　番 | |
|---|---|---|---|
| | | アルミシルバー(N) | ステンカラー(NS) |
| TTYK89-90 | 1.3×φ89 | 133047292 | 133047293 |

## ■横拡管90°T字管

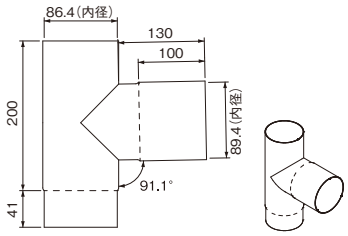


| 名　称 | 板厚×サイズ | 品　番 | |
|---|---|---|---|
| | | アルミシルバー(N) | ステンカラー(NS) |
| TYK89-90 | 1.3×φ89 | 133023792 | 133023793 |

## ■横拡管90°T字管(マリオン)

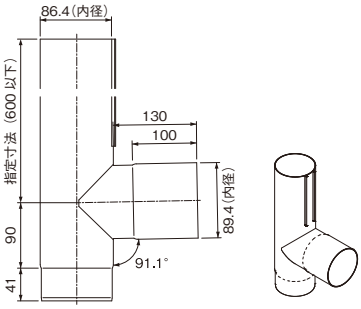


| 名　称 | 板厚×サイズ | 品　番 | |
|---|---|---|---|
| | | アルミシルバー(N) | ステンカラー(NS) |
| M-TYK89-90 | 1.3×φ89 | 138300292 | 138300293 |

※ ご注文時に指定寸法をお伝えください。

## ■90°異径T字管

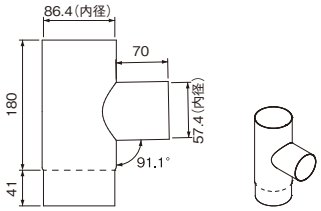


| 名　称 | 板厚×サイズ | 品　番 | |
|---|---|---|---|
| | | アルミシルバー(N) | ステンカラー(NS) |
| ET89-60-90 | 1.3×φ89 | 133026092 | 133026093 |

## ■横拡管90°異径T字管(マリオン)

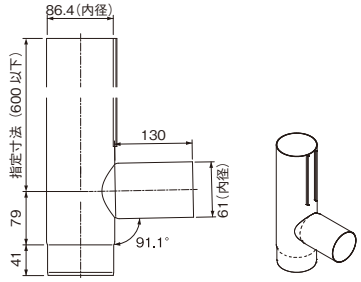


| 名　称 | 板厚×サイズ | 品　番 | |
|---|---|---|---|
| | | アルミシルバー(N) | ステンカラー(NS) |
| M-ETYK89-60-90 | 1.3×φ89 | 138301092 | 138301093 |

※ ご注文時に指定寸法をお伝えください。

## ■横拡管90°異径T字管

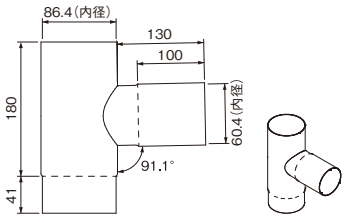


| 名　称 | 板厚×サイズ | 品　番 | |
|---|---|---|---|
| | | アルミシルバー(N) | ステンカラー(NS) |
| ETYK89-60-90 | 1.3×φ89 | 133027092 | 133027093 |

## ■75°Y字管

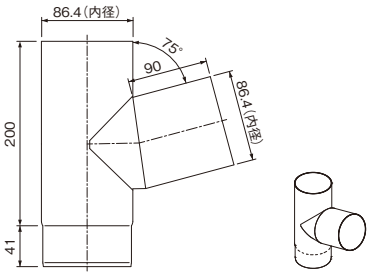


| 名　称 | 板厚×サイズ | 品　番 | |
|---|---|---|---|
| | | アルミシルバー(N) | ステンカラー(NS) |
| Y89-75 | 1.3×φ89 | 133037292 | 133037293 |

※　　は短納期受注対応品となります。納期を御確認ください。

※　　は受注生産品となります。納期を御確認ください。



※アルミシルバー(N)はシルバー艶消しです。
※ステンカラー(NS)は、プラチナステンカラー艶消しです。
※電着ブラック他、特注色につきましてはお問い合わせください。

# Ø89 シリーズ

## ■45°Y字管

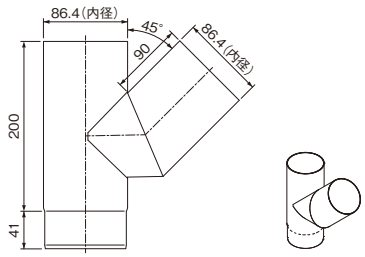


| 名　称 | 板厚×サイズ | 品　番 | |
|---|---|---|---|
| | | アルミシルバー(N) | ステンカラー(NS) |
| Y89-45 | 1.3×φ89 | 133038292 | 133038293 |

## ■横拡管45°Y字管

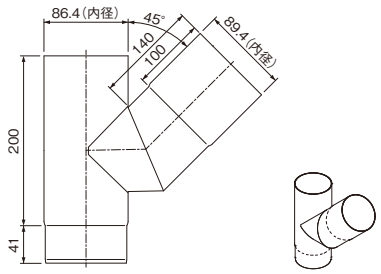


| 名　称 | 板厚×サイズ | 品　番 | |
|---|---|---|---|
| | | アルミシルバー(N) | ステンカラー(NS) |
| YYK89-45 | 1.3×φ89 | 133044292 | 133044293 |

## ■75°異径Y字管

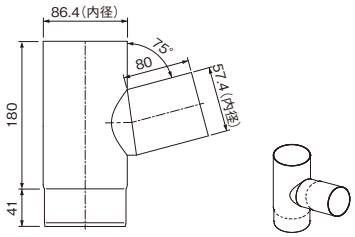


| 名　称 | 板厚×サイズ | 品　番 | |
|---|---|---|---|
| | | アルミシルバー(N) | ステンカラー(NS) |
| EY89-60-75 | 1.3×φ89 | 133041092 | 133041093 |

## ■横拡管75°異径Y字管

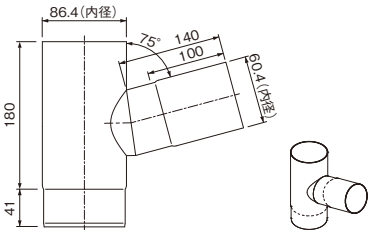


| 名　称 | 板厚×サイズ | 品　番 | |
|---|---|---|---|
| | | アルミシルバー(N) | ステンカラー(NS) |
| EYYK89-60-75 | 1.3×φ89 | 133045092 | 133045093 |

## ■45°異径Y字管

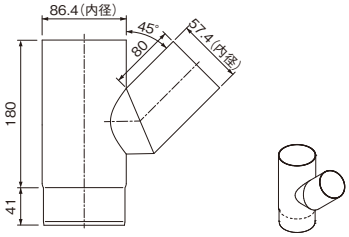


| 名　称 | 板厚×サイズ | 品　番 | |
|---|---|---|---|
| | | アルミシルバー(N) | ステンカラー(NS) |
| EY89-60-45 | 1.3×φ89 | 133042092 | 133042093 |

## ■横拡管45°異径Y字管

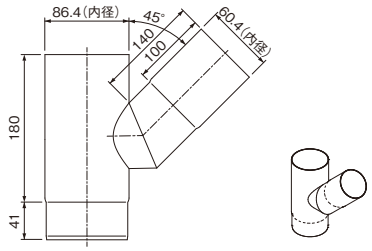


| 名　称 | 板厚×サイズ | 品　番 | |
|---|---|---|---|
| | | アルミシルバー(N) | ステンカラー(NS) |
| EYYK89-60-45 | 1.3×φ89 | 133046092 | 133046093 |

## ■横拡管75°Y字管

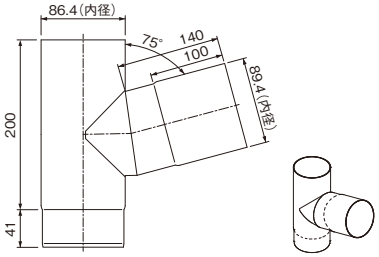


| 名　称 | 板厚×サイズ | 品　番 | |
|---|---|---|---|
| | | アルミシルバー(N) | ステンカラー(NS) |
| YYK89-75 | 1.3×φ89 | 133043292 | 133043293 |

## ■T字管キャップ

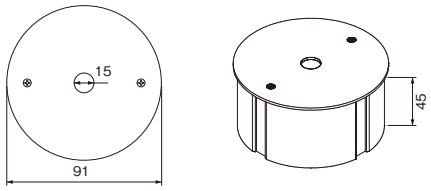


| 名　称 | 板厚×サイズ | 品　番 | |
|---|---|---|---|
| | | アルミシルバー(N) | ステンカラー(NS) |
| TC89 | 1.3×φ89 | 133030392 | 133030393 |

※ トイシールで接着固定してください。

※　　は短納期受注対応品となります。納期を御確認ください。
※　　は受注生産品となります。納期を御確認ください。



※アルミシルバー(N)はシルバー艶消しです。
※ステンカラー(NS)は、プラチナステンカラー艶消しです。
※電着ブラック他、特注色につきましてはお問い合わせください。

# Ø89 シリーズ

## ■短管

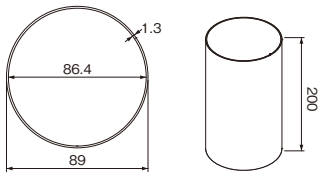


| 名　称 | 板厚×サイズ | 品　番 | |
|---|---|---|---|
| | | アルミシルバー(N) | ステンカラー(NS) |
| T89 | 1.3×φ89 | 133035392 | 133035393 |

## ■拡管ソケット

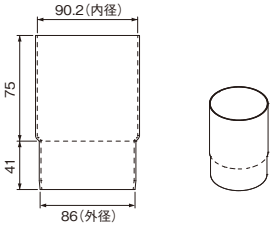


| 名　称 | 板厚×サイズ | 品　番 | |
|---|---|---|---|
| | | アルミシルバー(N) | ステンカラー(NS) |
| SK89 | 1.3×φ89 | 133031392 | 133031393 |

## ■拡管スライドソケット

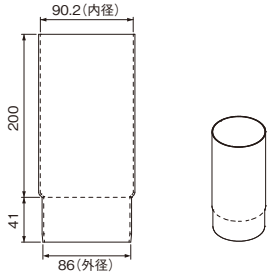


| 名　称 | 板厚×サイズ | 品　番 | |
|---|---|---|---|
| | | アルミシルバー(N) | ステンカラー(NS) |
| SSK89 | 1.3×φ89 | 133032392 | 133032393 |

## ■拡管JIS管ソケット

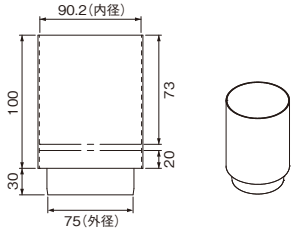


| 名　称 | 板厚×サイズ | 品　番 | |
|---|---|---|---|
| | | アルミシルバー(N) | ステンカラー(NS) |
| JISSK89 | 1.3×φ89 | 133033392 | 133033393 |

## ■拡管排水カバー

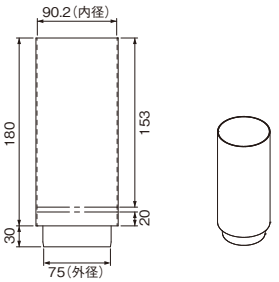


| 名　称 | 板厚×サイズ | 品　番 | | 埋設管塩ビ呼径 |
|---|---|---|---|---|
| | | アルミシルバー(N) | ステンカラー(NS) | |
| HK89 | 1.3×φ89 | 133034392 | 133034393 | 75 |

## ■埋設管カバー

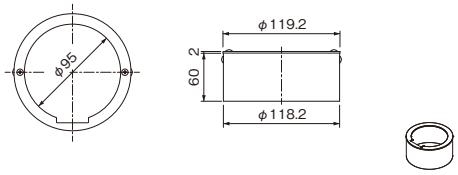


| 名　称 | 板厚×サイズ | 品　番 | | 埋設管塩ビ呼径 |
|---|---|---|---|---|
| | | アルミシルバー(N) | ステンカラー(NS) | |
| MK89 | 1.3×φ89 | 133053292 | 133053293 | 100 |

## ■拡管排水カバー(袴付)

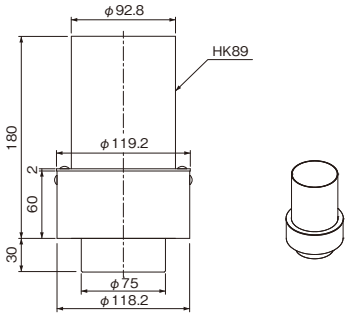


| 名　称 | 板厚×サイズ | 品　番 | | 埋設管塩ビ呼径 |
|---|---|---|---|---|
| | | アルミシルバー(N) | ステンカラー(NS) | |
| HKK89 | 1.3×φ89 | 133054292 | 133054293 | 50・75 |

## ■埋設管メンテ用スライド管

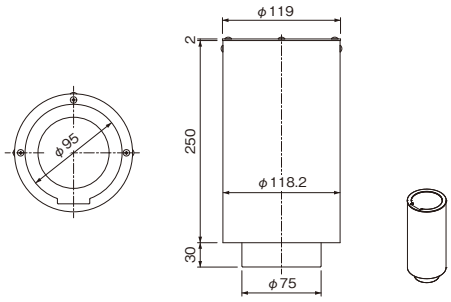


| 名　称 | 板厚×サイズ | 品　番 | | 埋設管塩ビ呼径 |
|---|---|---|---|---|
| | | アルミシルバー(N) | ステンカラー(NS) | |
| M-89HK114-75用 | 1.3×φ89 | 133055292 | 133055293 | 75・100 |

## ■飾りマス

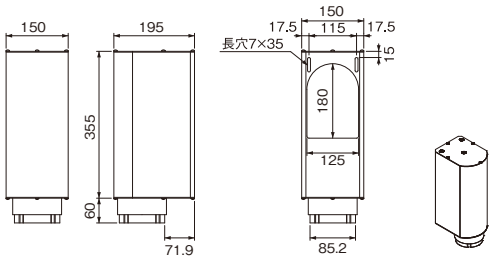


| 名　称 | 板厚×サイズ | 品　番 | |
|---|---|---|---|
| | | アルミシルバー(N) | ステンカラー(NS) |
| KM-89 | 2.0×φ89 | 133011392 | 133011393 |

※ RC用タイトアンカー(SUS)2本つき

※　　は短納期受注対応品となります。納期を御確認ください。
※　　は受注生産品となります。納期を御確認ください。

※アルミシルバー(N)はシルバー艶消しです。
※ステンカラー(NS)は、プラチナステンカラー艶消しです。
※電着ブラック他、特注色につきましてはお問い合わせください。

# Ø89 シリーズ

## ■90°十字管

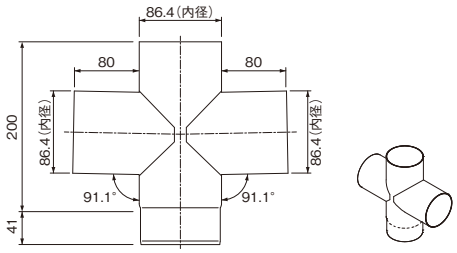


| 名　称 | 板厚×サイズ | 品　番 | |
|---|---|---|---|
| | | アルミシルバー(N) | ステンカラー(NS) |
| J89-90 | 1.3×φ89 | 133056292 | 133056293 |

## ■90°異径十字管

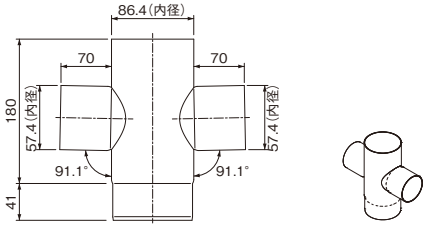


| 名　称 | 板厚×サイズ | 品　番 | |
|---|---|---|---|
| | | アルミシルバー(N) | ステンカラー(NS) |
| EJ89-60-90-A | 1.3×φ89 | 133057092 | 133057093 |

## ■135°特殊S字管

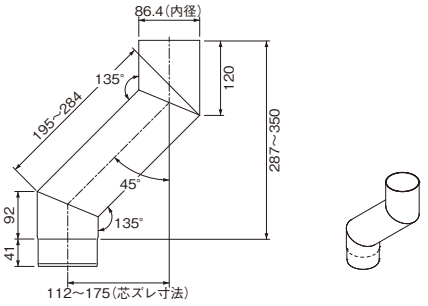


| 名　称 | 板厚×サイズ | 品　番 | |
|---|---|---|---|
| | | アルミシルバー(N) | ステンカラー(NS) |
| TOS-89-135 | 1.3×φ89 | 133050292 | 133050293 |

※ ご注文時に芯ズレ寸法をご指定ください。

## ■160°特殊S字管

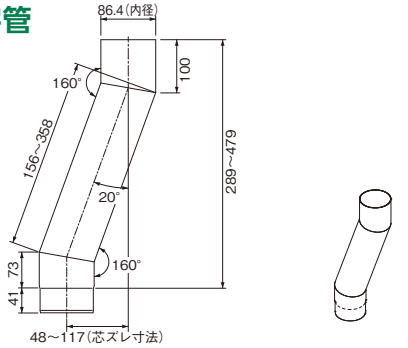


| 名　称 | 板厚×サイズ | 品　番 | |
|---|---|---|---|
| | | アルミシルバー(N) | ステンカラー(NS) |
| TOS-89-160 | 1.3×φ89 | 133051292 | 133051293 |

※ ご注文時に芯ズレ寸法をご指定ください。

## ■170°特殊S字管

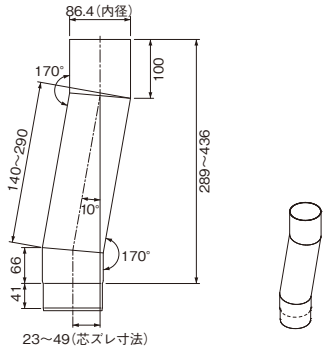


| 名　称 | 板厚×サイズ | 品　番 | |
|---|---|---|---|
| | | アルミシルバー(N) | ステンカラー(NS) |
| TOS-89-170 | 1.3×φ89 | 133052292 | 133052293 |

※ ご注文時に芯ズレ寸法をご指定ください。

## ■控バンド(SUS304)

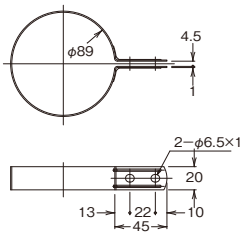


| 名　称 | 板厚×サイズ | 品　番 | |
|---|---|---|---|
| | | シルバー | クリアー |
| BK89 | 1.0×φ89 | 147061592 | 147061593 |

※ 両面塗装
※ アルミシルバーはシルバー、ステンカラーはクリアーのバンドをご使用ください。
パイプとバンドで色の違いはあります。

## ■タフドレン(SUS304・下部のみクリアー塗装)

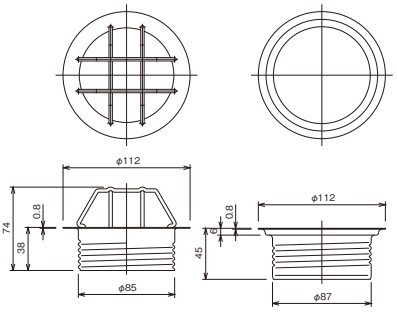


| 名　称 | 板厚×サイズ | 品　番 |
|---|---|---|
| タフドレン89 | 0.8×φ89 | 142114277 |

※ タフドレン使用の場合、拡管ソケット嵌合となります。

## ■絶縁部材

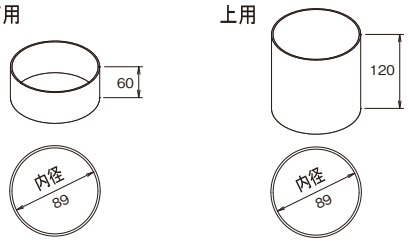


| 名　称 | ゴム厚×サイズ | 品　番 |
|---|---|---|
| 89-下用 | 1.0×φ89 | 183035299 |
| 89-上用 | | 183035399 |

※ 材質:黒CRゴム
異種金属とアルミパイプを接続する場合は必ず絶縁部材を使用してください。
※ バンドレスパイプの場合は、リブを取りご使用ください。
※ 縮管部分にご使用の場合は、お問合せください。

※ 　は短納期受注対応品となります。納期を御確認ください。
※ 　は受注生産品となります。納期を御確認ください。



※アルミシルバー(N)はシルバー艶消しです。
※ステンカラー(NS)は、プラチナステンカラー艶消しです。
※電着ブラック他、特注色につきましてはお問い合わせください。

# Ø114 シリーズ

## ■アルミたてとい　丸バンドレスタイプ（接続部一体成形）

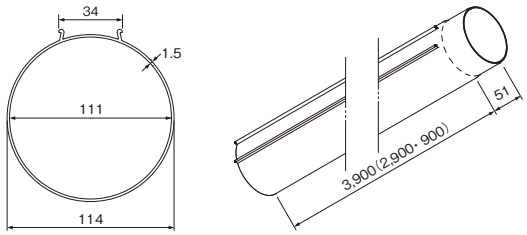


| 名　称 | 板厚×サイズ | 長　さ | 品　番 | |
|---|---|---|---|---|
| | | | アルミシルバー(N) | ステンカラー(NS) |
| ATN-114 | 1.5×φ114 | 900 | 131242192 | 131242193 |
| | | 2,900 | 131242392 | 131242393 |
| | | 3,900 | 131242492 | 131242493 |

## ■アルミたてとい　丸バンドタイプ（接続部一体成形）

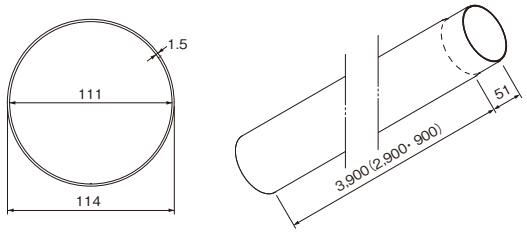


| 名　称 | 板厚×サイズ | 長　さ | 品　番 | |
|---|---|---|---|---|
| | | | アルミシルバー(N) | ステンカラー(NS) |
| AT-114 | 1.5×φ114 | 900 | 131222192 | 131222193 |
| | | 2,900 | 131222392 | 131222393 |
| | | 3,900 | 131222492 | 131222493 |

## ■90°エルボ

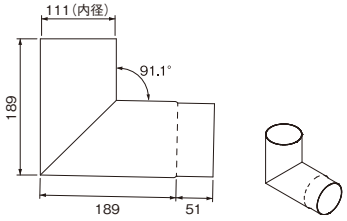


| 名　称 | 板厚×サイズ | 品　番 | |
|---|---|---|---|
| | | アルミシルバー(N) | ステンカラー(NS) |
| E114-90 | 1.5×φ114 | 133001392 | 133001393 |

## ■拡管90°エルボ

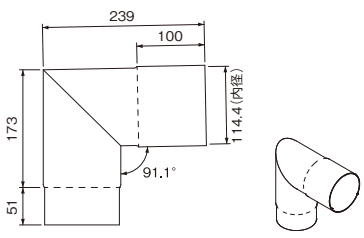


| 名　称 | 板厚×サイズ | 品　番 | |
|---|---|---|---|
| | | アルミシルバー(N) | ステンカラー(NS) |
| KE114-90 | 1.5×φ114 | 133004392 | 133004393 |

## ■105°エルボ

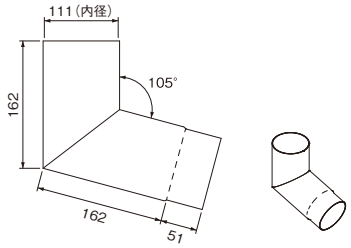


| 名　称 | 板厚×サイズ | 品　番 | |
|---|---|---|---|
| | | アルミシルバー(N) | ステンカラー(NS) |
| E114-105 | 1.5×φ114 | 133001492 | 133001493 |

## ■拡管105°エルボ

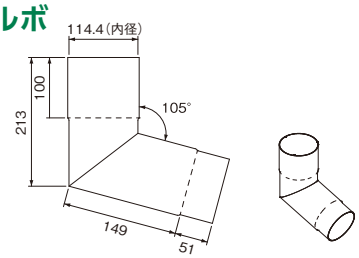


| 名　称 | 板厚×サイズ | 品　番 | |
|---|---|---|---|
| | | アルミシルバー(N) | ステンカラー(NS) |
| KE114-105 | 1.5×φ114 | 133004492 | 133004493 |

## ■135°エルボ

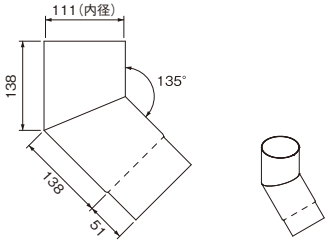


| 名　称 | 板厚×サイズ | 品　番 | |
|---|---|---|---|
| | | アルミシルバー(N) | ステンカラー(NS) |
| E114-135 | 1.5×φ114 | 133001592 | 133001593 |

## ■拡管135°エルボ

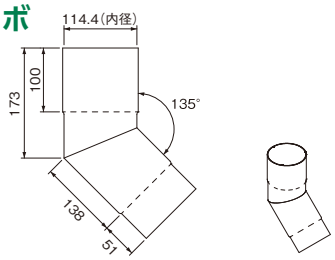


| 名　称 | 板厚×サイズ | 品　番 | |
|---|---|---|---|
| | | アルミシルバー(N) | ステンカラー(NS) |
| KE114-135 | 1.5×φ114 | 133004592 | 133004593 |

## ■減音90°エルボ

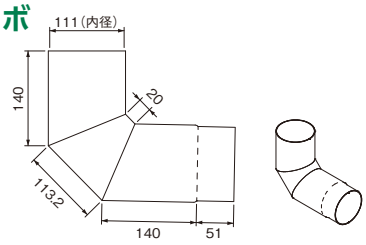


| 名　称 | 板厚×サイズ | 品　番 | |
|---|---|---|---|
| | | アルミシルバー(N) | ステンカラー(NS) |
| GE114-90 | 1.5×φ114 | 133007392 | 133007393 |

※　　は短納期受注対応品となります。納期を御確認ください。
※　　は受注生産品となります。納期を御確認ください。

※アルミシルバー(N)はシルバー艶消しです。
※ステンカラー(NS)は、プラチナステンカラー艶消しです。
※電着ブラック他、特注色につきましてはお問い合わせください。

# Ø114 シリーズ

## ■90°T字管

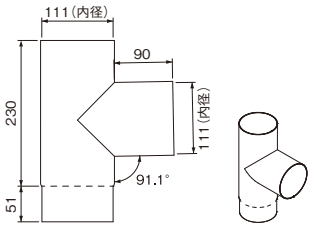


| 名　称 | 板厚×サイズ | 品　番 | |
|---|---|---|---|
| | | アルミシルバー(N) | ステンカラー(NS) |
| T114-90 | 1.5×φ114 | 133021392 | 133021393 |

## ■縦・横拡管90°T字管

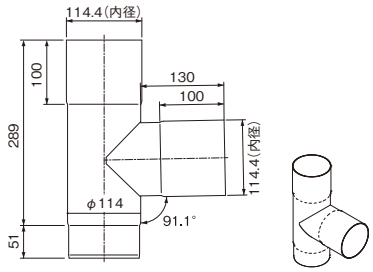


| 名　称 | 板厚×サイズ | 品　番 | |
|---|---|---|---|
| | | アルミシルバー(N) | ステンカラー(NS) |
| TTYK114-90 | 1.5×φ114 | 133047392 | 133047393 |

## ■横拡管90°T字管

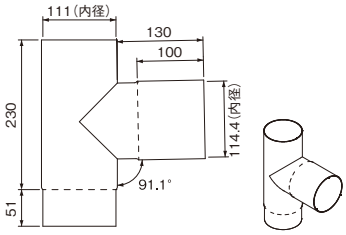


| 名　称 | 板厚×サイズ | 品　番 | |
|---|---|---|---|
| | | アルミシルバー(N) | ステンカラー(NS) |
| TYK114-90 | 1.5×φ114 | 133024392 | 133024393 |

## ■横拡管90°T字管(マリオン)

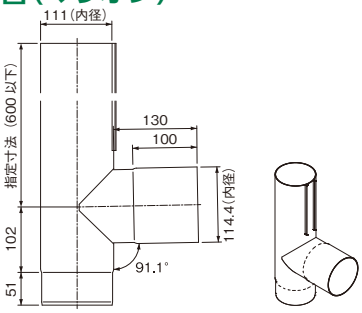


| 名　称 | 板厚×サイズ | 品　番 | |
|---|---|---|---|
| | | アルミシルバー(N) | ステンカラー(NS) |
| M-TYK114-90 | 1.5×φ114 | 138300392 | 138300393 |

※ ご注文時に指定寸法をお伝えください。

## ■90°異径T字管

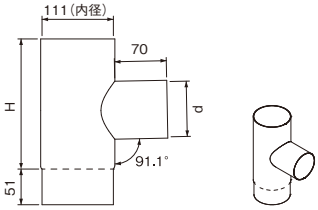


| 名　称 | 板厚×サイズ | 品　番 | | H | d (内径) |
|---|---|---|---|---|---|
| | | アルミシルバー(N) | ステンカラー(NS) | | |
| ET114-60-90 | 1.5×φ114 | 133026192 | 133026193 | 180 | 57.4 |
| ET114-89-90 | 1.5×φ114 | 133026292 | 133026293 | 200 | 86.4 |

## ■横拡管90°異径T字管(マリオン)

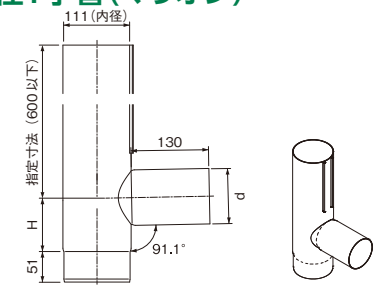


| 名　称 | 板厚×サイズ | 品　番 | | H | d (内径) |
|---|---|---|---|---|---|
| | | アルミシルバー(N) | ステンカラー(NS) | | |
| M-ETYK114-60-90 | 1.5×φ114 | 138301192 | 138301193 | 79 | 61 |
| M-ETYK114-89-90 | | 138301292 | 138301293 | 90 | 90.2 |

※ ご注文時に指定寸法をお伝えください。

## ■横拡管90°異径T字管

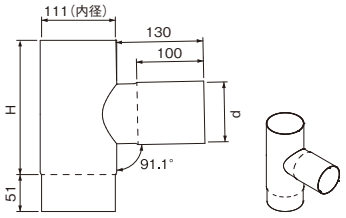


| 名　称 | 板厚×サイズ | 品　番 | | H | d (内径) |
|---|---|---|---|---|---|
| | | アルミシルバー(N) | ステンカラー(NS) | | |
| ETYK114-60-90 | 1.5×φ114 | 133027192 | 133027193 | 180 | 60.4 |
| ETYK114-89-90 | 1.5×φ114 | 133027292 | 133027293 | 200 | 89.4 |

## ■75°Y字管

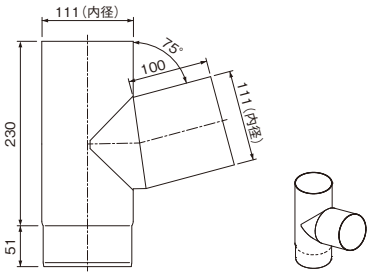


| 名　称 | 板厚×サイズ | 品　番 | |
|---|---|---|---|
| | | アルミシルバー(N) | ステンカラー(NS) |
| Y114-75 | 1.5×φ114 | 133037392 | 133037393 |

※　　は短納期受注対応品となります。納期を御確認ください。
※　　は受注生産品となります。納期を御確認ください。

※アルミシルバー(N)はシルバー艶消しです。
※ステンカラー(NS)は、プラチナステンカラー艶消しです。
※電着ブラック他、特注色につきましてはお問い合わせください。

# Ø114 シリーズ

## ■45°Y字管

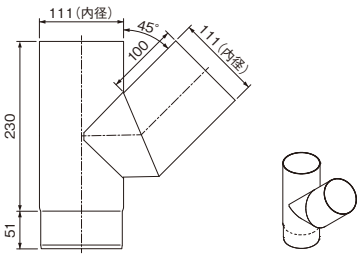


| 名　称 | 板厚×サイズ | 品　番 | |
|---|---|---|---|
| | | アルミシルバー(N) | ステンカラー(NS) |
| Y114-45 | 1.5×φ114 | 133038392 | 133038393 |

## ■横拡管45°Y字管

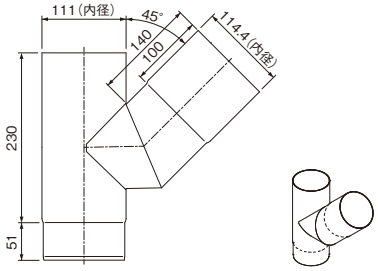


| 名　称 | 板厚×サイズ | 品　番 | |
|---|---|---|---|
| | | アルミシルバー(N) | ステンカラー(NS) |
| YYK114-45 | 1.5×φ114 | 133044392 | 133044393 |

## ■75°異径Y字管

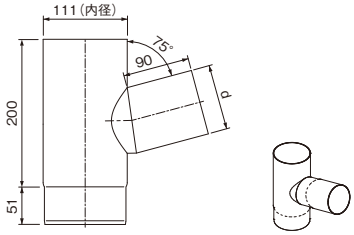


| 名　称 | 板厚×サイズ | 品　番 | | H | d (内径) |
|---|---|---|---|---|---|
| | | アルミシルバー(N) | ステンカラー(NS) | | |
| EY114-60-75 | 1.5×φ114 | 133041192 | 133041193 | 180 | 57.4 |
| EY114-89-75 | | 133041292 | 133041293 | 200 | 86.4 |

## ■横拡管75°異径Y字管

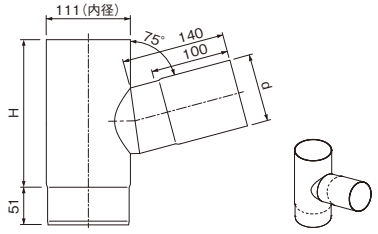


| 名　称 | 板厚×サイズ | 品　番 | | H | d (内径) |
|---|---|---|---|---|---|
| | | アルミシルバー(N) | ステンカラー(NS) | | |
| EYYK114-60-75 | 1.5×φ114 | 133045192 | 133045193 | 180 | 60.4 |
| EYYK114-89-75 | | 133045292 | 133045293 | 200 | 89.4 |

## ■45°異径Y字管

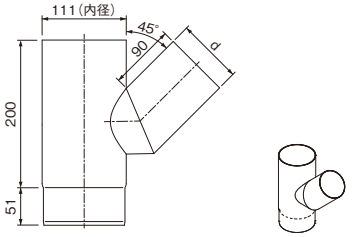


| 名　称 | 板厚×サイズ | 品　番 | | H | d (内径) |
|---|---|---|---|---|---|
| | | アルミシルバー(N) | ステンカラー(NS) | | |
| EY114-60-45 | 1.5×φ114 | 133042192 | 133042193 | 180 | 57.4 |
| EY114-89-45 | | 133042292 | 133042293 | 200 | 86.4 |

## ■横拡管45°異径Y字管

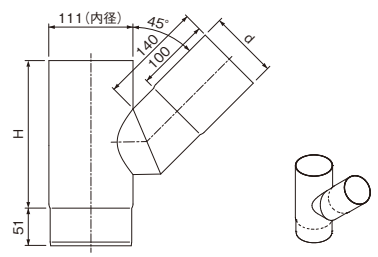


| 名　称 | 板厚×サイズ | 品　番 | | H | d (内径) |
|---|---|---|---|---|---|
| | | アルミシルバー(N) | ステンカラー(NS) | | |
| EYYK114-60-45 | 1.5×φ114 | 133046192 | 133046193 | 180 | 60.4 |
| EYYK114-89-45 | | 133046292 | 133046293 | 200 | 89.4 |

## ■横拡管75°Y字管

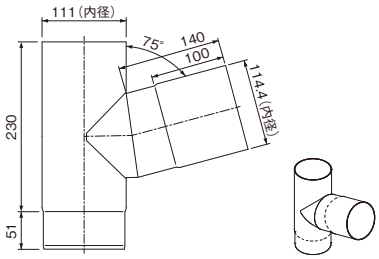


| 名　称 | 板厚×サイズ | 品　番 | |
|---|---|---|---|
| | | アルミシルバー(N) | ステンカラー(NS) |
| YYK114-75 | 1.5×φ114 | 133043392 | 133043393 |

## ■T字管キャップ

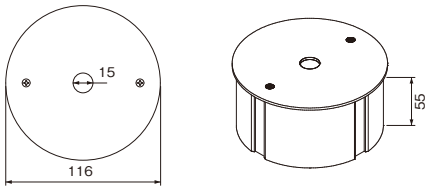


| 名　称 | 板厚×サイズ | 品　番 | |
|---|---|---|---|
| | | アルミシルバー(N) | ステンカラー(NS) |
| TC114 | 1.5×φ114 | 133030492 | 133030493 |

※ トイシールで接着固定してください。

※　　は短納期受注対応品となります。納期を御確認ください。
※　　は受注生産品となります。納期を御確認ください。



※アルミシルバー(N)はシルバー艶消しです。
※ステンカラー(NS)は、プラチナステンカラー艶消しです。
※電着ブラック他、特注色につきましてはお問い合わせください。

# Ø114 シリーズ

## ■短管

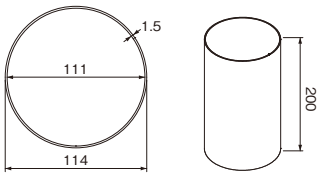


| 名　称 | 板厚×サイズ | 品　番 | |
|---|---|---|---|
| | | アルミシルバー(N) | ステンカラー(NS) |
| T114 | 1.5×φ114 | 133035492 | 133035493 |

## ■拡管ソケット

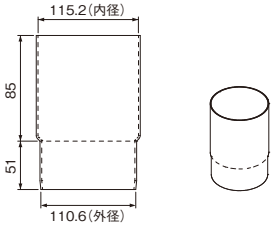


| 名　称 | 板厚×サイズ | 品　番 | |
|---|---|---|---|
| | | アルミシルバー(N) | ステンカラー(NS) |
| SK114 | 1.5×φ114 | 133031492 | 133031493 |

## ■拡管スライドソケット

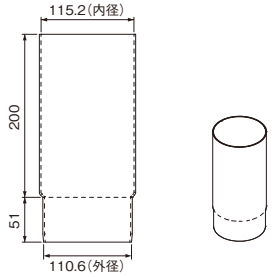


| 名　称 | 板厚×サイズ | 品　番 | |
|---|---|---|---|
| | | アルミシルバー(N) | ステンカラー(NS) |
| SSK114 | 1.5×φ114 | 133032492 | 133032493 |

## ■拡管JIS管ソケット

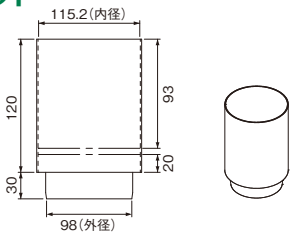


| 名　称 | 板厚×サイズ | 品　番 | |
|---|---|---|---|
| | | アルミシルバー(N) | ステンカラー(NS) |
| JISSK114 | 1.5×φ114 | 133033492 | 133033493 |

## ■拡管排水カバー

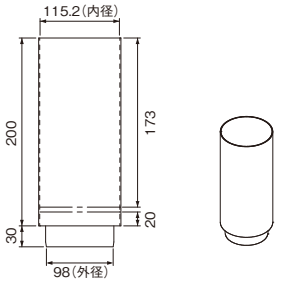


| 名　称 | 板厚×サイズ | 品　番 | | 埋設管塩ビ呼径 |
|---|---|---|---|---|
| | | アルミシルバー(N) | ステンカラー(NS) | |
| HK114 | 1.5×φ114 | 133034492 | 133034493 | 100 |

## ■埋設管カバー

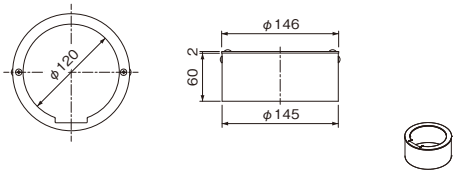


| 名　称 | 板厚×サイズ | 品　番 | | 埋設管塩ビ呼径 |
|---|---|---|---|---|
| | | アルミシルバー(N) | ステンカラー(NS) | |
| MK114 | 1.5×φ114 | 133053392 | 133053393 | 125 |

## ■拡管排水カバー(袴付)

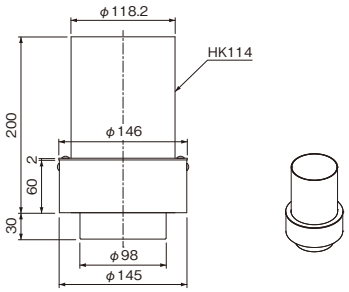


| 名　称 | 板厚×サイズ | 品　番 | | 埋設管塩ビ呼径 |
|---|---|---|---|---|
| | | アルミシルバー(N) | ステンカラー(NS) | |
| HKK114 | 1.5×φ114 | 133054392 | 133054393 | 100・125 |

## ■埋設管メンテ用スライド管

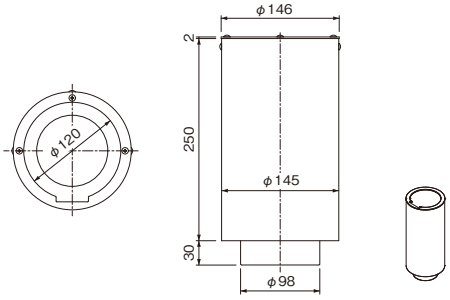


| 名　称 | 板厚×サイズ | 品　番 | | 埋設管塩ビ呼径 |
|---|---|---|---|---|
| | | アルミシルバー(N) | ステンカラー(NS) | |
| M-114HK140-100用 | 1.5×φ114 | 133055392 | 133055393 | 100・125 |

## ■飾りマス

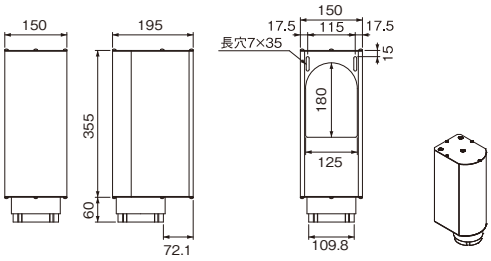


| 名　称 | 板厚×サイズ | 品　番 | |
|---|---|---|---|
| | | アルミシルバー(N) | ステンカラー(NS) |
| KM-114 | 2.0×φ114 | 133011492 | 133011493 |

※ RC用タイトアンカー(SUS)2本つき

※　　は短納期受注対応品となります。納期を御確認ください。
※　　は受注生産品となります。納期を御確認ください。

※アルミシルバー(N)はシルバー艶消しです。
※ステンカラー(NS)は、プラチナステンカラー艶消しです。
※電着ブラック他、特注色につきましてはお問い合わせください。

# Ø114 シリーズ

## ■90°十字管

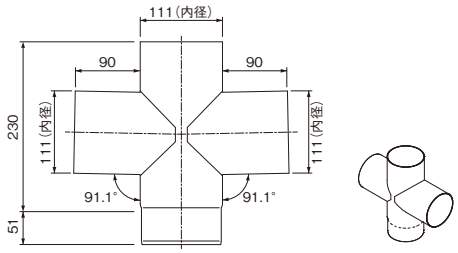


| 名　称 | 板厚×サイズ | 品　番 | |
|---|---|---|---|
| | | アルミシルバー(N) | ステンカラー(NS) |
| J114-90 | 1.5×φ114 | 133056392 | 133056393 |

## ■170°特殊S字管

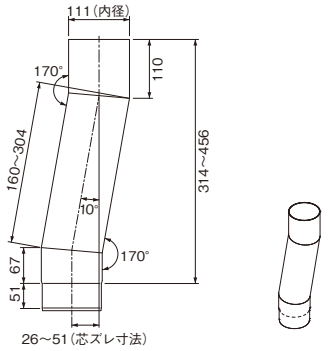


| 名　称 | 板厚×サイズ | 品　番 | |
|---|---|---|---|
| | | アルミシルバー(N) | ステンカラー(NS) |
| TOS-114-170 | 1.5×φ114 | 133052392 | 133052393 |

※ ご注文時に芯ズレ寸法をご指定ください。

## ■90°異径十字管

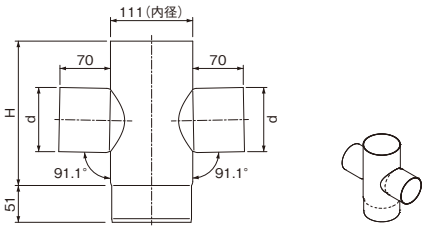


| 名　称 | 板厚×サイズ | 品　番 | | H | d (内径) |
|---|---|---|---|---|---|
| | | アルミシルバー(N) | ステンカラー(NS) | | |
| EJ114-60-90-A | 1.5×φ114 | 133057192 | 133057193 | 180 | 57.4 |
| EJ114-89-90-A | | 133057292 | 133057293 | 200 | 86.4 |

## ■控バンド(SUS304)

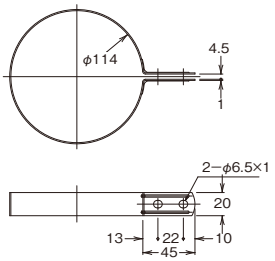


| 名　称 | 板厚×サイズ | 品　番 | |
|---|---|---|---|
| | | シルバー | クリアー |
| BK114 | 1.0×φ114 | 147061792 | 147061793 |

※ 両面塗装
※ アルミシルバーはシルバー、ステンカラーはクリアーのバンドをご使用ください。
パイプとバンドで色の違いはあります。

## ■135°特殊S字管

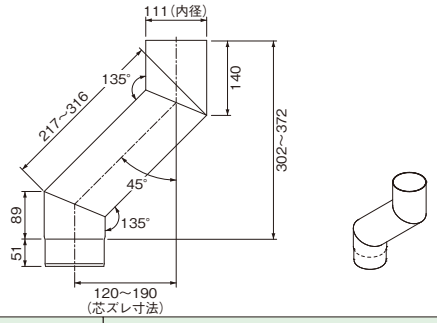


| 名　称 | 板厚×サイズ | 品　番 | |
|---|---|---|---|
| | | アルミシルバー(N) | ステンカラー(NS) |
| TOS-114-135 | 1.5×φ114 | 133050392 | 133050393 |

※ ご注文時に芯ズレ寸法をご指定ください。

## ■タフドレン(SUS304・下部のみクリアー塗装)

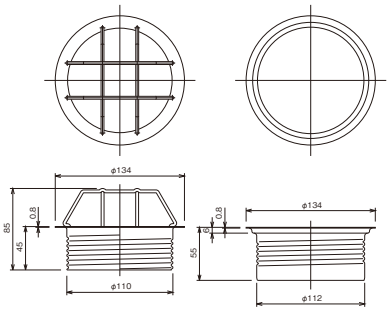


| 名　称 | 板厚×サイズ | 品　番 |
|---|---|---|
| タフドレン114 | 0.8×φ114 | 142114377 |

※ タフドレン使用の場合、拡管ソケット嵌合となります。

## ■160°特殊S字管

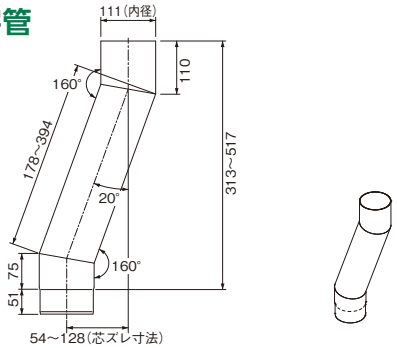


| 名　称 | 板厚×サイズ | 品　番 | |
|---|---|---|---|
| | | アルミシルバー(N) | ステンカラー(NS) |
| TOS-114-160 | 1.5×φ114 | 133051392 | 133051393 |

※ ご注文時に芯ズレ寸法をご指定ください。

## ■絶縁部材

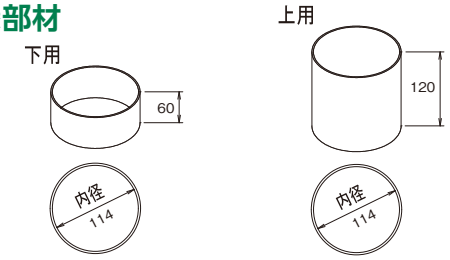


| 名　称 | ゴム厚×サイズ | 品　番 |
|---|---|---|
| 114-下用 | 1.0×φ114 | 183035499 |
| 114-上用 | | 183035599 |

※ 材質:黒CRゴム
異種金属とアルミパイプを接続する場合は必ず絶縁部材を使用してください。
※ バンドレスパイプの場合は、リブを取りご使用ください。
※ 縮管部分にご使用の場合は、お問合せください。

※ は短納期受注対応品となります。納期を御確認ください。
※ は受注生産品となります。納期を御確認ください。



※アルミシルバー(N)はシルバー艶消しです。
※ステンカラー(NS)は、プラチナステンカラー艶消しです。
※電着ブラック他、特注色につきましてはお問い合わせください。

# Ø140 シリーズ

## ■アルミたてとい　丸バンドレスタイプ（接続部一体成形）

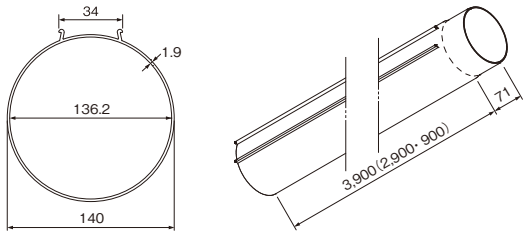


| 名　称 | 板厚×サイズ | 長　さ | 品　番 | |
|---|---|---|---|---|
| | | | アルミシルバー(N) | ステンカラー(NS) |
| ATN-140 | 1.9×φ140 | 900 | 131243192 | 131243193 |
| | | 2,900 | 131243392 | 131243393 |
| | | 3,900 | 131243492 | 131243493 |

## ■アルミたてとい　丸バンドタイプ（接続部一体成形）

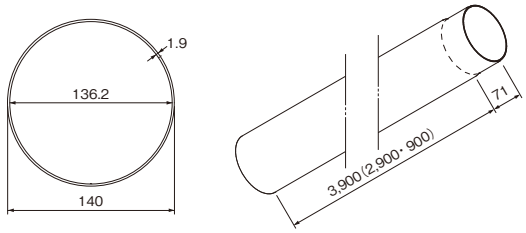


| 名　称 | 板厚×サイズ | 長　さ | 品　番 | |
|---|---|---|---|---|
| | | | アルミシルバー(N) | ステンカラー(NS) |
| AT-140 | 1.9×φ140 | 900 | 131223192 | 131223193 |
| | | 2,900 | 131223392 | 131223393 |
| | | 3,900 | 131223492 | 131223493 |

## ■90°エルボ

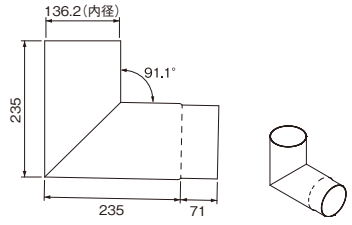


| 名　称 | 板厚×サイズ | 品　番 | |
|---|---|---|---|
| | | アルミシルバー(N) | ステンカラー(NS) |
| E140-90 | 1.9×φ140 | 133001992 | 133001993 |

## ■拡管90°エルボ

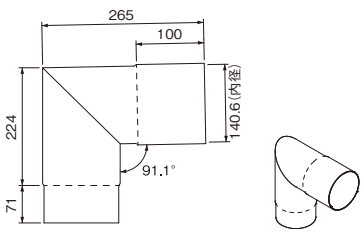


| 名　称 | 板厚×サイズ | 品　番 | |
|---|---|---|---|
| | | アルミシルバー(N) | ステンカラー(NS) |
| KE140-90 | 1.9×φ140 | 133004992 | 133004993 |

## ■105°エルボ

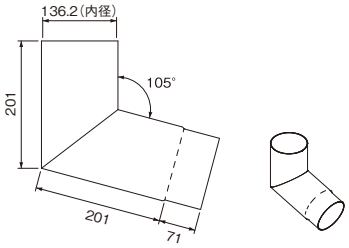


| 名　称 | 板厚×サイズ | 品　番 | |
|---|---|---|---|
| | | アルミシルバー(N) | ステンカラー(NS) |
| E140-105 | 1.9×φ140 | 133002092 | 133002093 |

## ■拡管105°エルボ

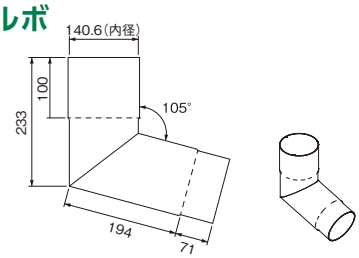


| 名　称 | 板厚×サイズ | 品　番 | |
|---|---|---|---|
| | | アルミシルバー(N) | ステンカラー(NS) |
| KE140-105 | 1.9×φ140 | 133005092 | 133005093 |

## ■135°エルボ

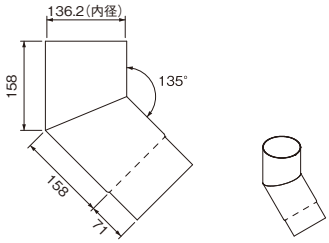


| 名　称 | 板厚×サイズ | 品　番 | |
|---|---|---|---|
| | | アルミシルバー(N) | ステンカラー(NS) |
| E140-135 | 1.9×φ140 | 133002192 | 133002193 |

## ■拡管135°エルボ

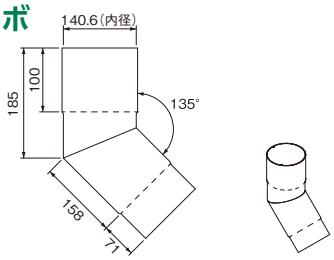


| 名　称 | 板厚×サイズ | 品　番 | |
|---|---|---|---|
| | | アルミシルバー(N) | ステンカラー(NS) |
| KE140-135 | 1.9×φ140 | 133005192 | 133005193 |

## ■減音90°エルボ

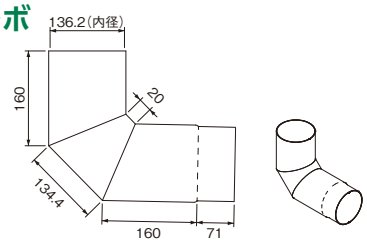


| 名　称 | 板厚×サイズ | 品　番 | |
|---|---|---|---|
| | | アルミシルバー(N) | ステンカラー(NS) |
| GE140-90 | 1.9×φ140 | 133007992 | 133007993 |

※　は短納期受注対応品となります。納期を御確認ください。
※　は受注生産品となります。納期を御確認ください。

※アルミシルバー(N)はシルバー艶消しです。
※ステンカラー(NS)は、プラチナステンカラー艶消しです。
※電着ブラック他、特注色につきましてはお問い合わせください。

# Ø140 シリーズ

## ■90°T字管

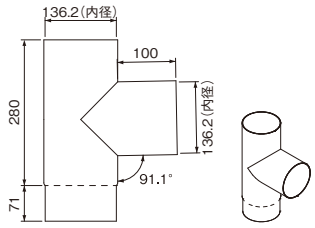


| 名　称 | 板厚×サイズ | 品　番 | |
|---|---|---|---|
| | | アルミシルバー(N) | ステンカラー(NS) |
| T140-90 | 1.9×φ140 | 133021992 | 133021993 |

## ■縦・横拡管90°T字管

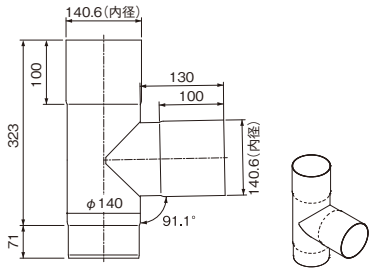


| 名　称 | 板厚×サイズ | 品　番 | |
|---|---|---|---|
| | | アルミシルバー(N) | ステンカラー(NS) |
| TTYK140-90 | 1.9×φ140 | 133047492 | 133047493 |

## ■横拡管90°T字管

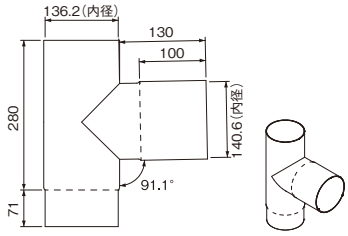


| 名　称 | 板厚×サイズ | 品　番 | |
|---|---|---|---|
| | | アルミシルバー(N) | ステンカラー(NS) |
| TYK140-90 | 1.9×φ140 | 133024992 | 133024993 |

## ■横拡管90°T字管(マリオン)

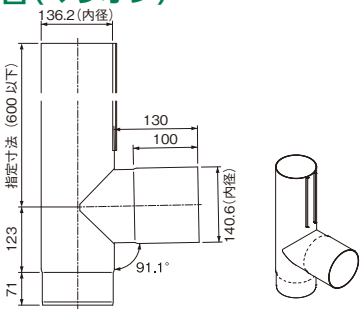


| 名　称 | 板厚×サイズ | 品　番 | |
|---|---|---|---|
| | | アルミシルバー(N) | ステンカラー(NS) |
| M-TYK140-90 | 1.9×φ140 | 138300492 | 138300493 |

※ ご注文時に指定寸法をお伝えください。

## ■90°異径T字管

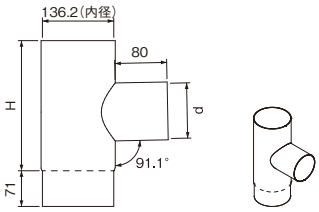


| 名　称 | 板厚×サイズ | 品　番 | | H | d (内径) |
|---|---|---|---|---|---|
| | | アルミシルバー(N) | ステンカラー(NS) | | |
| ET140-60-90 | 1.9×φ140 | 133026392 | 133026393 | 200 | 57.4 |
| ET140-89-90 | | 133026492 | 133026493 | 230 | 86.4 |
| ET140-114-90 | | 133026592 | 133026593 | 250 | 111 |

## ■横拡管90°異径T字管(マリオン)

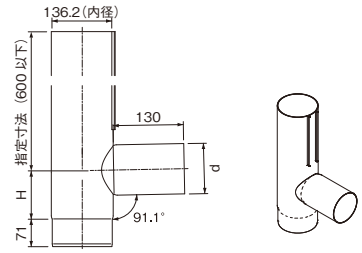


| 名　称 | 板厚×サイズ | 品　番 | | H | d (内径) |
|---|---|---|---|---|---|
| | | アルミシルバー(N) | ステンカラー(NS) | | |
| M-ETYK140-60-90 | 1.9×φ140 | 138301392 | 138301393 | 85 | 61 |
| M-ETYK140-89-90 | | 138301492 | 138301493 | 100 | 90.2 |
| M-ETYK140-114-90 | | 138301592 | 138301593 | 110 | 115.2 |

※ ご注文時に指定寸法をお伝えください。

## ■横拡管90°異径T字管

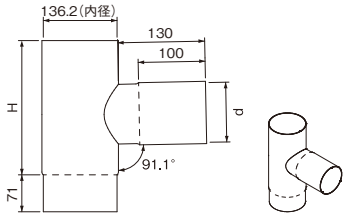


| 名　称 | 板厚×サイズ | 品　番 | | H | d (内径) |
|---|---|---|---|---|---|
| | | アルミシルバー(N) | ステンカラー(NS) | | |
| ETYK140-60-90 | 1.9×φ140 | 133027392 | 133027393 | 200 | 60.4 |
| ETYK140-89-90 | | 133027492 | 133027493 | 230 | 89.4 |
| ETYK140-114-90 | | 133027592 | 133027593 | 250 | 114.4 |

## ■75°Y字管

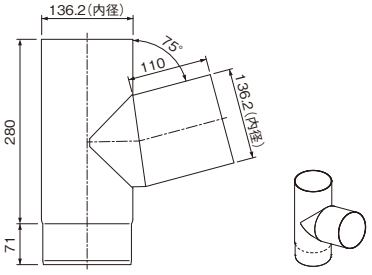


| 名　称 | 板厚×サイズ | 品　番 | |
|---|---|---|---|
| | | アルミシルバー(N) | ステンカラー(NS) |
| Y140-75 | 1.9×φ140 | 133037492 | 133037493 |

※　　は短納期受注対応品となります。納期を御確認ください。
※　　は受注生産品となります。納期を御確認ください。



※アルミシルバー(N)はシルバー艶消しです。
※ステンカラー(NS)は、プラチナステンカラー艶消しです。
※電着ブラック他、特注色につきましてはお問い合わせください。

# Ø140 シリーズ

## ■45°Y字管

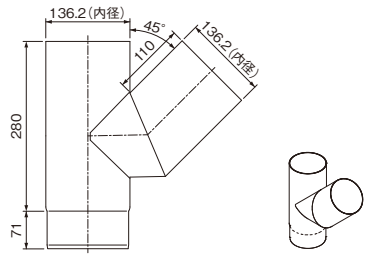


| 名　称 | 板厚×サイズ | 品　番 | |
|---|---|---|---|
| | | アルミシルバー(N) | ステンカラー(NS) |
| Y140-45 | 1.9×φ140 | 133038492 | 133038493 |

## ■横拡管45°Y字管

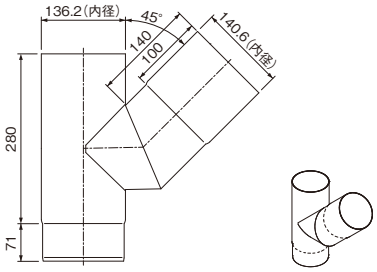


| 名　称 | 板厚×サイズ | 品　番 | |
|---|---|---|---|
| | | アルミシルバー(N) | ステンカラー(NS) |
| YYK140-45 | 1.9×φ140 | 133044492 | 133044493 |

## ■75°異径Y字管

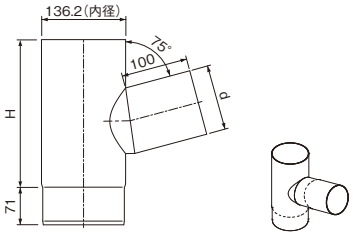


| 名　称 | 板厚×サイズ | 品　番 | | H | d (内径) |
|---|---|---|---|---|---|
| | | アルミシルバー(N) | ステンカラー(NS) | | |
| EY140-60-75 | 1.9×φ140 | 133041392 | 133041393 | 200 | 57.4 |
| EY140-89-75 | | 133041492 | 133041493 | 230 | 86.4 |
| EY140-114-75 | | 133041592 | 133041593 | 250 | 111 |

## ■横拡管75°異径Y字管

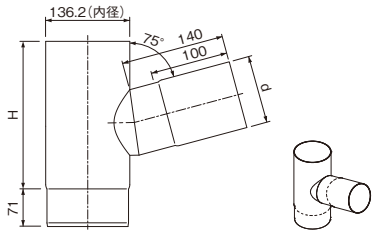


| 名　称 | 板厚×サイズ | 品　番 | | H | d (内径) |
|---|---|---|---|---|---|
| | | アルミシルバー(N) | ステンカラー(NS) | | |
| EYYK140-60-75 | 1.9×φ140 | 133045392 | 133045393 | 200 | 60.4 |
| EYYK140-89-75 | | 133045492 | 133045493 | 230 | 89.4 |
| EYYK140-114-75 | | 133045592 | 133045593 | 250 | 114.4 |

## ■45°異径Y字管

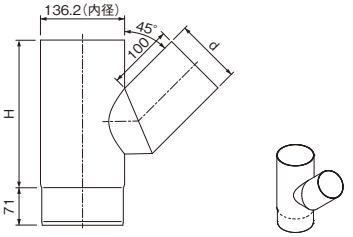


| 名　称 | 板厚×サイズ | 品　番 | | H | d (内径) |
|---|---|---|---|---|---|
| | | アルミシルバー(N) | ステンカラー(NS) | | |
| EY140-60-45 | 1.9×φ140 | 133042392 | 133042393 | 200 | 57.4 |
| EY140-89-45 | | 133042492 | 133042493 | 230 | 86.4 |
| EY140-114-45 | | 133042592 | 133042593 | 250 | 111 |

## ■横拡管45°異径Y字管

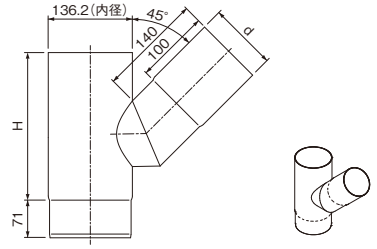


| 名　称 | 板厚×サイズ | 品　番 | | H | d (内径) |
|---|---|---|---|---|---|
| | | アルミシルバー(N) | ステンカラー(NS) | | |
| EYYK140-60-45 | 1.9×φ140 | 133046392 | 133046393 | 200 | 60.4 |
| EYYK140-89-45 | | 133046492 | 133046493 | 230 | 89.4 |
| EYYK140-114-45 | | 133046592 | 133046593 | 250 | 114.4 |

## ■横拡管75°Y字管

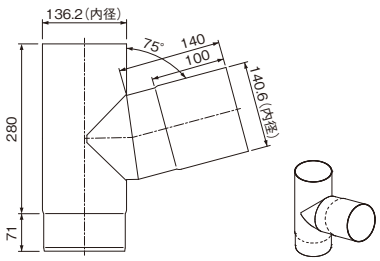


| 名　称 | 板厚×サイズ | 品　番 | |
|---|---|---|---|
| | | アルミシルバー(N) | ステンカラー(NS) |
| YYK140-75 | 1.9×φ140 | 133043492 | 133043493 |

## ■T字管キャップ

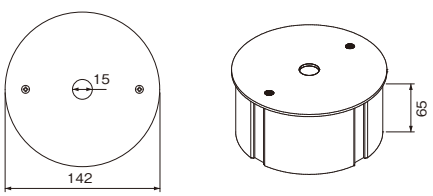


| 名　称 | 板厚×サイズ | 品　番 | |
|---|---|---|---|
| | | アルミシルバー(N) | ステンカラー(NS) |
| TC140 | 1.9×φ140 | 133030592 | 133030593 |

※ トイシールで接着固定してください。

※　　は短納期受注対応品となります。納期を御確認ください。
※　　は受注生産品となります。納期を御確認ください。



※アルミシルバー(N)はシルバー艶消しです。
※ステンカラー(NS)は、プラチナステンカラー艶消しです。
※電着ブラック他、特注色につきましてはお問い合わせください。

# Ø140 シリーズ

## ■短管

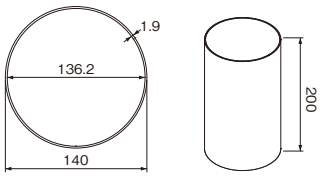


| 名　称 | 板厚×サイズ | 品　番 | |
|---|---|---|---|
| | | アルミシルバー(N) | ステンカラー(NS) |
| T140 | 1.9×φ140 | 133035592 | 133035593 |

## ■拡管ソケット

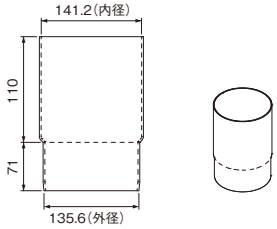


| 名　称 | 板厚×サイズ | 品　番 | |
|---|---|---|---|
| | | アルミシルバー(N) | ステンカラー(NS) |
| SK140 | 1.9×φ140 | 133031592 | 133031593 |

## ■拡管スライドソケット

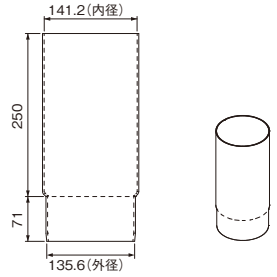


| 名　称 | 板厚×サイズ | 品　番 | |
|---|---|---|---|
| | | アルミシルバー(N) | ステンカラー(NS) |
| SSK140 | 1.9×φ140 | 133032592 | 133032593 |

## ■拡管JIS管ソケット

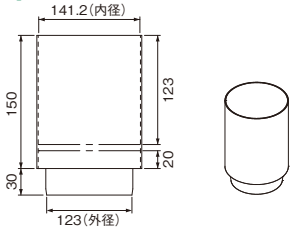


| 名　称 | 板厚×サイズ | 品　番 | |
|---|---|---|---|
| | | アルミシルバー(N) | ステンカラー(NS) |
| JISSK140 | 1.9×φ140 | 133033592 | 133033593 |

## ■拡管排水カバー

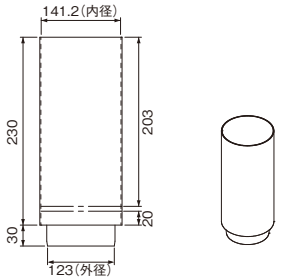


| 名　称 | 板厚×サイズ | 品　番 | | 埋設管塩ビ呼径 |
|---|---|---|---|---|
| | | アルミシルバー(N) | ステンカラー(NS) | |
| HK140 | 1.9×φ140 | 133034592 | 133034593 | 125 |

## ■埋設管カバー

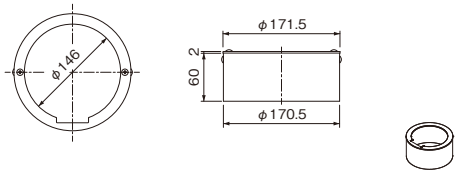


| 名　称 | 板厚×サイズ | 品　番 | | 埋設管塩ビ呼径 |
|---|---|---|---|---|
| | | アルミシルバー(N) | ステンカラー(NS) | |
| MK140 | 1.9×φ140 | 133053492 | 133053493 | 150 |

## ■拡管排水カバー(袴付)

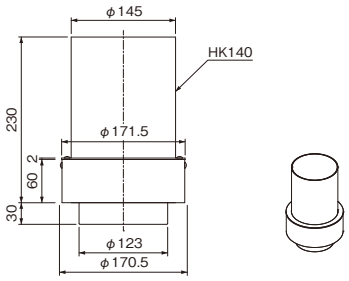


| 名　称 | 板厚×サイズ | 品　番 | | 埋設管塩ビ呼径 |
|---|---|---|---|---|
| | | アルミシルバー(N) | ステンカラー(NS) | |
| HKK140 | 1.9×φ140 | 133054492 | 133054493 | 125・150 |

## ■埋設管メンテ用スライド管

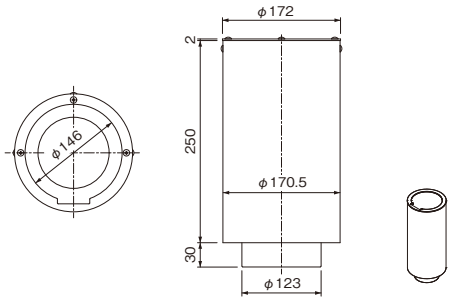


| 名　称 | 板厚×サイズ | 品　番 | | 埋設管塩ビ呼径 |
|---|---|---|---|---|
| | | アルミシルバー(N) | ステンカラー(NS) | |
| M-140HK165-125用 | 1.9×φ140 | 133055492 | 133055493 | 125・150 |

## ■飾りマス

φ140用飾りマスは、横拡管90°T字管をご使用ください。

※　　は短納期受注対応品となります。納期を御確認ください。
※　　は受注生産品となります。納期を御確認ください。



※アルミシルバー(N)はシルバー艶消しです。
※ステンカラー(NS)は、プラチナステンカラー艶消しです。
※電着ブラック他、特注色につきましてはお問い合わせください。

# Ø140 シリーズ

## ■90°十字管

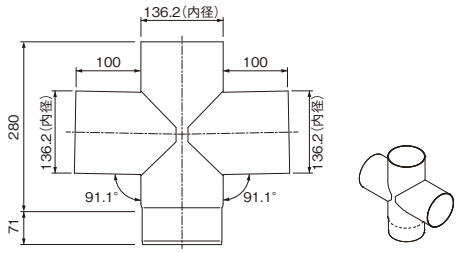


| 名　称 | 板厚×サイズ | 品　番 | |
|---|---|---|---|
| | | アルミシルバー(N) | ステンカラー(NS) |
| J140-90 | 1.9×φ140 | 133056492 | 133056493 |

## ■170°特殊S字管

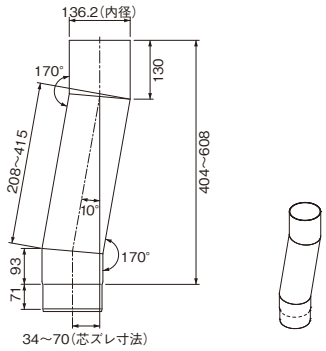


| 名　称 | 板厚×サイズ | 品　番 | |
|---|---|---|---|
| | | アルミシルバー(N) | ステンカラー(NS) |
| TOS-140-170 | 1.9×φ140 | 133052492 | 133052493 |

※ ご注文時に芯ズレ寸法をご指定ください。

## ■90°異径十字管

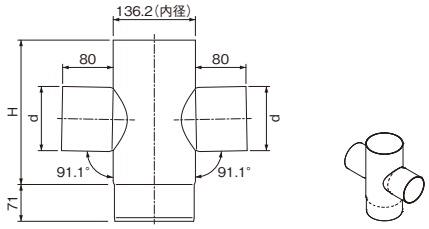


| 名　称 | 板厚×サイズ | 品　番 | | H | d (内径) |
|---|---|---|---|---|---|
| | | アルミシルバー(N) | ステンカラー(NS) | | |
| EJ140-60-90-A | 1.9×φ140 | 133057392 | 133057393 | 200 | 57.4 |
| EJ140-89-90-A | | 133057492 | 133057493 | 230 | 86.4 |
| EJ140-114-90-A | | 133057592 | 133057593 | 250 | 111 |

## ■控バンド(SUS304)

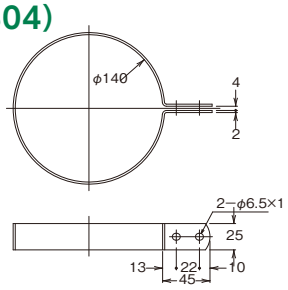


| 名　称 | 板厚×サイズ | 品　番 | |
|---|---|---|---|
| | | シルバー | クリアー |
| BK140 | 2.0×φ140 | 147060992 | 147060993 |

※ 両面塗装
※ アルミシルバーはシルバー、ステンカラーはクリアーのバンドをご使用ください。
パイプとバンドで色の違いはあります。

## ■135°特殊S字管

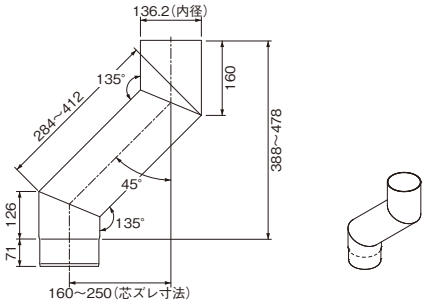


| 名　称 | 板厚×サイズ | 品　番 | |
|---|---|---|---|
| | | アルミシルバー(N) | ステンカラー(NS) |
| TOS-140-135 | 1.9×φ140 | 133050492 | 133050493 |

※ ご注文時に芯ズレ寸法をご指定ください。

## ■タフドレン(SUS304・下部のみクリアー塗装)

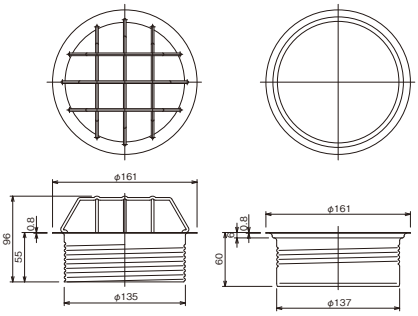


| 名　称 | 板厚×サイズ | 品　番 |
|---|---|---|
| タフドレン140 | 0.8×φ140 | 142114477 |

※ タフドレン使用の場合、拡管ソケット嵌合となります。

## ■160°特殊S字管

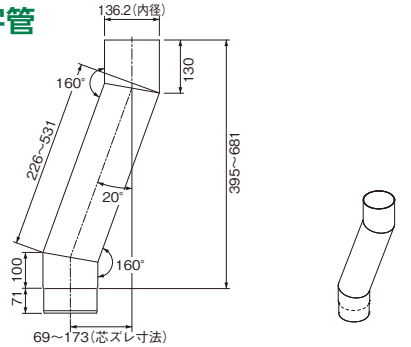


| 名　称 | 板厚×サイズ | 品　番 | |
|---|---|---|---|
| | | アルミシルバー(N) | ステンカラー(NS) |
| TOS-140-160 | 1.9×φ140 | 133051492 | 133051493 |

※ ご注文時に芯ズレ寸法をご指定ください。

## ■絶縁部材

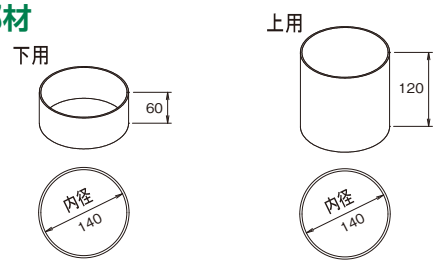


| 名　称 | ゴム厚×サイズ | 品　番 |
|---|---|---|
| 140-下用 | 1.0×φ140 | 183035699 |
| 140-上用 | | 183035799 |

※ 材質:黒CRゴム
異種金属とアルミパイプを接続する場合は必ず絶縁部材を使用してください。
※ バンドレスパイプの場合は、リブを取りご使用ください。
※ 縮管部分にご使用の場合は、お問合せください。

※ 　は短納期受注対応品となります。納期を御確認ください。
※ 　は受注生産品となります。納期を御確認ください。



※アルミシルバー(N)はシルバー艶消しです。
※ステンカラー(NS)は、プラチナステンカラー艶消しです。
※電着ブラック他、特注色につきましてはお問い合わせください。

# Ø165 シリーズ

## ■アルミたてとい　丸バンドレスタイプ（接続部一体成形）

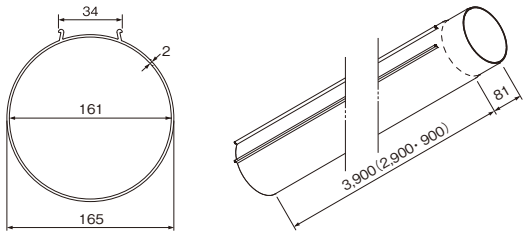


| 名　称 | 板厚×サイズ | 長　さ | 品　番 | |
|---|---|---|---|---|
| | | | アルミシルバー(N) | ステンカラー(NS) |
| ATN-165 | 2.0×φ165 | 900 | 131244192 | 131244193 |
| | | 2,900 | 131244392 | 131244393 |
| | | 3,900 | 131244492 | 131244493 |

## ■アルミたてとい　丸バンドタイプ（接続部一体成形）

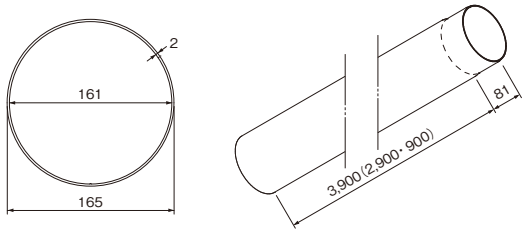


| 名　称 | 板厚×サイズ | 長　さ | 品　番 | |
|---|---|---|---|---|
| | | | アルミシルバー(N) | ステンカラー(NS) |
| AT-165 | 2.0×φ165 | 900 | 131224192 | 131224193 |
| | | 2,900 | 131224392 | 131224393 |
| | | 3,900 | 131224492 | 131224493 |

## ■90˚エルボ

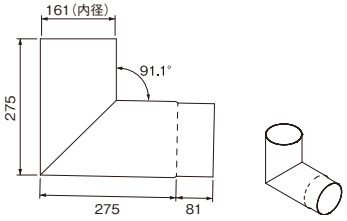


| 名　称 | 板厚×サイズ | 品　番 | |
|---|---|---|---|
| | | アルミシルバー(N) | ステンカラー(NS) |
| E165-90 | 2.0×φ165 | 133002592 | 133002593 |

## ■拡管90˚エルボ

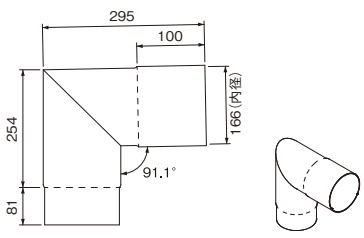


| 名　称 | 板厚×サイズ | 品　番 | |
|---|---|---|---|
| | | アルミシルバー(N) | ステンカラー(NS) |
| KE165-90 | 2.0×φ165 | 133005592 | 133005593 |

## ■105˚エルボ

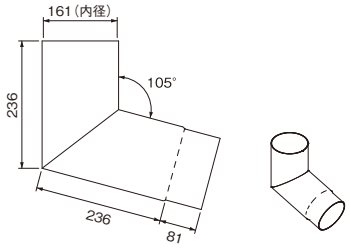


| 名　称 | 板厚×サイズ | 品　番 | |
|---|---|---|---|
| | | アルミシルバー(N) | ステンカラー(NS) |
| E165-105 | 2.0×φ165 | 133002692 | 133002693 |

## ■拡管105˚エルボ

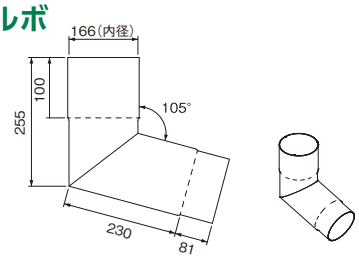


| 名　称 | 板厚×サイズ | 品　番 | |
|---|---|---|---|
| | | アルミシルバー(N) | ステンカラー(NS) |
| KE165-105 | 2.0×φ165 | 133005692 | 133005693 |

## ■135˚エルボ

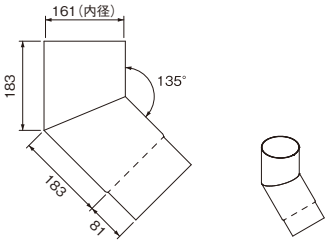


| 名　称 | 板厚×サイズ | 品　番 | |
|---|---|---|---|
| | | アルミシルバー(N) | ステンカラー(NS) |
| E165-135 | 2.0×φ165 | 133002792 | 133002793 |

## ■拡管135˚エルボ

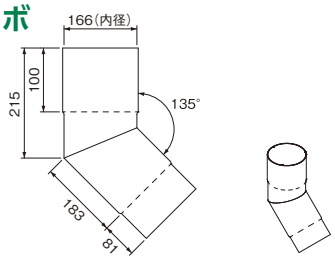


| 名　称 | 板厚×サイズ | 品　番 | |
|---|---|---|---|
| | | アルミシルバー(N) | ステンカラー(NS) |
| KE165-135 | 2.0×φ165 | 133005792 | 133005793 |

## ■減音90˚エルボ

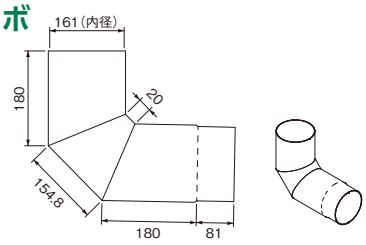


| 名　称 | 板厚×サイズ | 品　番 | |
|---|---|---|---|
| | | アルミシルバー(N) | ステンカラー(NS) |
| GE165-90 | 2.0×φ165 | 133008592 | 133008593 |

※　　は短納期受注対応品となります。納期を御確認ください。
※　　は受注生産品となります。納期を御確認ください。

※アルミシルバー(N)はシルバー艶消しです。
※ステンカラー(NS)は、プラチナステンカラー艶消しです。
※電着ブラック他、特注色につきましてはお問い合わせください。

# Ø165 シリーズ

## ■90°T字管

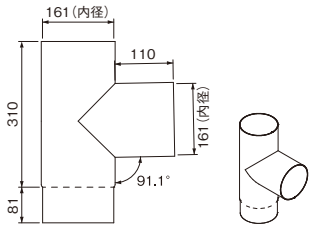


| 名　称 | 板厚×サイズ | 品　番 | |
|---|---|---|---|
| | | アルミシルバー(N) | ステンカラー(NS) |
| T165-90 | 2.0×φ165 | 133022592 | 133022593 |

## ■縦・横拡管90°T字管

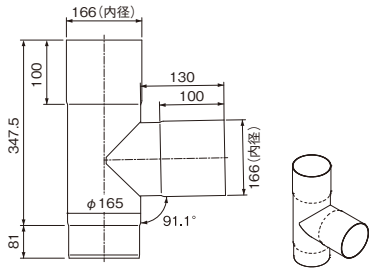


| 名　称 | 板厚×サイズ | 品　番 | |
|---|---|---|---|
| | | アルミシルバー(N) | ステンカラー(NS) |
| TTYK165-90 | 2.0×φ165 | 133047592 | 133047593 |

## ■横拡管90°T字管

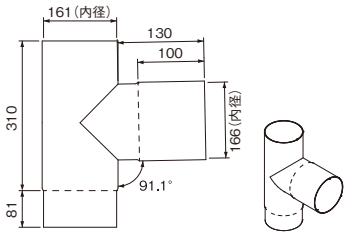


| 名　称 | 板厚×サイズ | 品　番 | |
|---|---|---|---|
| | | アルミシルバー(N) | ステンカラー(NS) |
| TYK165-90 | 2.0×φ165 | 133025592 | 133025593 |

## ■横拡管90°T字管(マリオン)

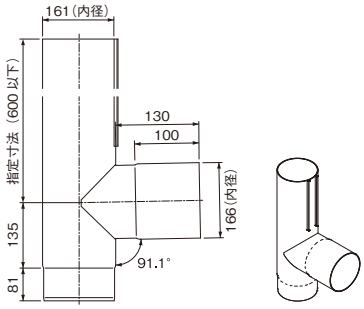


| 名　称 | 板厚×サイズ | 品　番 | |
|---|---|---|---|
| | | アルミシルバー(N) | ステンカラー(NS) |
| M-TYK165-90 | 2.0×φ165 | 138300592 | 138300593 |

※ ご注文時に指定寸法をお伝えください。

## ■90°異径T字管

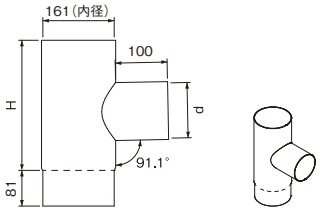


| 名　称 | 板厚×サイズ | 品　番 | | H | d (内径) |
|---|---|---|---|---|---|
| | | アルミシルバー(N) | ステンカラー(NS) | | |
| ET165-89-90 | 2.0×φ165 | 133026692 | 133026693 | 240 | 86.4 |
| ET165-114-90 | | 133026792 | 133026793 | 260 | 111 |
| ET165-140-90 | | 133026892 | 133026893 | 280 | 136.2 |

## ■横拡管90°異径T字管(マリオン)

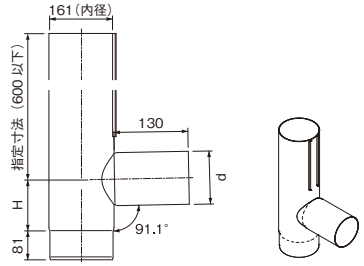


| 名　称 | 板厚×サイズ | 品　番 | | H | d (内径) |
|---|---|---|---|---|---|
| | | アルミシルバー(N) | ステンカラー(NS) | | |
| M-ETYK165-89-90 | 2.0×φ165 | 138301792 | 138301793 | 100 | 90.2 |
| M-ETYK165-114-90 | | 138301892 | 138301893 | 110 | 115.2 |
| M-ETYK165-140-90 | | 138301992 | 138301993 | 120 | 141.2 |

## ■横拡管90°異径T字管

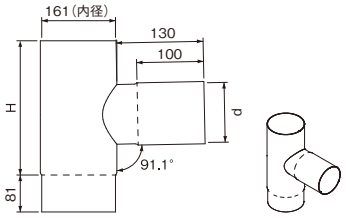


| 名　称 | 板厚×サイズ | 品　番 | | H | d (内径) |
|---|---|---|---|---|---|
| | | アルミシルバー(N) | ステンカラー(NS) | | |
| ETYK165-89-90 | 2.0×φ165 | 133027692 | 133027693 | 240 | 89.4 |
| ETYK165-114-90 | | 133027792 | 133027793 | 260 | 114.4 |
| ETYK165-140-90 | | 133027892 | 133027893 | 280 | 140.6 |

## ■75°Y字管

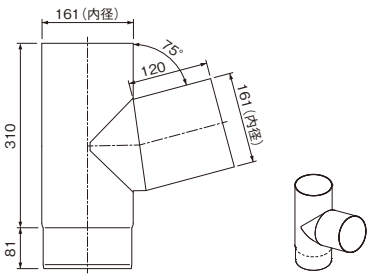


| 名　称 | 板厚×サイズ | 品　番 | |
|---|---|---|---|
| | | アルミシルバー(N) | ステンカラー(NS) |
| Y165-75 | 2.0×φ165 | 133037592 | 133037593 |

※　　は短納期受注対応品となります。納期を御確認ください。
※　　は受注生産品となります。納期を御確認ください。

※アルミシルバー(N)はシルバー艶消しです。
※ステンカラー(NS)は、プラチナステンカラー艶消しです。
※電着ブラック他、特注色につきましてはお問い合わせください。

# Ø165 シリーズ

## ■45°Y字管

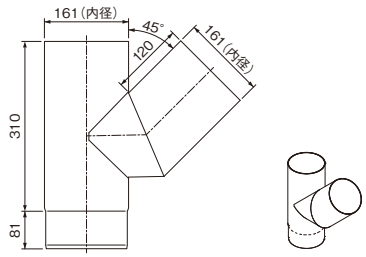


| 名　称 | 板厚×サイズ | 品　番 | |
|---|---|---|---|
| | | アルミシルバー(N) | ステンカラー(NS) |
| Y165-45 | 2.0×φ165 | 133038592 | 133038593 |

## ■横拡管45°Y字管

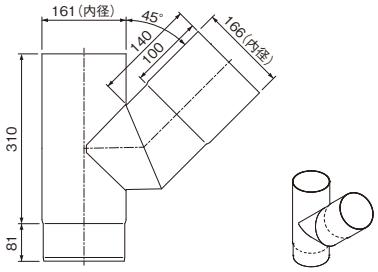


| 名　称 | 板厚×サイズ | 品　番 | |
|---|---|---|---|
| | | アルミシルバー(N) | ステンカラー(NS) |
| YYK165-45 | 2.0×φ165 | 133044592 | 133044593 |

## ■75°異径Y字管

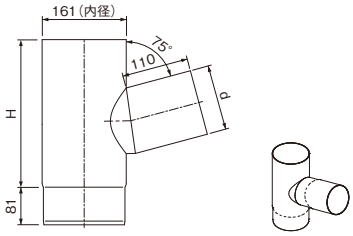


| 名　称 | 板厚×サイズ | 品　番 | | H | d (内径) |
|---|---|---|---|---|---|
| | | アルミシルバー(N) | ステンカラー(NS) | | |
| EY165-89-75 | 2.0×φ165 | 133041792 | 133041793 | 240 | 86.4 |
| EY165-114-75 | | 133041892 | 133041893 | 260 | 111 |
| EY165-140-75 | | 133041992 | 133041993 | 280 | 136.2 |

## ■横拡管75°異径Y字管

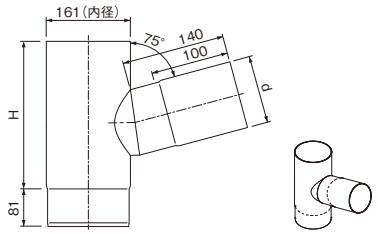


| 名　称 | 板厚×サイズ | 品　番 | | H | d (内径) |
|---|---|---|---|---|---|
| | | アルミシルバー(N) | ステンカラー(NS) | | |
| EYYK165-89-75 | 2.0×φ165 | 133045792 | 133045793 | 240 | 89.4 |
| EYYK165-114-75 | | 133045892 | 133045893 | 260 | 114.4 |
| EYYK165-140-75 | | 133045992 | 133045993 | 280 | 140.6 |

## ■45°異径Y字管

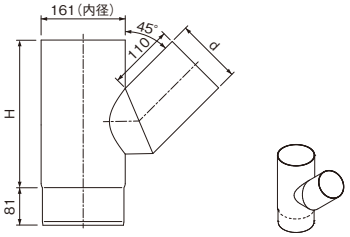


| 名　称 | 板厚×サイズ | 品　番 | | H | d (内径) |
|---|---|---|---|---|---|
| | | アルミシルバー(N) | ステンカラー(NS) | | |
| EY165-89-45 | 2.0×φ165 | 133042792 | 133042793 | 240 | 86.4 |
| EY165-114-45 | | 133042892 | 133042893 | 260 | 111 |
| EY165-140-45 | | 133042992 | 133042993 | 280 | 136.2 |

## ■横拡管45°異径Y字管

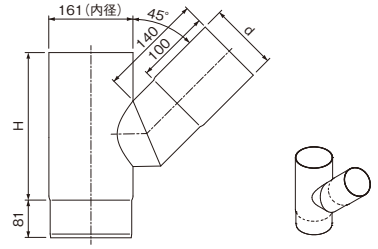


| 名　称 | 板厚×サイズ | 品　番 | | H | d (内径) |
|---|---|---|---|---|---|
| | | アルミシルバー(N) | ステンカラー(NS) | | |
| EYYK165-89-45 | 2.0×φ165 | 133046792 | 133046793 | 240 | 89.4 |
| EYYK165-114-45 | | 133046892 | 133046893 | 260 | 114.4 |
| EYYK165-140-45 | | 133046992 | 133046993 | 280 | 140.6 |

## ■横拡管75°Y字管

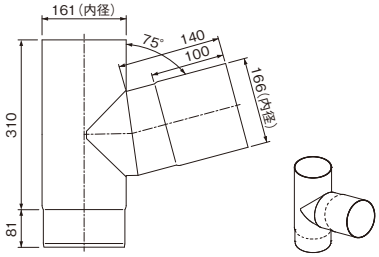


| 名　称 | 板厚×サイズ | 品　番 | |
|---|---|---|---|
| | | アルミシルバー(N) | ステンカラー(NS) |
| YYK165-75 | 2.0×φ165 | 133043592 | 133043593 |

## ■T字管キャップ

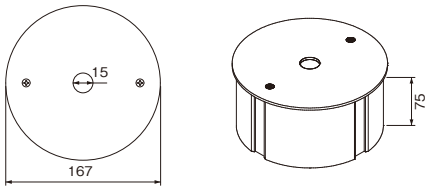


| 名　称 | 板厚×サイズ | 品　番 | |
|---|---|---|---|
| | | アルミシルバー(N) | ステンカラー(NS) |
| TC165 | 2.0×φ165 | 133030692 | 133030693 |

※ トイシールで接着固定してください。

※　　は短納期受注対応品となります。納期を御確認ください。
※　　は受注生産品となります。納期を御確認ください。



※アルミシルバー(N)はシルバー艶消しです。
※ステンカラー(NS)は、プラチナステンカラー艶消しです。
※電着ブラック他、特注色につきましてはお問い合わせください。

# Ø165 シリーズ

## ■短管

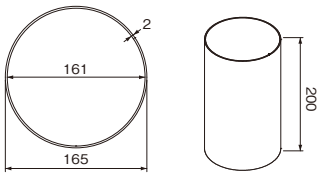


| 名　称 | 板厚×サイズ | 品　番 | |
|---|---|---|---|
| | | アルミシルバー(N) | ステンカラー(NS) |
| T165 | 2.0×φ165 | 133035692 | 133035693 |

## ■拡管ソケット

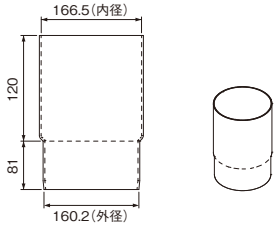


| 名　称 | 板厚×サイズ | 品　番 | |
|---|---|---|---|
| | | アルミシルバー(N) | ステンカラー(NS) |
| SK165 | 2.0×φ165 | 133031692 | 133031693 |

## ■拡管スライドソケット

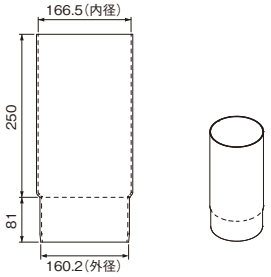


| 名　称 | 板厚×サイズ | 品　番 | |
|---|---|---|---|
| | | アルミシルバー(N) | ステンカラー(NS) |
| SSK165 | 2.0×φ165 | 133032692 | 133032693 |

## ■拡管JIS管ソケット

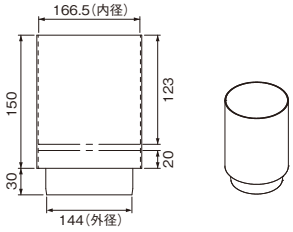


| 名　称 | 板厚×サイズ | 品　番 | |
|---|---|---|---|
| | | アルミシルバー(N) | ステンカラー(NS) |
| JISSK165 | 2.0×φ165 | 133033692 | 133033693 |

## ■拡管排水カバー

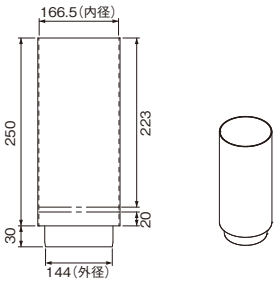


| 名　称 | 板厚×サイズ | 品　番 | | 埋設管塩ビ呼径 |
|---|---|---|---|---|
| | | アルミシルバー(N) | ステンカラー(NS) | |
| HK165 | 2.0×φ165 | 133034692 | 133034693 | 150 |

## ■埋設管カバー

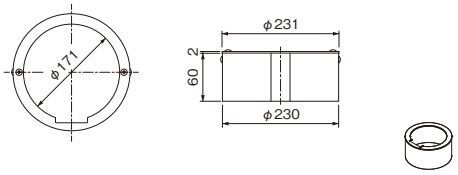


| 名　称 | 板厚×サイズ | 品　番 | | 埋設管塩ビ呼径 |
|---|---|---|---|---|
| | | アルミシルバー(N) | ステンカラー(NS) | |
| MK165 | 2.0×φ165 | 133053592 | 133053593 | 200 |

## ■拡管排水カバー(袴付)

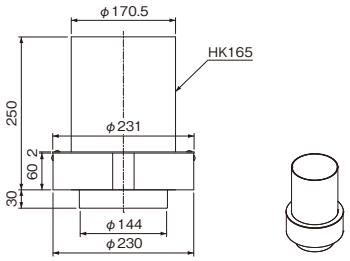


| 名　称 | 板厚×サイズ | 品　番 | | 埋設管塩ビ呼径 |
|---|---|---|---|---|
| | | アルミシルバー(N) | ステンカラー(NS) | |
| HKK165 | 2.0×φ165 | 133054592 | 133054593 | 150・200 |

## ■埋設管メンテ用スライド管

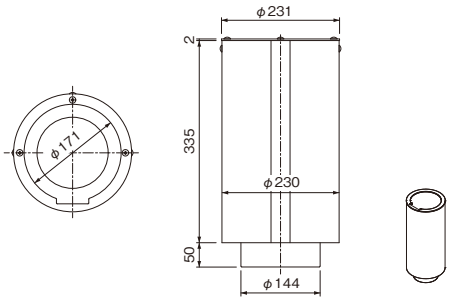


| 名　称 | 板厚×サイズ | 品　番 | | 埋設管塩ビ呼径 |
|---|---|---|---|---|
| | | アルミシルバー(N) | ステンカラー(NS) | |
| M-165HK230-150用 | 2.0×φ165 | 133055592 | 133055593 | 150・200 |

## ■飾りマス

φ165用飾りマスは、横拡管90°T字管をご使用ください。

※　　は短納期受注対応品となります。納期を御確認ください。
※　　は受注生産品となります。納期を御確認ください。
※　　は別注品となります。納期を御確認ください。



※アルミシルバー(N)はシルバー艶消しです。
※ステンカラー(NS)は、プラチナステンカラー艶消しです。
※電着ブラック他、特注色につきましてはお問い合わせください。

# Ø165 シリーズ

## ■90°十字管

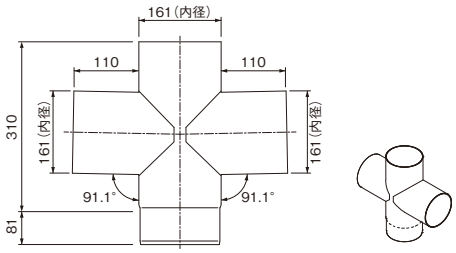


| 名　称 | 板厚×サイズ | 品　番 | |
|---|---|---|---|
| | | アルミシルバー(N) | ステンカラー(NS) |
| J165-90 | 2.0×φ165 | 133056592 | 133056593 |

## ■90°異径十字管

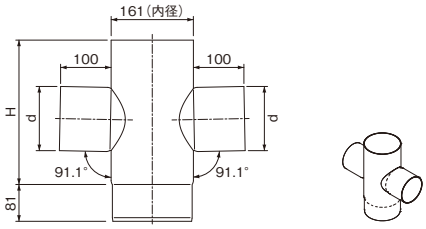


| 名　称 | 板厚×サイズ | 品　番 | | H | d（内径） |
|---|---|---|---|---|---|
| | | アルミシルバー(N) | ステンカラー(NS) | | |
| EJ165-89-90-A | 2.0×φ165 | 133057692 | 133057693 | 240 | 86.4 |
| EJ165-114-90-A | | 133057792 | 133057793 | 260 | 111 |
| EJ165-140-90-A | | 133057892 | 133057893 | 280 | 136.2 |

## ■135°特殊S字管

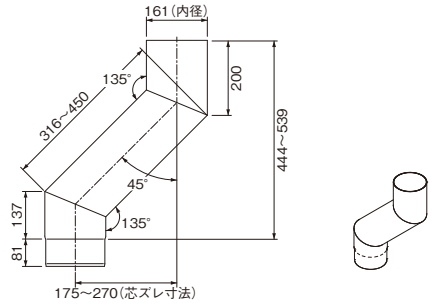


| 名　称 | 板厚×サイズ | 品　番 | |
|---|---|---|---|
| | | アルミシルバー(N) | ステンカラー(NS) |
| TOS-165-135 | 2.0×φ165 | 133050592 | 133050593 |

※ ご注文時に芯ズレ寸法をご指定ください。

## ■160°特殊S字管

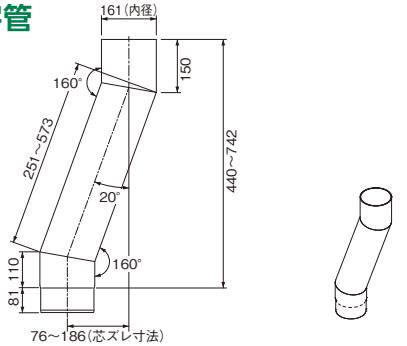


| 名　称 | 板厚×サイズ | 品　番 | |
|---|---|---|---|
| | | アルミシルバー(N) | ステンカラー(NS) |
| TOS-165-160 | 2.0×φ165 | 133051592 | 133051593 |

※ ご注文時に芯ズレ寸法をご指定ください。

## ■170°特殊S字管

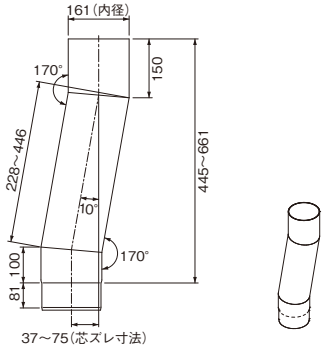


| 名　称 | 板厚×サイズ | 品　番 | |
|---|---|---|---|
| | | アルミシルバー(N) | ステンカラー(NS) |
| TOS-165-170 | 2.0×φ165 | 133052592 | 133052593 |

※ ご注文時に芯ズレ寸法をご指定ください。

## ■控バンド(SUS304)

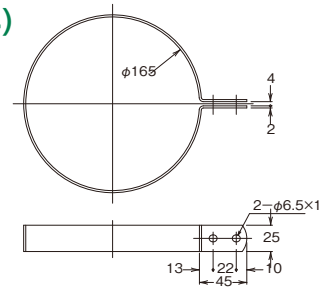


| 名　称 | 板厚×サイズ | 品　番 | |
|---|---|---|---|
| | | シルバー | クリアー |
| BK165 | 2.0×φ165 | 147061392 | 147061393 |

※ 両面塗装
※ アルミシルバーはシルバー、ステンカラーはクリアーのバンドをご使用ください。
パイプとバンドで色の違いはあります。

## ■タフドレン(SUS304・下部のみクリアー塗装)

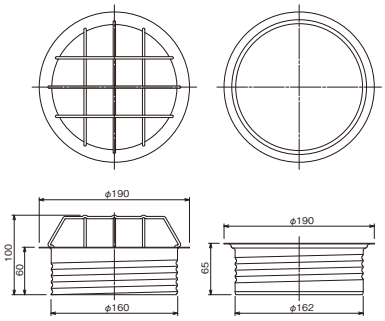


| 名　称 | 板厚×サイズ | 品　番 |
|---|---|---|
| タフドレン165 | 0.8×φ165 | 142114677 |

※ タフドレン使用の場合、拡管ソケット嵌合となります。

## ■絶縁部材

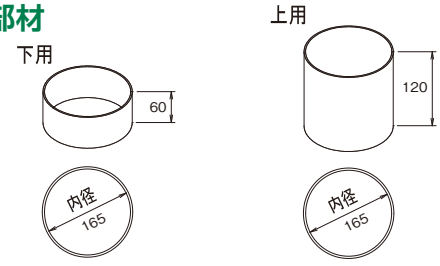


| 名　称 | ゴム厚×サイズ | 品　番 |
|---|---|---|
| 165-下用 | 1.0×φ165 | 183035899 |
| 165-上用 | | 183035999 |

※ 材質：黒CRゴム
異種金属とアルミパイプを接続する場合は必ず絶縁部材を使用してください。
※ バンドレスパイプの場合は、リブを取りご使用ください。
※ 縮管部分にご使用の場合は、お問合せください。

※ 　　は短納期受注対応品となります。納期を御確認ください。
※ 　　は受注生産品となります。納期を御確認ください。



※アルミシルバー(N)はシルバー艶消しです。
※ステンカラー(NS)は、プラチナステンカラー艶消しです。
※電着ブラック他、特注色につきましてはお問い合わせください。

# 100角シリーズ

## ■アルミたてとい　角バンドレスタイプ

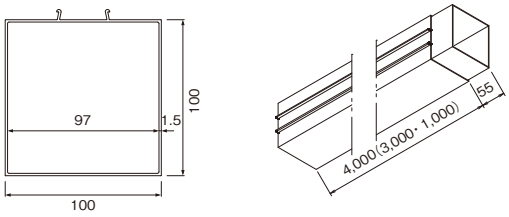


| 名　称 | 板厚×サイズ | 長　さ | 品　番 | |
|---|---|---|---|---|
| | | | アルミシルバー(N) | ステンカラー(NS) |
| KTN100 | 1.5×100角 | 1,000 | 131260192 | 131260193 |
| | | 3,000 | 131260392 | 131260393 |
| | | 4,000 | 131260492 | 131260493 |

## ■減音90°エルボ

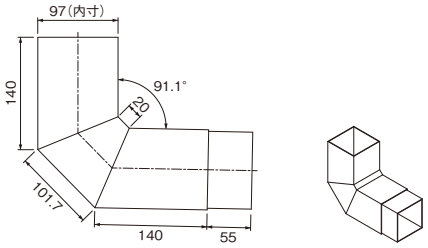


| 名　称 | 板厚×サイズ | 品　番 | |
|---|---|---|---|
| | | アルミシルバー(N) | ステンカラー(NS) |
| GEK100-90 | 1.5×100角 | 136034592 | 136034593 |

## ■90°エルボ角型

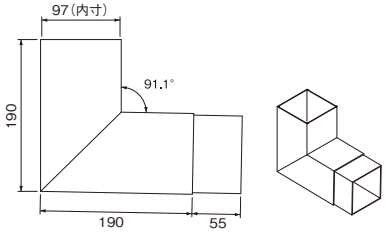


| 名　称 | 板厚×サイズ | 品　番 | |
|---|---|---|---|
| | | アルミシルバー(N) | ステンカラー(NS) |
| EK100-90 | 1.5×100角 | 136000192 | 136000193 |

## ■90°T字管角型

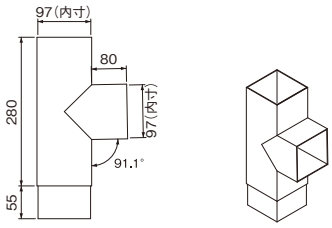


| 名　称 | 板厚×サイズ | 品　番 | |
|---|---|---|---|
| | | アルミシルバー(N) | ステンカラー(NS) |
| TK100-90 | 1.5×100角 | 136020192 | 136020193 |

## ■105°エルボ角型

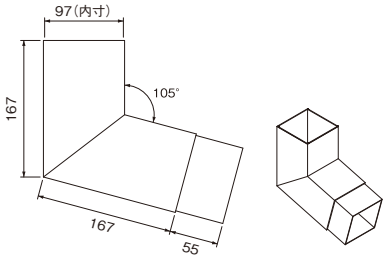


| 名　称 | 板厚×サイズ | 品　番 | |
|---|---|---|---|
| | | アルミシルバー(N) | ステンカラー(NS) |
| EK100-105 | 1.5×100角 | 136000292 | 136000293 |

## ■90°角丸異形T字管

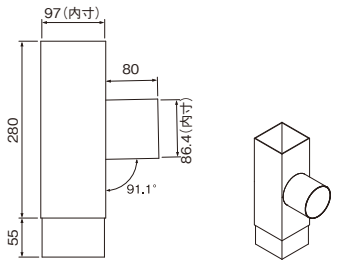


| 名　称 | 板厚×サイズ | 品　番 | |
|---|---|---|---|
| | | アルミシルバー(N) | ステンカラー(NS) |
| EKT100-89-90 | 1.5×100角 | 136023392 | 136023393 |

## ■135°エルボ角型

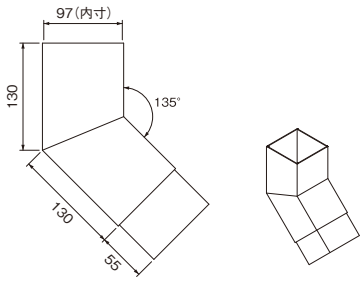


| 名　称 | 板厚×サイズ | 品　番 | |
|---|---|---|---|
| | | アルミシルバー(N) | ステンカラー(NS) |
| EK100-135 | 1.5×100角 | 136000392 | 136000393 |

## ■横拡管90°角丸異形T字管

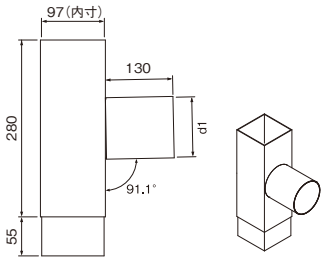


| 名　称 | 板厚×サイズ | 品　番 | | d1(内寸) |
|---|---|---|---|---|
| | | アルミシルバー(N) | ステンカラー(NS) | |
| ETYKK100-60-90 | 1.5×100角 | 136024192 | 136024193 | 61 |
| ETYKK100-89-90 | | 136024392 | 136024393 | 90.2 |
| ETYKK100-114-90 | | 136024492 | 136024493 | 115.2 |

※　　は短納期受注対応品となります。納期を御確認ください。
※　　は受注生産品となります。納期を御確認ください。



※アルミシルバー(N)はシルバー艶消しです。
※ステンカラー(NS)は、プラチナステンカラー艶消しです。
※電着ブラック他、特注色につきましてはお問い合わせください。

# 100角シリーズ

## ■横拡管90°角丸異径T字管（マリオン）

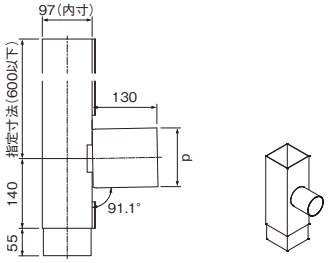


| 名　称 | 板厚×サイズ | 品　番 | | d（内寸） |
|---|---|---|---|---|
| | | アルミシルバー（N） | ステンカラー（NS） | |
| M-ETYKK100-60-90 | 1.5×100角 | 138302092 | 138302093 | 61 |
| M-ETYKK100-89-90 | | 138302192 | 138302193 | 90.2 |
| M-ETYKK100-114-90 | | 138302292 | 138302293 | 115.2 |

※ ご注文時に指定寸法をお伝えください。

## ■短管付角丸接続管

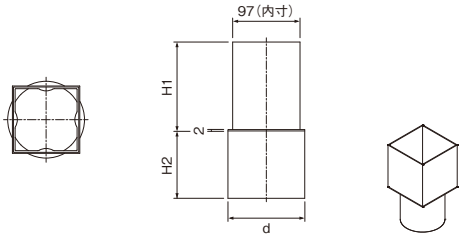


| 名　称 | 板厚×サイズ | 品　番 | | H1 | H2 | d（外径） |
|---|---|---|---|---|---|---|
| | | アルミシルバー（N） | ステンカラー（NS） | | | |
| TKH100-89 | 1.5×100角 | 136027192 | 136027193 | 132 | 100 | 89 |
| TKH100-114 | | 136027292 | 136027293 | 130 | 102 | 114 |

※ 主に中継ドレンの納まりに使用。

## ■角T字管キャップ

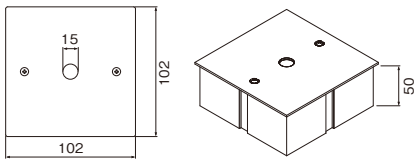


| 名　称 | 板厚×サイズ | 品　番 | |
|---|---|---|---|
| | | アルミシルバー（N） | ステンカラー（NS） |
| TC100 | 1.5×100角 | 136030192 | 136030193 |

※ トイシールで接着固定してください。

## ■角型スライドソケット

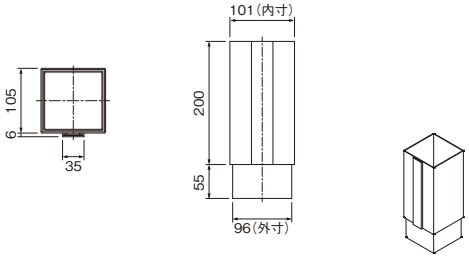


| 名　称 | 板厚×サイズ | 品　番 | |
|---|---|---|---|
| | | アルミシルバー（N） | ステンカラー（NS） |
| KS100 | 1.5×100角 | 136026892 | 136026893 |

## ■角丸異形ソケット

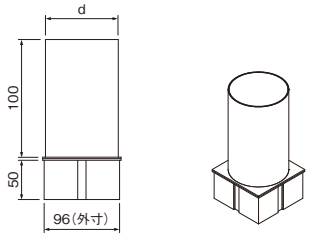


| 名　称 | 板厚×サイズ | 品　番 | | d（内寸） |
|---|---|---|---|---|
| | | アルミシルバー（N） | ステンカラー（NS） | |
| KME89-100 | 1.5×100角 | 136032192 | 136032193 | 90.2 |
| KME114-100 | 1.5×100角 | 136032292 | 136032293 | 115.2 |

## ■拡管排水カバー

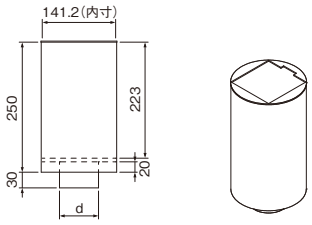


| 名　称 | 板厚×サイズ | 品　番 | | d（外寸） | 埋設管塩ビ呼径 |
|---|---|---|---|---|---|
| | | アルミシルバー（N） | ステンカラー（NS） | | |
| 100角 HK140-75 | 1.5×100角 | 136031192 | 136031193 | 75 | 75 |
| 100角 HK140-100 | | 136031292 | 136031293 | 98 | 100 |
| 100角 HK140-125 | | 136031392 | 136031393 | 123 | 125 |

## ■縦引きドレン用中継材

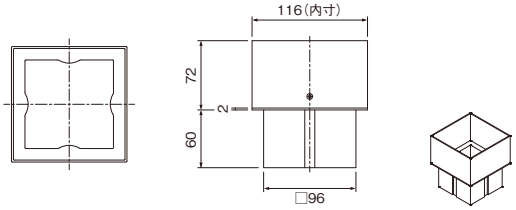


| 名　称 | 板厚×サイズ | 品　番 | |
|---|---|---|---|
| | | アルミシルバー（N） | ステンカラー（NS） |
| TTS120-96 | 1.5×100角 | 136026592 | 136026593 |

※ 塩ビ100上部直接取合。

## ■丸角排水管カバー

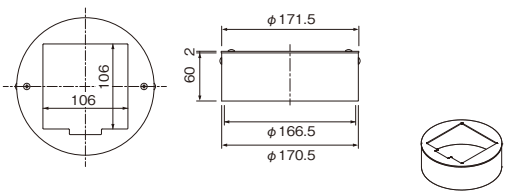


| 名　称 | 板厚×サイズ | 品　番 | | 埋設管塩ビ呼径 |
|---|---|---|---|---|
| | | アルミシルバー（N） | ステンカラー（NS） | |
| MK-HKC100 | 1.5×100角 | 136031592 | 136031593 | 150 |

※ は短納期受注対応品となります。納期を御確認ください。
※ は受注生産品となります。納期を御確認ください。
※ は別注品となります。納期を御確認ください。

※アルミシルバー（N）はシルバー艶消しです。
※ステンカラー（NS）は、プラチナステンカラー艶消しです。
※電着ブラック他、特注色につきましてはお問い合わせください。

# 100角シリーズ

## ■角排水管カバー

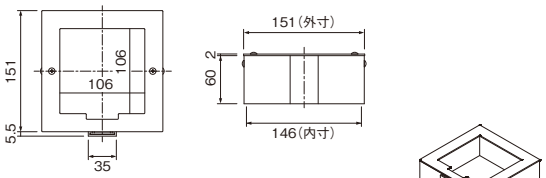


| 名　称 | 板厚×サイズ | 品　番 | | 埋設管塩ビ呼径 |
|---|---|---|---|---|
| | | アルミシルバー(N) | ステンカラー(NS) | |
| K-HKC-100 | 1.5×100角 | 136031792 | 136031793 | 150 |

## ■丸角埋設管メンテ用スライド管

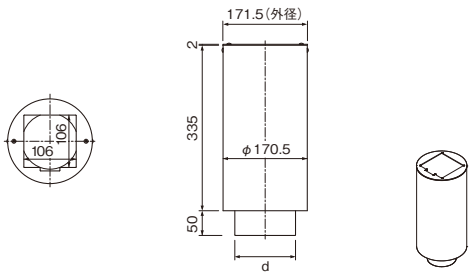


| 名　称 | 板厚×サイズ | 品　番 | | d(外径) | 埋設管塩ビ呼径 |
|---|---|---|---|---|---|
| | | アルミシルバー(N) | ステンカラー(NS) | | |
| MK-100角KK165-100用 | 1.5×100角 | 136028192 | 136028193 | 98 | 100 |
| MK-100角KK165-125用 | | 136028292 | 136028293 | 123 | 125 |

## ■面取り角埋設管メンテ用スライド管

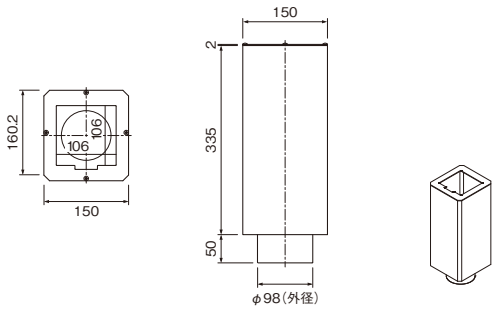


| 名　称 | 板厚×サイズ | 品　番 | | 埋設管塩ビ呼径 |
|---|---|---|---|---|
| | | アルミシルバー(N) | ステンカラー(NS) | |
| MTHK100角-100用 | 1.5×100角 | 136032592 | 136032593 | 100 |

## ■飾りマス

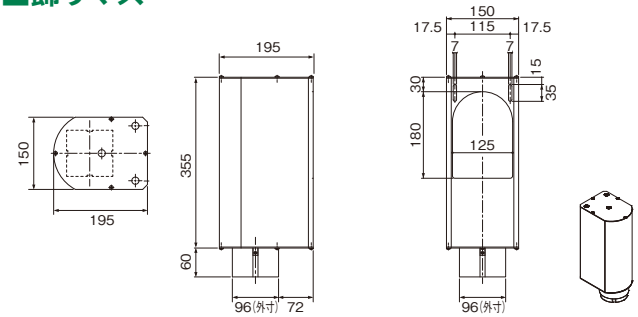


| 名　称 | 板厚×サイズ | 品　番 | |
|---|---|---|---|
| | | アルミシルバー(N) | ステンカラー(NS) |
| KM-100角 | 1.5×100角 | 136035192 | 136035193 |

## ■135°特殊S字管

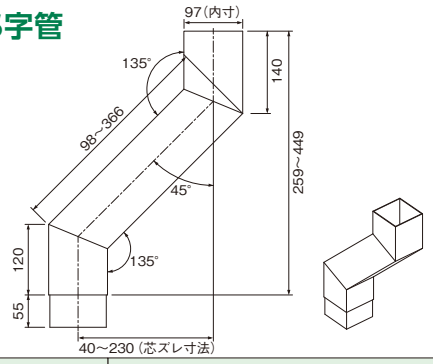


| 名　称 | 板厚×サイズ | 品　番 | |
|---|---|---|---|
| | | アルミシルバー(N) | ステンカラー(NS) |
| KTOS-100-135 | 1.5×100角 | 136033192 | 136033193 |

※ ご注文時に芯ズレ寸法をご指定ください。

## ■160°特殊S字管

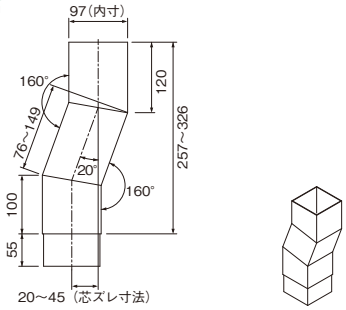


| 名　称 | 板厚×サイズ | 品　番 | |
|---|---|---|---|
| | | アルミシルバー(N) | ステンカラー(NS) |
| KTOS-100-160 | 1.5×100角 | 136033692 | 136033693 |

※ ご注文時に芯ズレ寸法をご指定ください。

## ■170°特殊S字管

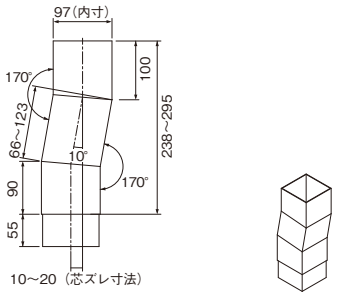


| 名　称 | 板厚×サイズ | 品　番 | |
|---|---|---|---|
| | | アルミシルバー(N) | ステンカラー(NS) |
| KTOS-100-170 | 1.5×100角 | 136034192 | 136034193 |

※ ご注文時に芯ズレ寸法をご指定ください。

※ 　　は短納期受注対応品となります。納期を御確認ください。
※ 　　は受注生産品となります。納期を御確認ください。
※ 　　は別注品となります。納期を御確認ください。



※アルミシルバー(N)はシルバー艶消しです。
※ステンカラー(NS)は、プラチナステンカラー艶消しです。
※電着ブラック他、特注色につきましてはお問い合わせください。

# 125角シリーズ

## ■アルミたてとい　角バンドレスタイプ

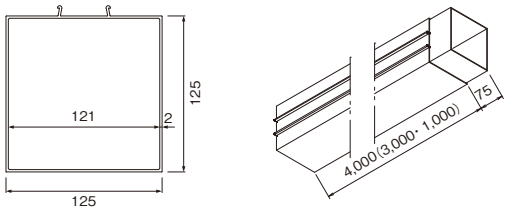


| 名　称 | 板厚×サイズ | 長　さ | 品　番 | |
|---|---|---|---|---|
| | | | アルミシルバー(N) | ステンカラー(NS) |
| KTN125 | 2.0×125角 | 1,000 | 131261192 | 131261193 |
| | | 3,000 | 131261392 | 131261393 |
| | | 4,000 | 131261492 | 131261493 |

## ■90°エルボ角型

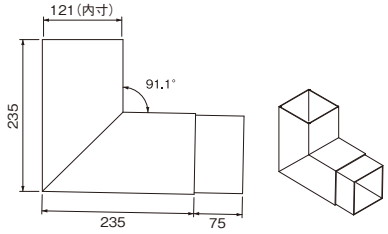


| 名　称 | 板厚×サイズ | 品　番 | |
|---|---|---|---|
| | | アルミシルバー(N) | ステンカラー(NS) |
| EK125-90 | 2.0×125角 | 136000792 | 136000793 |

## ■105°エルボ角型

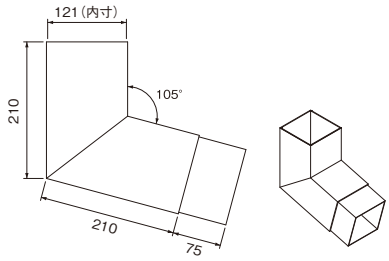


| 名　称 | 板厚×サイズ | 品　番 | |
|---|---|---|---|
| | | アルミシルバー(N) | ステンカラー(NS) |
| EK125-105 | 2.0×125角 | 136000892 | 136000893 |

## ■135°エルボ角型

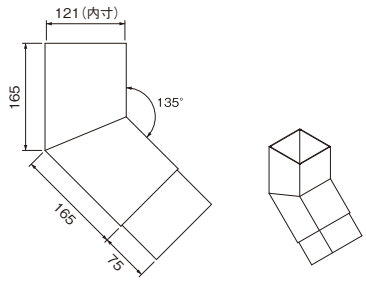


| 名　称 | 板厚×サイズ | 品　番 | |
|---|---|---|---|
| | | アルミシルバー(N) | ステンカラー(NS) |
| EK125-135 | 2.0×125角 | 136000992 | 136000993 |

## ■減音90°エルボ

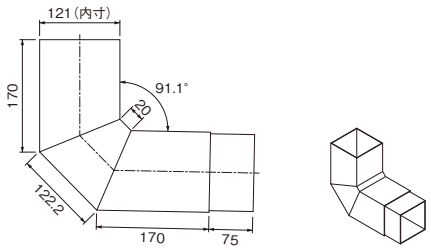


| 名　称 | 板厚×サイズ | 品　番 | |
|---|---|---|---|
| | | アルミシルバー(N) | ステンカラー(NS) |
| GEK125-90 | 2.0×125角 | 136034692 | 136034693 |

## ■90°T字管角型

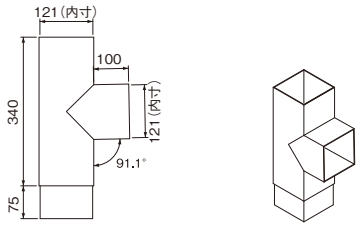


| 名　称 | 板厚×サイズ | 品　番 | |
|---|---|---|---|
| | | アルミシルバー(N) | ステンカラー(NS) |
| TK125-90 | 2.0×125角 | 136020792 | 136020793 |

## ■90°角丸異形T字管

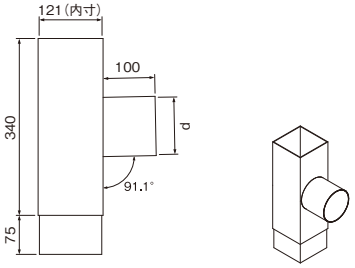


| 名　称 | 板厚×サイズ | 品　番 | | d (内径) |
|---|---|---|---|---|
| | | アルミシルバー(N) | ステンカラー(NS) | |
| EKT125-89-90 | 2.0×125角 | 136025692 | 136025693 | 96.4 |
| EKT125-114-90 | | 136023492 | 136023493 | 111 |

※　　は短納期受注対応品となります。納期を御確認ください。
※　　は受注生産品となります。納期を御確認ください。



※アルミシルバー(N)はシルバー艶消しです。
※ステンカラー(NS)は、プラチナステンカラー艶消しです。
※電着ブラック他、特注色につきましてはお問い合わせください。

# 125角シリーズ

## ■横拡管90°角丸異形T字管

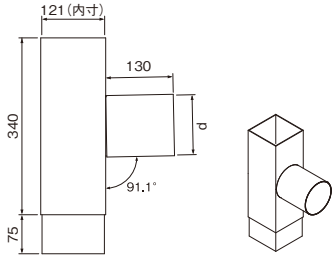


| 名　称 | 板厚×サイズ | 品　番 | | d (内径) |
|---|---|---|---|---|
| | | アルミシルバー(N) | ステンカラー(NS) | |
| ETYKK125-60-90 | 2.0×125角 | 136026192 | 136026193 | 61 |
| ETYKK125-89-90 | | 136026292 | 136026293 | 90.2 |
| ETYKK125-114-90 | | 136025492 | 136025493 | 115.2 |
| ETYKK125-140-90 | | 136025592 | 136025593 | 141.2 |

## ■横拡管90°角丸異径T字管(マリオン)

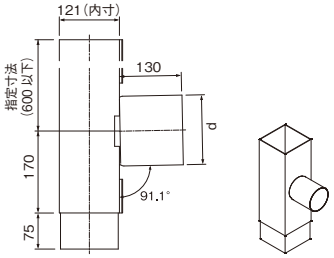


| 名　称 | 板厚×サイズ | 品　番 | | d (内径) |
|---|---|---|---|---|
| | | アルミシルバー(N) | ステンカラー(NS) | |
| M-ETYKK125-60-90 | 2.0×125角 | 138302392 | 138302393 | 61 |
| M-ETYKK125-89-90 | | 138302492 | 138302493 | 90.2 |
| M-ETYKK125-114-90 | | 138302592 | 138302593 | 115.2 |
| M-ETYKK125-140-90 | | 138302692 | 138302693 | 141.2 |

※ ご注文時に指定寸法をお伝えください。

## ■角T字管キャップ

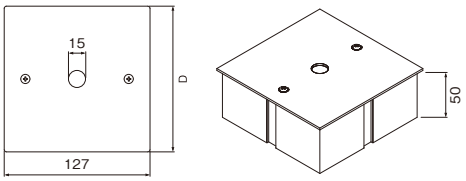


| 名　称 | 板厚×サイズ | 品　番 | |
|---|---|---|---|
| | | アルミシルバー(N) | ステンカラー(NS) |
| TC125 | 2.0×125角 | 136030292 | 136030293 |

※ トイシールで接着固定してください。

## ■角丸異形ソケット

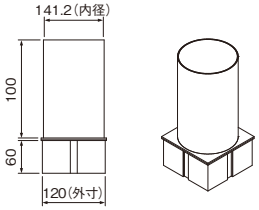


| 名　称 | 板厚×サイズ | 品　番 | |
|---|---|---|---|
| | | アルミシルバー(N) | ステンカラー(NS) |
| KME140-125 | 2.0×125角 | 136032392 | 136032393 |

## ■縦引きドレン用中継材

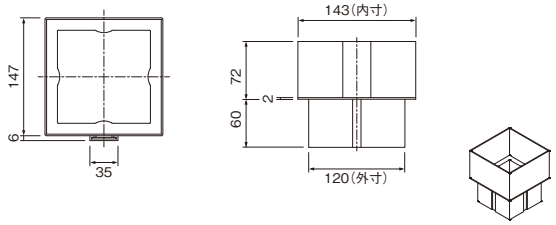


| 名　称 | 板厚×サイズ | 品　番 | |
|---|---|---|---|
| | | アルミシルバー(N) | ステンカラー(NS) |
| TTS147-120 | 2.0×125角 | 136026692 | 136026693 |

※ 塩ビ125上部直接取合。

## ■短管付角丸接続管

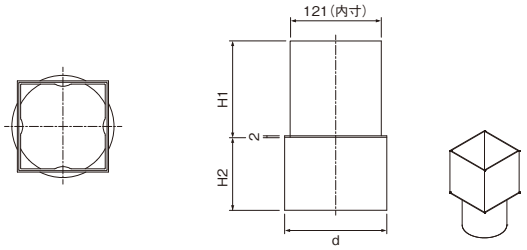


| 名　称 | 板厚×サイズ | 品　番 | | H1 | H2 | d (内径) |
|---|---|---|---|---|---|---|
| | | アルミシルバー(N) | ステンカラー(NS) | | | |
| TKH125-114 | 2.0×125角 | 136027392 | 136027393 | 132 | 100 | 114 |
| TKH125-140 | | 136027492 | 136027493 | 130 | 102 | 140 |

※ 主に中継ドレンの納まりに使用。

## ■角型スライドソケット

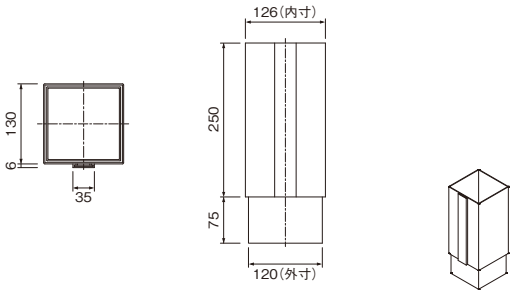


| 名　称 | 板厚×サイズ | 品　番 | |
|---|---|---|---|
| | | アルミシルバー(N) | ステンカラー(NS) |
| KS125 | 2.0×125角 | 136026992 | 136026993 |

※　　は短納期受注対応品となります。納期を御確認ください。
※　　は受注生産品となります。納期を御確認ください。
※　　は別注品となります。納期を御確認ください。



※アルミシルバー(N)はシルバー艶消しです。
※ステンカラー(NS)は、プラチナステンカラー艶消しです。
※電着ブラック他、特注色につきましてはお問い合わせください。

# 125角シリーズ

## ■丸角排水管カバー

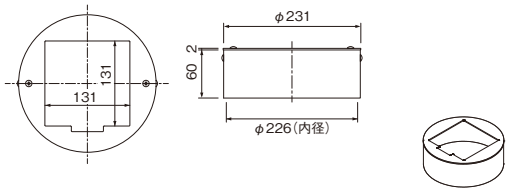


| 名　称 | 板厚×サイズ | 品　番 | | 埋設管塩ビ呼径 |
|---|---|---|---|---|
| | | アルミシルバー(N) | ステンカラー(NS) | |
| MK-HKC125 | 2.0×125角 | 136031692 | 136031693 | 200 |

## ■角排水管カバー

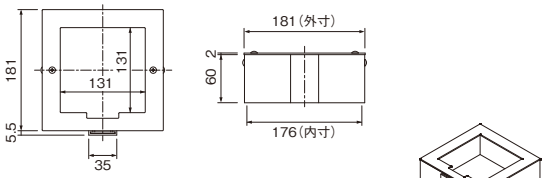


| 名　称 | 板厚×サイズ | 品　番 | | 埋設管塩ビ呼径 |
|---|---|---|---|---|
| | | アルミシルバー(N) | ステンカラー(NS) | |
| K-HKC-125 | 2.0×125角 | 136031892 | 136031893 | |

## ■丸角埋設管メンテ用スライド管

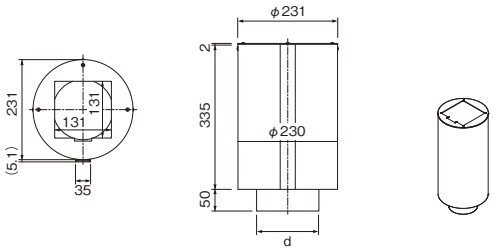


| 名　称 | 板厚×サイズ | 品　番 | | D(外径) | 埋設管塩ビ呼径 |
|---|---|---|---|---|---|
| | | アルミシルバー(N) | ステンカラー(NS) | | |
| MK-125角HK230-100用 | 2.0×125角 | 136028392 | 136028393 | 98 | 100 |
| MK-125角HK230-125用 | | 136028492 | 136028493 | 123 | 125 |
| MK-125角HK230-150用 | | 136028592 | 136028593 | 144 | 150 |

## ■面取り角埋設管メンテ用スライド管

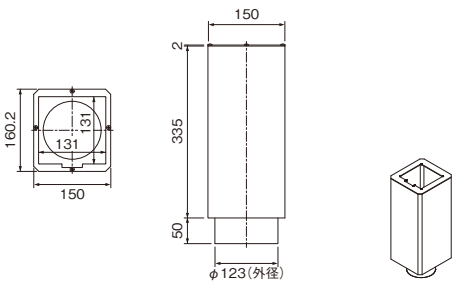


| 名　称 | 板厚×サイズ | 品　番 | | 埋設管塩ビ呼径 |
|---|---|---|---|---|
| | | アルミシルバー(N) | ステンカラー(NS) | |
| MTHK125角-125用 | 2.0×125角 | 136032692 | 136032693 | 125 |

## ■135°特殊S字管

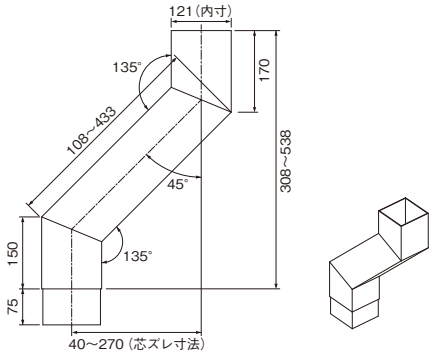


| 名　称 | 板厚×サイズ | 品　番 | |
|---|---|---|---|
| | | アルミシルバー(N) | ステンカラー(NS) |
| KTOS-125-135 | 2.0×125角 | 136033292 | 136033293 |

※ ご注文時に芯ズレ寸法をご指定ください。

## ■160°特殊S字管

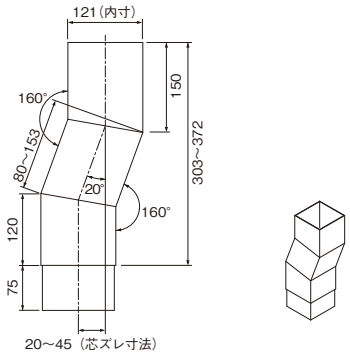


| 名　称 | 板厚×サイズ | 品　番 | |
|---|---|---|---|
| | | アルミシルバー(N) | ステンカラー(NS) |
| KTOS-125-160 | 2.0×125角 | 136033792 | 136033793 |

※ ご注文時に芯ズレ寸法をご指定ください。

## ■170°特殊S字管

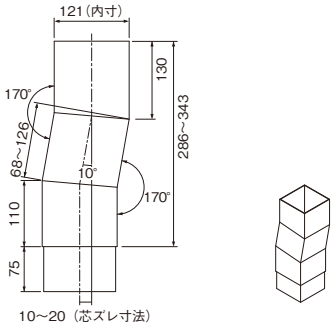


| 名　称 | 板厚×サイズ | 品　番 | |
|---|---|---|---|
| | | アルミシルバー(N) | ステンカラー(NS) |
| KTOS-125-170 | 2.0×125角 | 136034292 | 136034293 |

※ ご注文時に芯ズレ寸法をご指定ください。

※　　は短納期受注対応品となります。納期を御確認ください。
※　　は受注生産品となります。納期を御確認ください。
※　　は別注品となります。納期を御確認ください。



※アルミシルバー(N)はシルバー艶消しです。
※ステンカラー(NS)は、プラチナステンカラー艶消しです。
※電着ブラック他、特注色につきましてはお問い合わせください。

# バンドレス金具

## ■支持金具　最大支持間隔 @1,200mm 以下

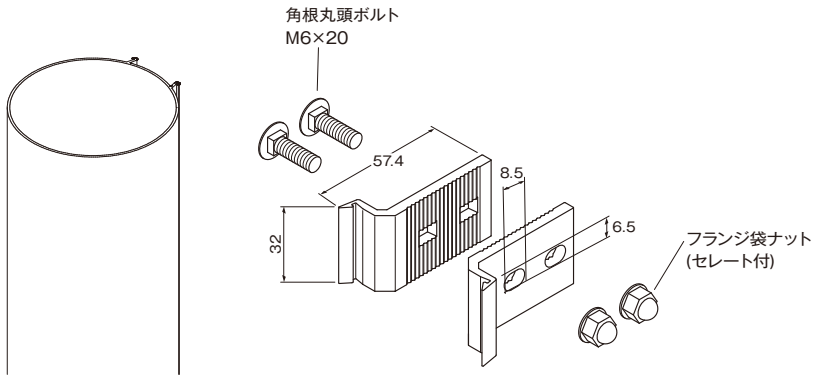


| 名　称 | 品　番 | |
|---|---|---|
| | アルミシルバー(N) | ステンカラー(NS) |
| BK-32-1 | 137064092 | 137064093 |

※ 仕様:アルミ押出形材で電解・電着複合皮膜

## ■ワンタッチシングル金具　S-60用・S-75用　最大支持間隔 @1,200mm 以下

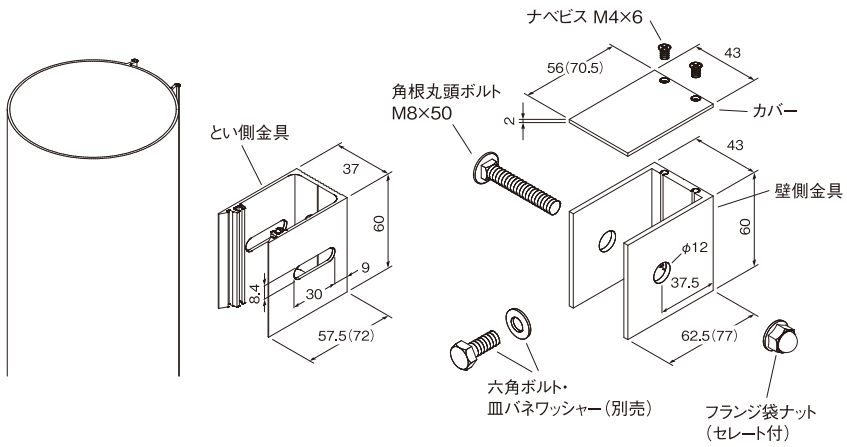


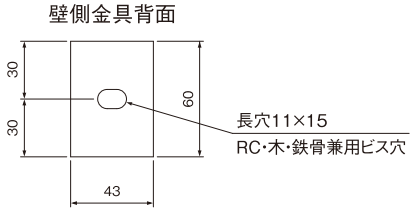


| 名　称 | 品　番 | |
|---|---|---|
| | アルミシルバー(N) | ステンカラー(NS) |
| OS60-60 | 137061192 | 137061193 |
| OS60-75 | 137061392 | 137061393 |

※ 仕様:アルミ押出形材で電解・電着複合皮膜
※ 壁側ネジ・アンカー別売
※ (　　)はS-75用
※ 出入調整幅:S-60用 60mm～77mmまで可能(+17mm)
S-75用 75mm～92mmまで可能(+17mm)

## ■ワンタッチ高強度金具　S-60用・S-75用　最大支持間隔 @3,000mm 以下 @3,900mm 以下(RC構造の場合)

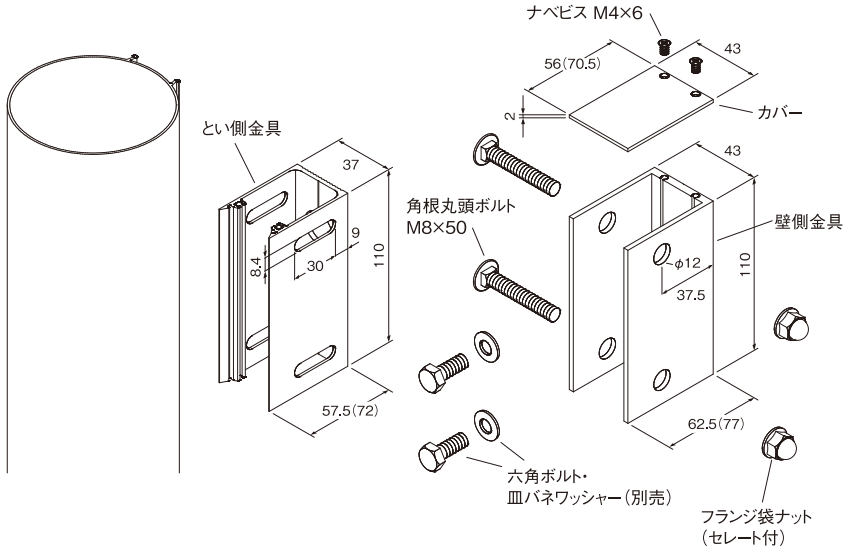


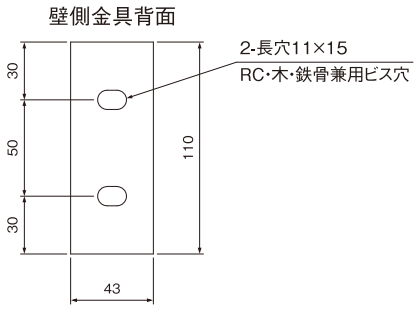


| 名　称 | 品　番 | |
|---|---|---|
| | アルミシルバー(N) | ステンカラー(NS) |
| OH110-60 | 137062192 | 137062193 |
| OH110-75 | 137062392 | 137062393 |

※ 仕様:アルミ押出形材で電解・電着複合皮膜
※ 壁側ネジ・アンカー別売
※ (　　)はS-75用
※ 出入調整幅:S-60用 60mm～77mmまで可能(+17mm)
S-75用 75mm～92mmまで可能(+17mm)

※　　は短納期受注対応品となります。納期を御確認ください。
※　　は受注生産品となります。納期を御確認ください。



※アルミシルバー(N)はシルバー艶消しです。
※ステンカラー(NS)は、プラチナステンカラー艶消しです。
※電着ブラック他、特注色につきましてはお問い合わせください。

# その他・共通部品

## ■座付羽子板(SUS304生地)

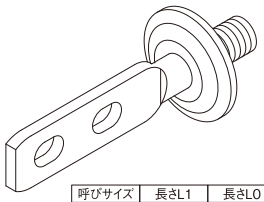

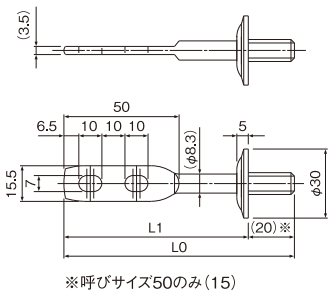


※呼びサイズ50のみ(15)

| 呼びサイズ | 長さL1 | 長さL0 |
|---|---|---|
| 50 | 55 | 70 |
| 60 | 60 | 80 |
| 70 | 70 | 90 |
| 80 | 80 | 100 |
| 100 | 100 | 120 |
| 120 | 120 | 140 |

| 呼びサイズ × 板厚 t × 幅 | 品　番 |
|---|---|
| 50 × 3.5 × 15.5 | 147063177 |
| 60 × 3.5 × 15.5 | 147063277 |
| 70 × 3.5 × 15.5 | 147063377 |
| 80 × 3.5 × 15.5 | 147063477 |
| 100 × 3.5 × 15.5 | 147063577 |
| 120 × 3.5 × 15.5 | 147063677 |

## ■T字足(SUS304生地)

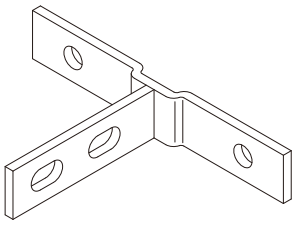

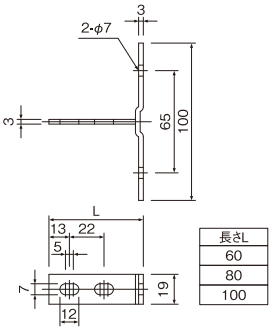


| サイズ × 板厚 t × 幅 | 品　番 |
|---|---|
| 60 × 3.0 × 19 | 147066177 |
| 80 × 3.0 × 19 | 147066277 |
| 100 × 3.0 × 19 | 147066477 |

## ■六角ボルト/皿バネワッシャー(SUS304生地)

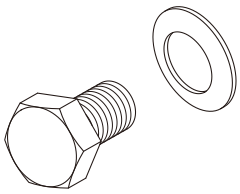

| 名　称 | 品　番 |
|---|---|
| W3/8 | 137063277 |

## ■グリップアンカー(SUS304生地)

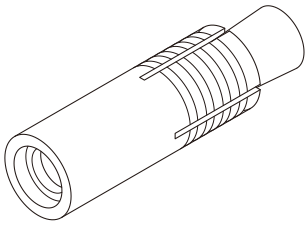

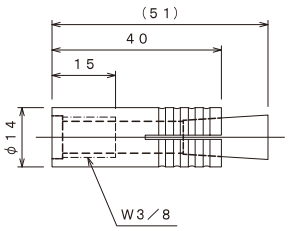


| 名　称 | 品　番 |
|---|---|
| W3/8　L40 | 147064177 |

## ■トイシール

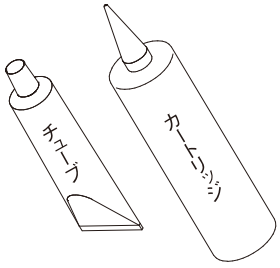


アルミ製品標準接続部施工箇所数(トイシール・カートリッジタイプ1本当り)

| サイズ | φ60 | φ89 | φ114 | φ140 | φ165 | 100角 | 125角 | Aタイプ | Bタイプ |
|---|---|---|---|---|---|---|---|---|---|
| 箇所数 | 20 | 20 | 12 | 7 | 5 | 11 | 6 | 3 | 3 |

| 容　量 | 品　番 |
|---|---|
| 96mlチューブ | 184000399 |
| 333mlカートリッジ | 184001099 |

※ 塗布方法は、取付説明書の取付手順で行ってください。
※ ガンは別売りです。
※ 金属・塩ビ等の材料への接着充填用

## ■タッチペン(アルミ補修用)

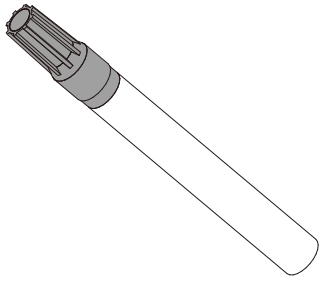

| 名　称 | 品　番 | |
|---|---|---|
| | アルミシルバー(N) | ステンカラー(NS) |
| タッチペン | 188030992 | 188030993 |

※ 13ml

※ 　　は短納期受注対応品となります。納期を御確認ください。
※ 　　は受注生産品となります。納期を御確認ください。

# バンドレス金具（受注生産品）

## ■センターブラケット納まり図（フラットバー 3～4mm 用）BK-100-1

最大支持間隔 @3,000mm 以下

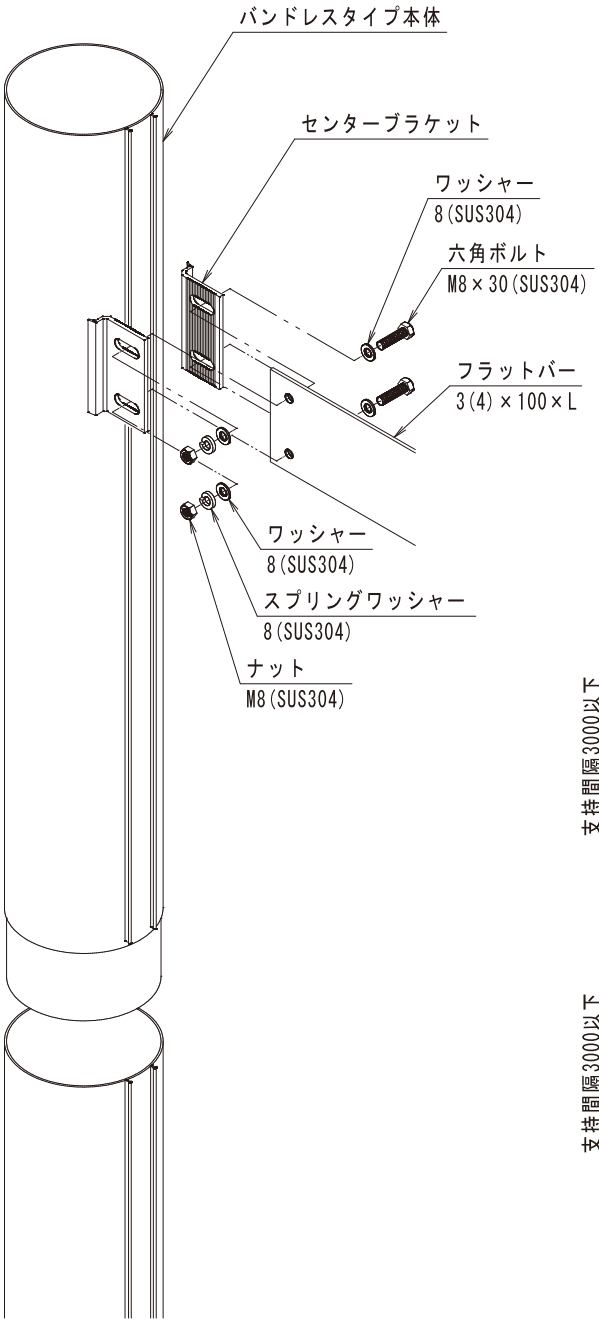


### 平断面詳細図

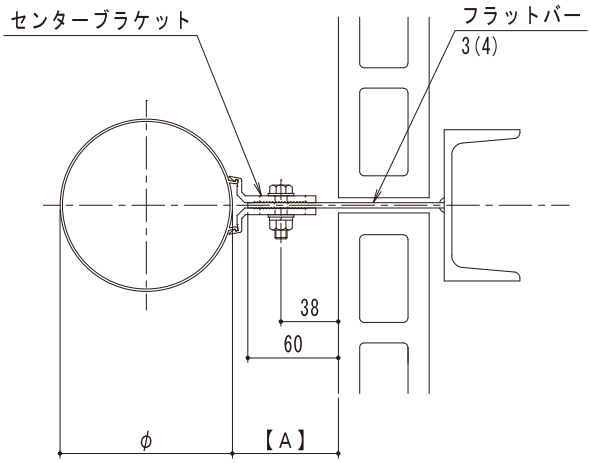


### 立面図

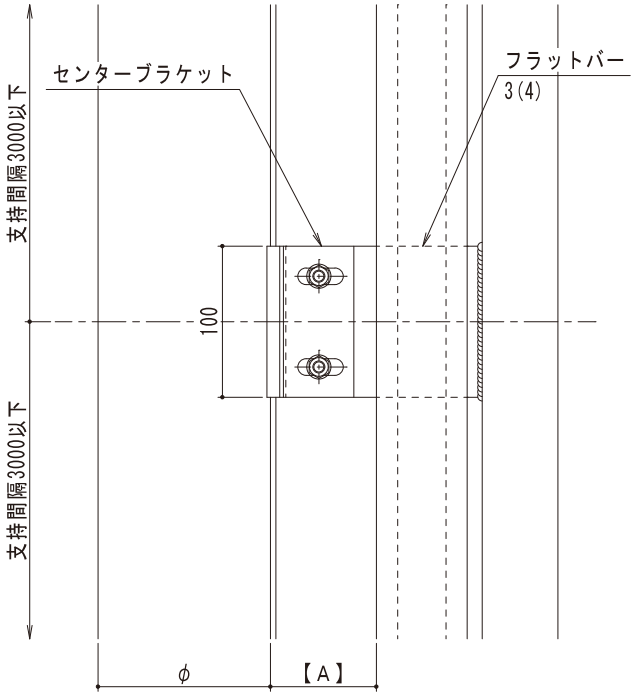


| 名　称 | 品　番 | | 金具仕様 | 標準【A】寸法 | 対応【A】寸法 |
|---|---|---|---|---|---|
| | アルミシルバー（N） | ステンカラー（NS） | | | |
| センターブラケット（フラットバー3～4mm用） | 137064292 | 137064293 | 70用 | 70 | 60～80 |

調整範囲：躯体より70mmを基準に+10mm、-10mm。
※ センターブラケットの支持間隔は、3,000mm以内です。
※【A】寸法70mm以下も対応できます。
※ 調整範囲以上で使用する場合は、フラットバーの寸法で調整ください。

※　　は受注生産品となります。納期を御確認ください。



※アルミシルバー（N）はシルバー艶消しです。
※ステンカラー（NS）は、プラチナステンカラー艶消しです。
※電着ブラック他、特注色につきましてはお問い合わせください。

# バンドレス金具（受注生産品）

## ■センターブラケット部品寸法図（フラットバー 3～4mm 用）BK-100-1

A6063S-T5（電解着色）

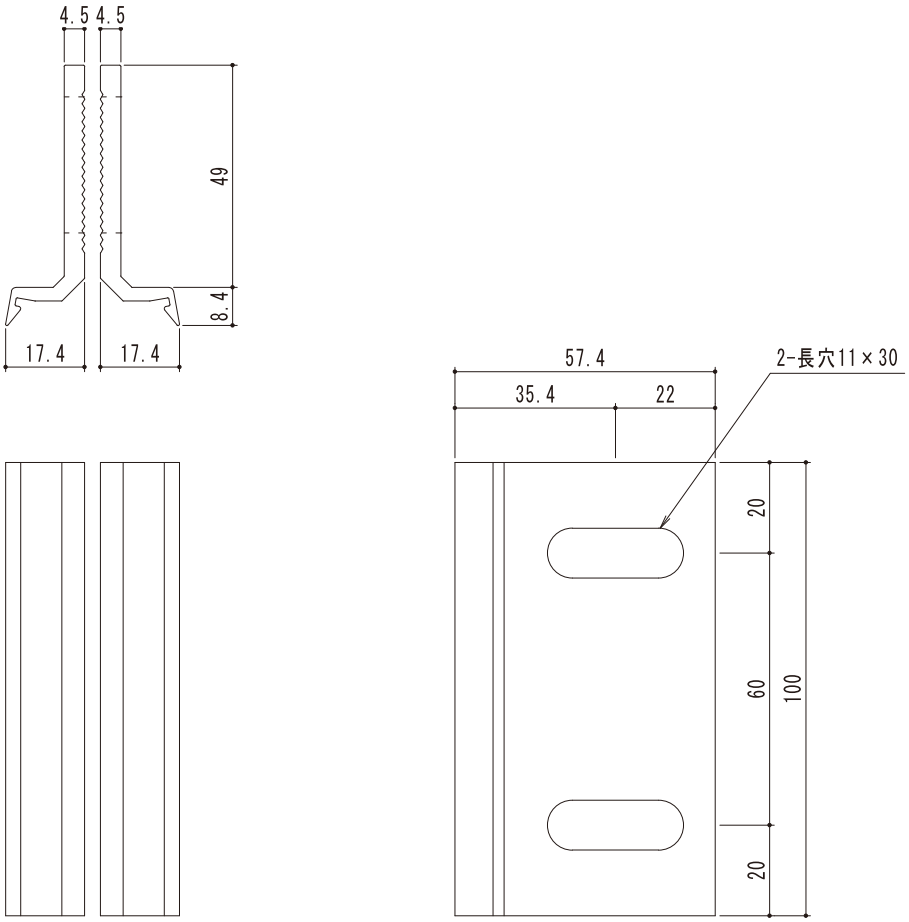

# バンドレス金具（受注生産品）

## ■センターブラケット納まり図（フラットバー 5～9mm 用）BK-100-2

最大支持間隔 @3,000mm 以下

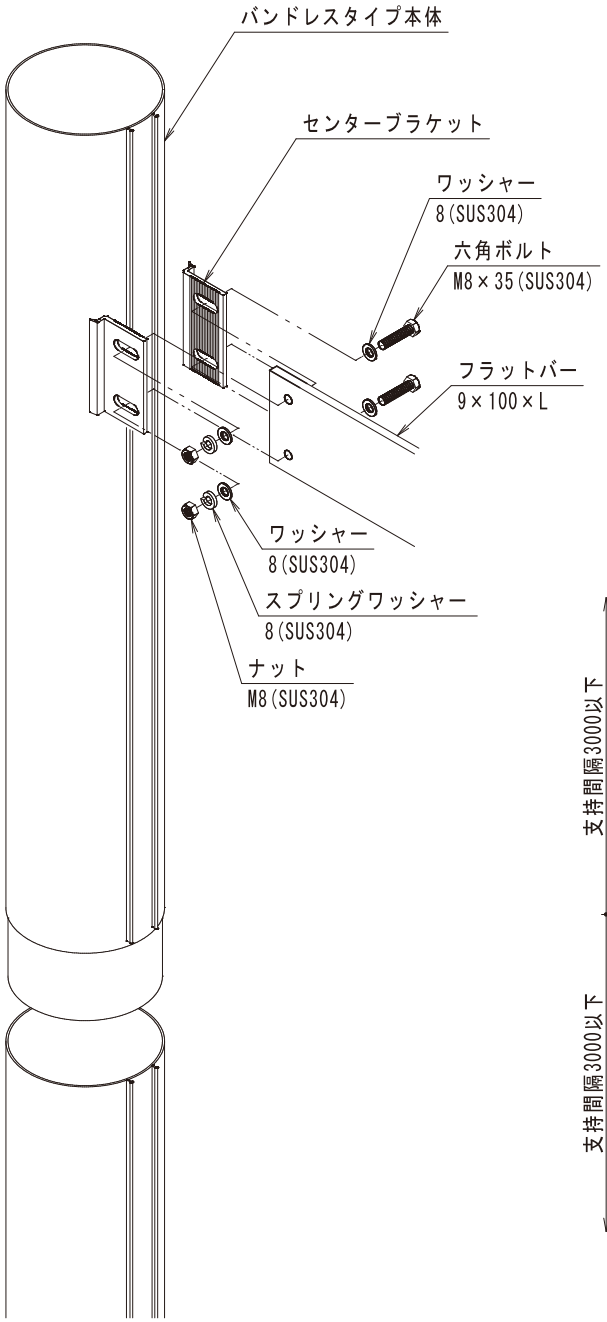


### 平断面詳細図

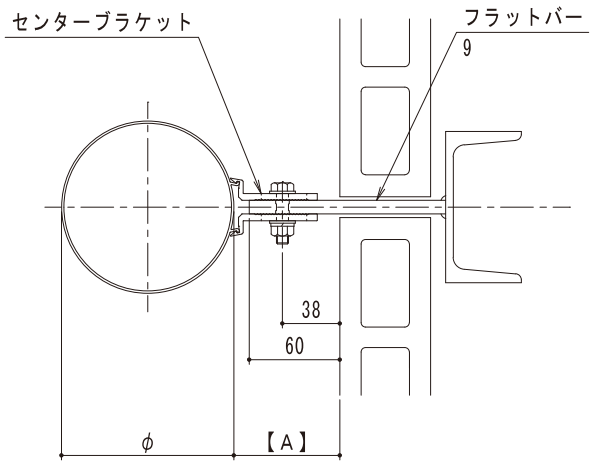


### 立面図

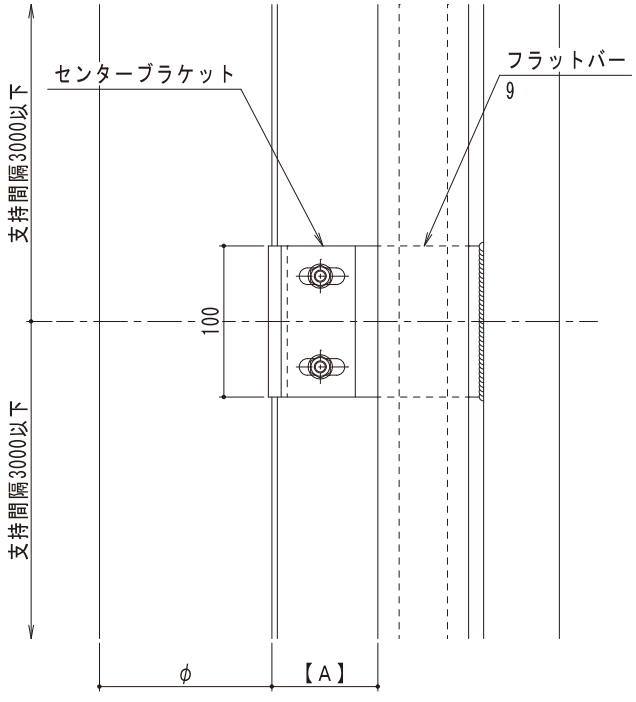


| 名　称 | 品　番 | | 金具仕様 | 標準【A】寸法 | 対応【A】寸法 |
|---|---|---|---|---|---|
| | アルミシルバー（N） | ステンカラー（NS） | | | |
| センターブラケット（フラットバー5～9mm用） | 137064392 | 137064393 | 70用 | 70 | 60～80 |

調整範囲：躯体より70mmを基準に+10mm、-10mm。
※ センターブラケットの支持間隔は、3,000mm以内です。
※【A】寸法70mm以下も対応できます。
※ 調整範囲以上で使用する場合は、フラットバーの寸法で調整ください。
※ フラットバーが9mmでない場合は、補助板が必要です。（無償提供）注文時にお伝え下さい。

※　　は受注生産品となります。納期を御確認ください。



※アルミシルバー（N）はシルバー艶消しです。
※ステンカラー（NS）は、プラチナステンカラー艶消しです。
※電着ブラック他、特注色につきましてはお問い合わせください。

# バンドレス金具（受注生産品）

## ■センターブラケット納まり図（フラットバー 5～9mm 用）BK-100-2

A6063S-T5（電解着色）

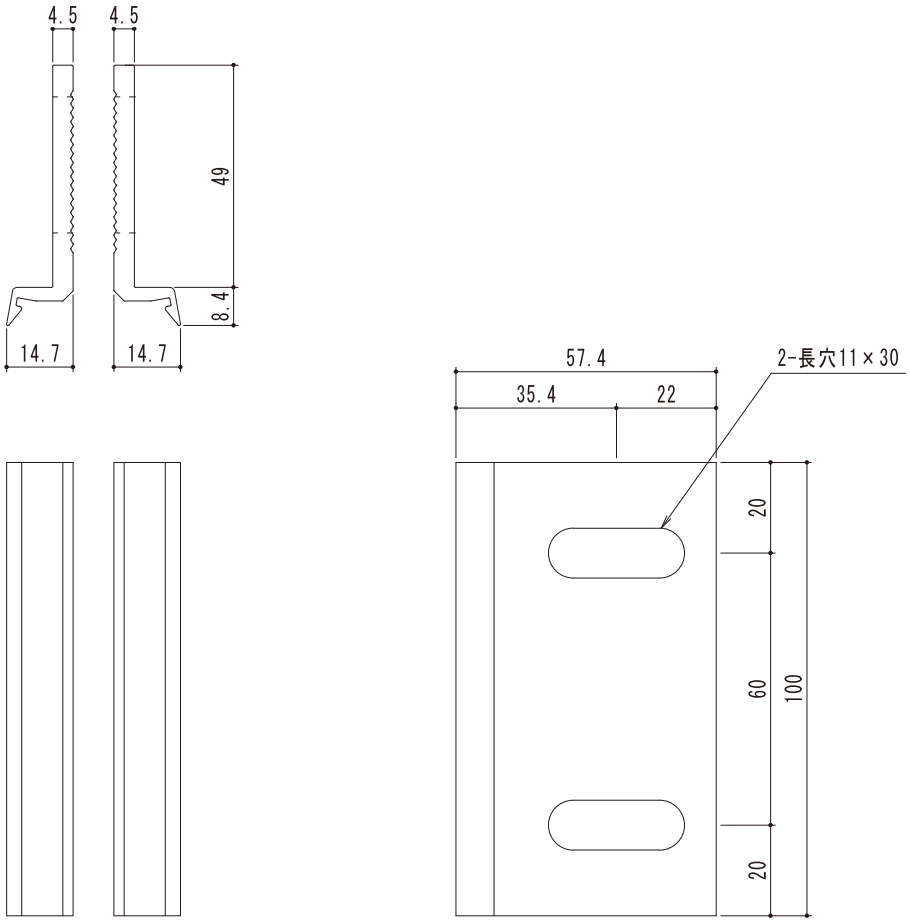

# バンドレス金具（受注生産品）

## ■丸形凹部取付金具納まり図

最大支持間隔 @3,000mm 以下

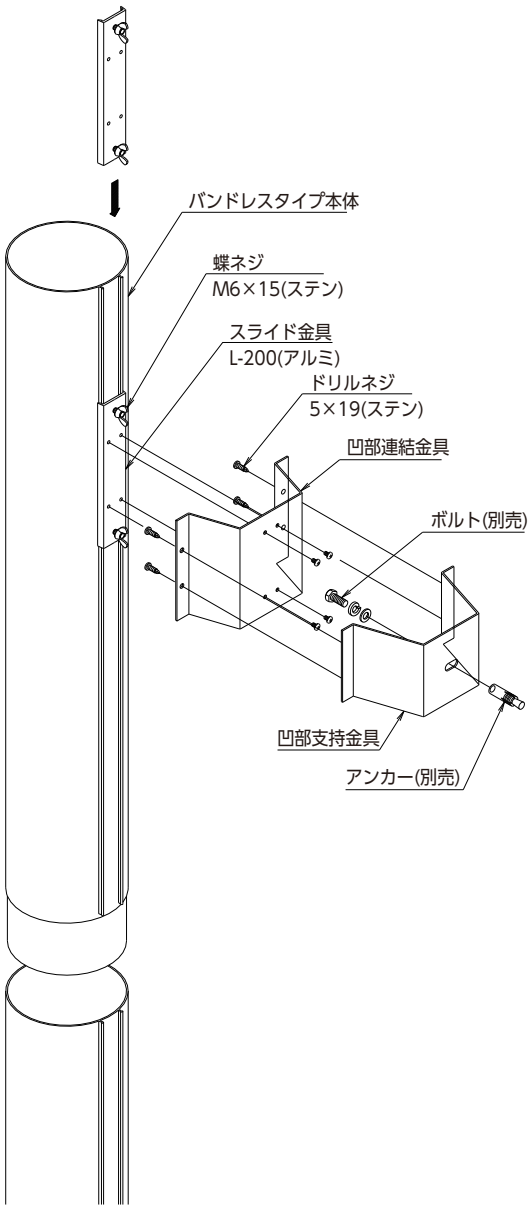


### 平断面詳細図

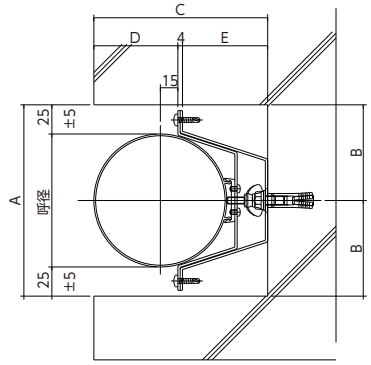


### 立面図

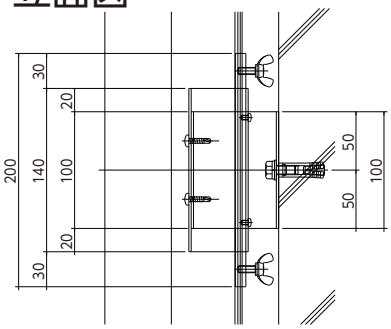


### 立面図（正面図）

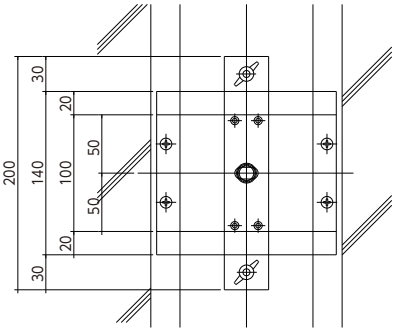


| 名　称 | サイズ | 品　番 | | A | B | C | D | E |
|---|---|---|---|---|---|---|---|---|
| | | アルミシルバー(N) | ステンカラー(NS) | | | | | |
| 凹部取付金具 | 60φ | 137065192 | 137065193 | 110.5 | 55.3 | 95.5 | 45.3 | 46.2 |
| | 89φ | 137065292 | 137065293 | 139 | 69.5 | 124 | 59.5 | 60.5 |
| | 114φ | 137065392 | 137065393 | 164 | 82 | 149 | 72 | 73 |
| | 140φ | 137065492 | 137065493 | 190 | 95 | 175 | 85 | 86 |
| | 165φ | 137065592 | 137065593 | 215 | 107.5 | 200 | 97.5 | 98.5 |

※　　は受注生産品となります。納期を御確認ください。

※アルミシルバー(N)はシルバー艶消しです。
※ステンカラー(NS)は、プラチナステンカラー艶消しです。
※電着ブラック他、特注色につきましてはお問い合わせください。

# バンドレス金具（受注生産品）

## ■角形凹部取付金具納まり図

最大支持間隔 @3,000mm 以下

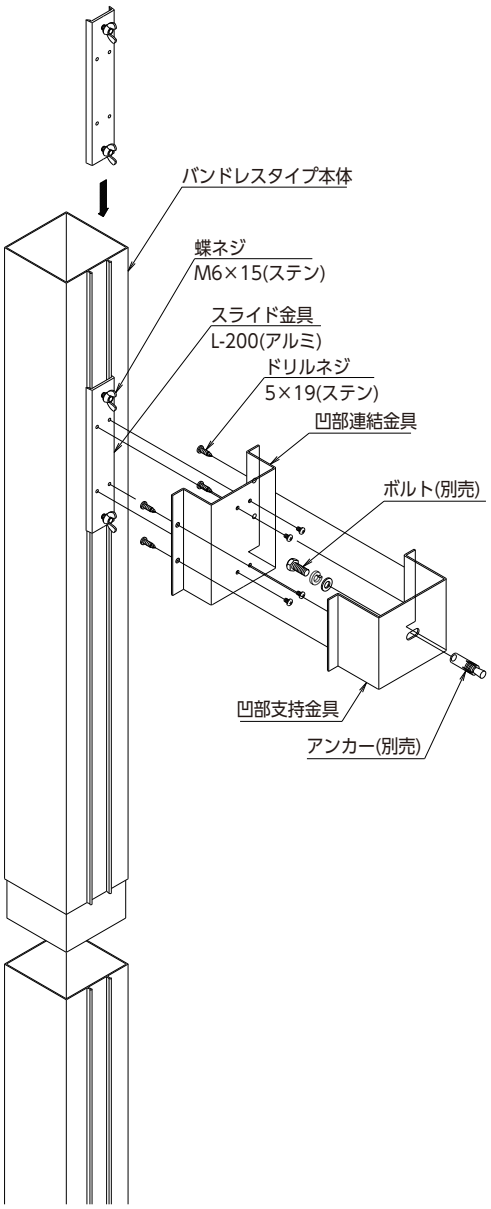


### 平断面詳細図

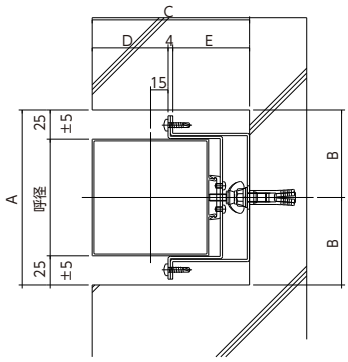


### 立面図

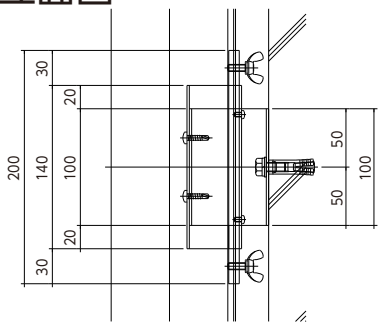


### 立面図（正面図）

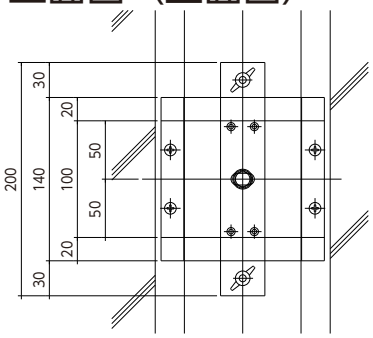


| 名　称 | サイズ | 品　番 | | A | B | C | D | E |
|---|---|---|---|---|---|---|---|---|
| | | アルミシルバー(N) | ステンカラー(NS) | | | | | |
| 凹部取付金具 | 100角 | 137065692 | 137065693 | 150 | 75 | 135 | 65 | 66 |
| | 125角 | 137065792 | 137065793 | 175 | 87.5 | 160.5 | 78 | 78.5 |

※　　は受注生産品となります。納期を御確認ください。



※アルミシルバー(N)はシルバー艶消しです。
※ステンカラー(NS)は、プラチナステンカラー艶消しです。
※電着ブラック他、特注色につきましてはお問い合わせください。

# 商品構成図

## Bタイプの製品構造

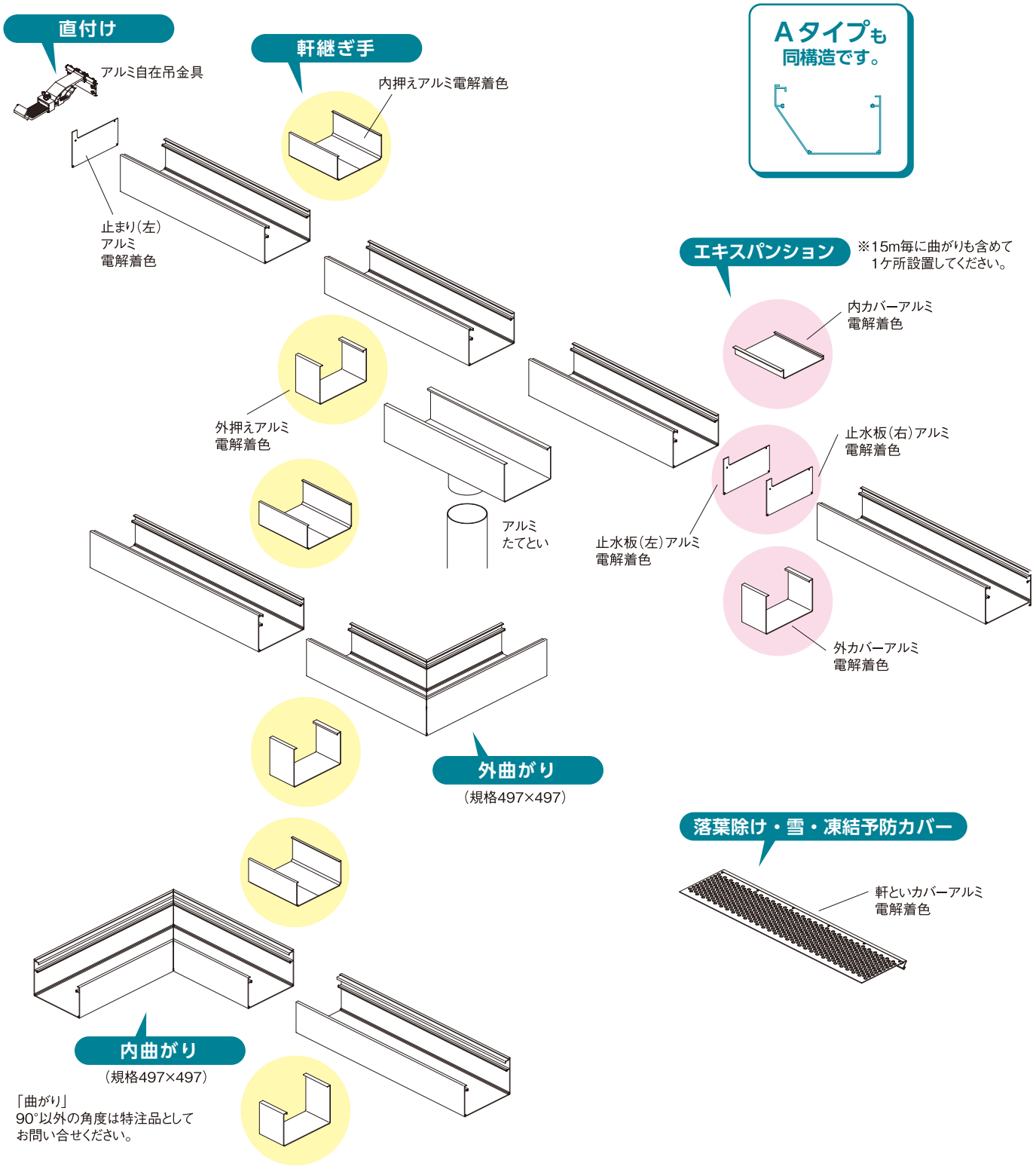

# 軒とい A タイプシリーズ

## ■アルミ軒とい本体Aタイプ

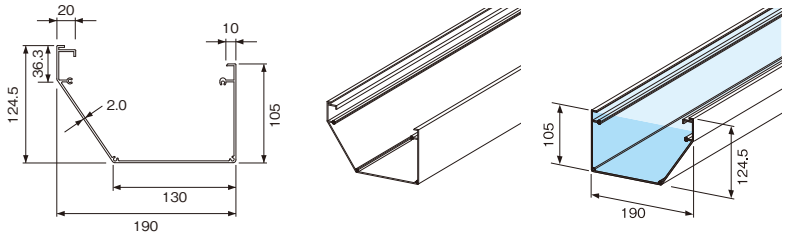


| 名　称 | 板　厚 | 長　さ | 品　番 | |
|---|---|---|---|---|
| | | | アルミシルバー(N) | ステンカラー(NS) |
| A-NT12 | 2.0 | 3,000 | 131100392 | 131100393 |
| | | 4,000 | 131100492 | 131100493 |

## ■曲がりAタイプ

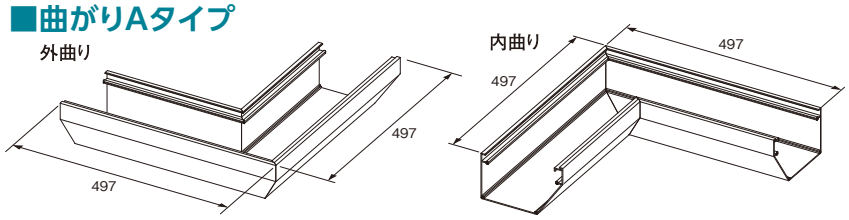


| 名　称 | 板　厚 | 品　番 | |
|---|---|---|---|
| | | アルミシルバー(N) | ステンカラー(NS) |
| 外曲りMOA-NT12 | 2.0 | 132100192 | 132100193 |
| 内曲りMIA-NT12 | | 132100292 | 132100293 |

## ■ジョイントAタイプ

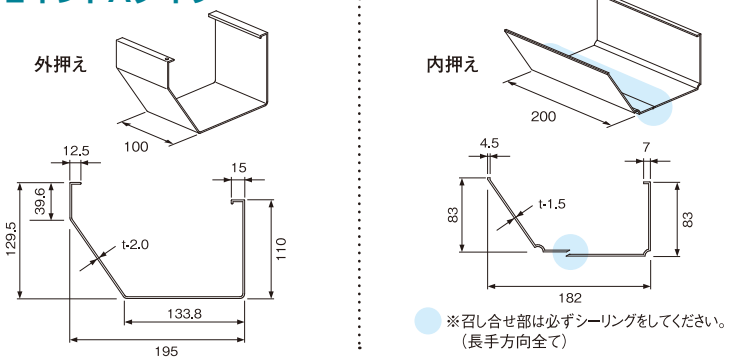


※召し合せ部は必ずシーリングをしてください。
（長手方向全て）

※外押え・内押え部は必ずシーリングをしてください。

| 名　称 | 板　厚 | 品　番 | |
|---|---|---|---|
| | | アルミシルバー(N) | ステンカラー(NS) |
| JA-NT12 | 2.0 | 132100392 | 132100393 |

## ■エキスパンション ジョイントAタイプ

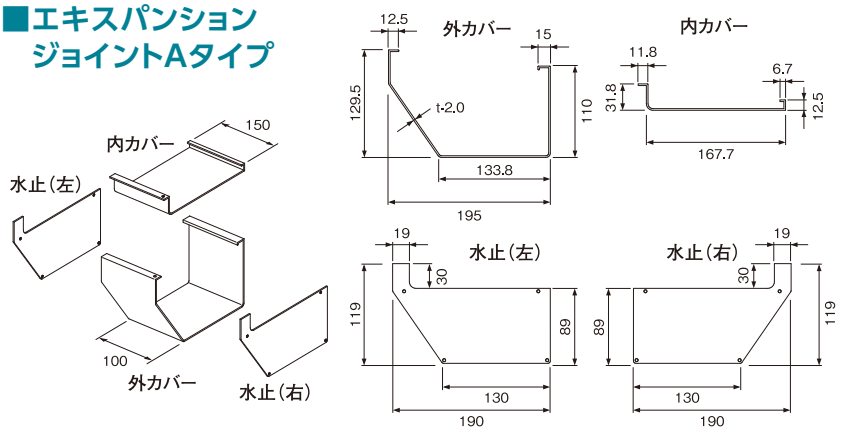


| 名　称 | 板　厚 | 品　番 | |
|---|---|---|---|
| | | アルミシルバー(N) | ステンカラー(NS) |
| EJA-NT12 | 2.0 | 132100492 | 132100493 |

※外カバー・内カバーは必ず本体にビス固定してください。(片方のみ)
※水止は内側から3方シーリングをしてください。

## ■Aタイプ落し口

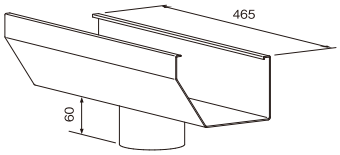


| 名　称 | 板　厚 | 品　番 | |
|---|---|---|---|
| | | アルミシルバー(N) | ステンカラー(NS) |
| OTA-NT12-60 | 2.0 | 132104192 | 132104193 |
| OTA-NT12-89 | | 132100592 | 132100593 |
| OTA-NT12-114 | | 132100692 | 132100693 |
| OTA-NT12-100角 | | 132104492 | 132104493 |

## ■止まり

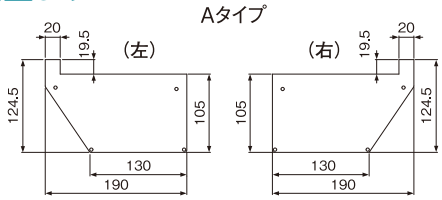


| 名　称 | 板　厚 | 品　番 | |
|---|---|---|---|
| | | アルミシルバー(N) | ステンカラー(NS) |
| A-TM-NT12R | 2.0 | 132100792 | 132100793 |
| A-TM-NT12L | | 132100892 | 132100893 |

※ R(右)・L(左)は外側から見ます。

## ■ワンタッチ自在調整吊金具

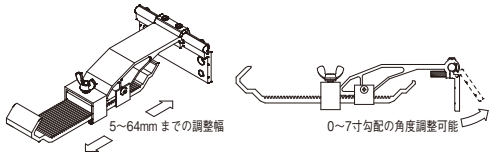


| 名　称 | 板　厚 | 品　番 |
|---|---|---|
| | | アルミシルバー(N) |
| OTK-NT12 | 2.0 | 137010292 |

※ 角度調整は、ご注文時にお伝え下さい。

## ■折板用吊金具

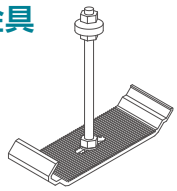

| 名　称 | 板　厚 | 品　番 |
|---|---|---|
| | | アルミシルバー(N) |
| SET-NT12-L150 | 2.0 | 137020392 |
| SET-NT12-L250 | | 137020492 |

## ■軒といカバー

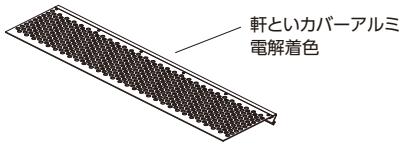


| 名　称 | 定　尺 | 品　番 | |
|---|---|---|---|
| | | アルミシルバー(N) | ステンカラー(NS) |
| ONT-PC | 2,000mm | 137060192 | 137060193 |

※ 材質:アルミパンチングパネル2.0t、8φ10P千鳥抜58%open
※ 軒といカバー装着時、出寸法は15~59mm

※ 　は短納期受注対応品となります。納期を御確認ください。
※ 　は受注生産品となります。納期を御確認ください。



※アルミシルバー(N)はシルバー艶消しです。
※ステンカラー(NS)は、プラチナステンカラー艶消しです。
※電着ブラック他、特注色につきましてはお問い合わせください。

# 軒とい B タイプシリーズ

## ■アルミ軒とい本体Bタイプ

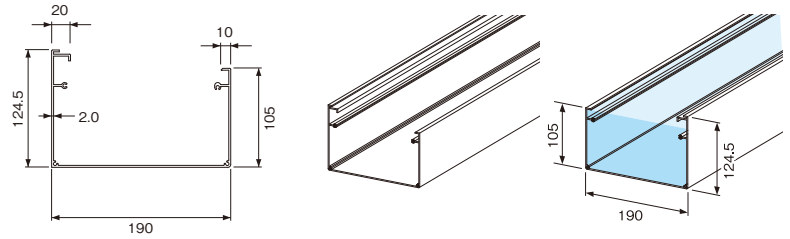


| 名　称 | 板　厚 | 長　さ | 品　番 | |
|---|---|---|---|---|
| | | | アルミシルバー(N) | ステンカラー(NS) |
| B-NT12 | 2.0 | 3,000 | 131103392 | 131103393 |
| | | 4,000 | 131103492 | 131103493 |

## ■曲がりBタイプ

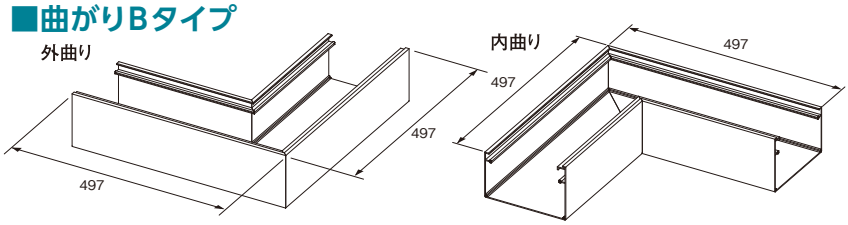


| 名　称 | 板　厚 | 品　番 | |
|---|---|---|---|
| | | アルミシルバー(N) | ステンカラー(NS) |
| 外曲りMOB-NT12 | 2.0 | 132103192 | 132103193 |
| 内曲りMIB-NT12 | | 132103292 | 132103293 |

## ■ジョイントBタイプ

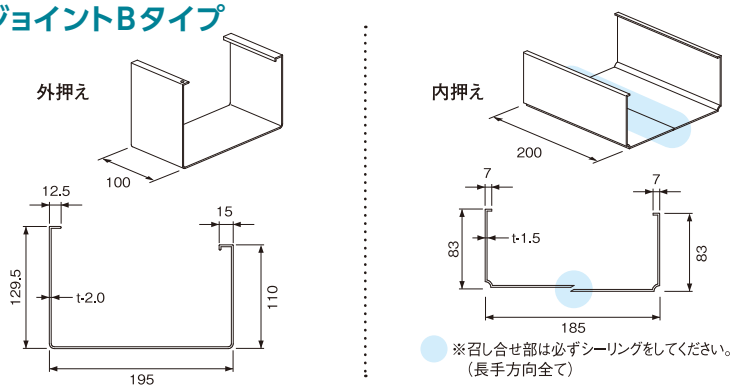


※召し合せ部は必ずシーリングをしてください。
（長手方向全て）

※外押え・内押え部は必ずシーリングをしてください。

| 名　称 | 板　厚 | 品　番 | |
|---|---|---|---|
| | | アルミシルバー(N) | ステンカラー(NS) |
| JB-NT12 | 2.0 | 132103392 | 132103393 |

## ■エキスパンション ジョイントBタイプ

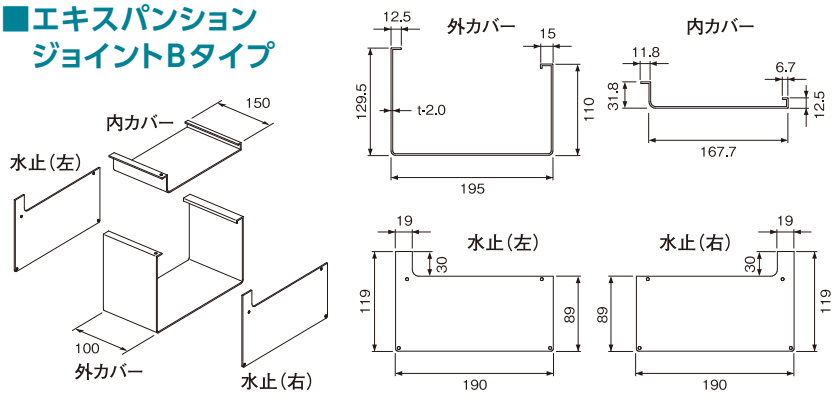


| 名　称 | 板　厚 | 品　番 | |
|---|---|---|---|
| | | アルミシルバー(N) | ステンカラー(NS) |
| EJB-NT12 | 2.0 | 132103492 | 132103493 |

※外カバー・内カバーは必ず本体にビス固定してください。(片方のみ)
※水止は内側から3方シーリングをしてください。

## ■Bタイプ落し口

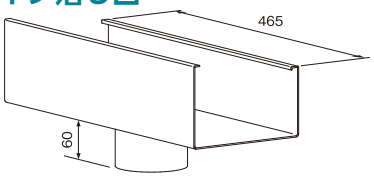


| 名　称 | 板　厚 | 品　番 | |
|---|---|---|---|
| | | アルミシルバー(N) | ステンカラー(NS) |
| OTB-NT12-60 | 2.0 | 132105192 | 132105193 |
| OTB-NT12-89 | | 132103592 | 132103593 |
| OTB-NT12-114 | | 132103692 | 132103693 |
| OTB-NT12-140 | | 132105492 | 132105493 |
| OTB-NT12-165 | | 132105592 | 132105593 |
| OTB-NT12-100角 | | 132105692 | 132105693 |
| OTB-NT12-125角 | | 132106792 | 132106793 |

## ■止まり

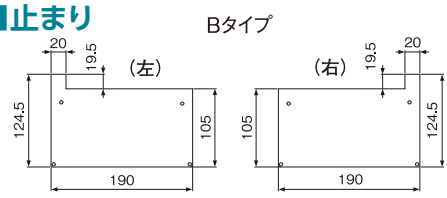


| 名　称 | 板　厚 | 品　番 | |
|---|---|---|---|
| | | アルミシルバー(N) | ステンカラー(NS) |
| A-TM-NT12R | 2.0 | 132100792 | 132100793 |
| A-TM-NT12L | | 132100892 | 132100893 |

※ R(右)・L(左)は外側から見ます。

## ■ワンタッチ自在調整吊金具

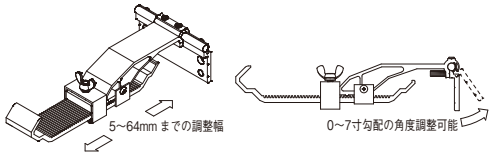


| 名　称 | 板　厚 | 品　番 |
|---|---|---|
| | | アルミシルバー(N) |
| OTK-NT12 | 2.0 | 137010292 |

※ 角度調整は、ご注文時にお伝え下さい。

## ■折板用吊金具

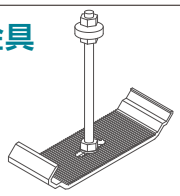

| 名　称 | 板　厚 | 品　番 |
|---|---|---|
| | | アルミシルバー(N) |
| SET-NT12-L150 | 2.0 | 137020392 |
| SET-NT12-L250 | | 137020492 |

## ■軒といカバー

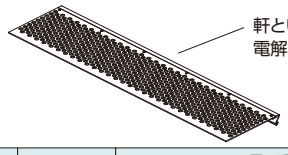


| 名　称 | 定　尺 | 品　番 | |
|---|---|---|---|
| | | アルミシルバー(N) | ステンカラー(NS) |
| ONT-PC | 2,000mm | 137060192 | 137060193 |

※ 材質:アルミパンチングパネル2.0t、8φ10P千鳥抜58%open
※ 軒といカバー装着時、出寸法は15~59mm

※ は短納期受注対応品となります。納期を御確認ください。
※ は受注生産品となります。納期を御確認ください。



※アルミシルバー(N)はシルバー艶消しです。
※ステンカラー(NS)は、プラチナステンカラー艶消しです。
※電着ブラック他、特注色につきましてはお問い合わせください。

# アルミ軒といの製品構造

## 各タイプ直付納まり

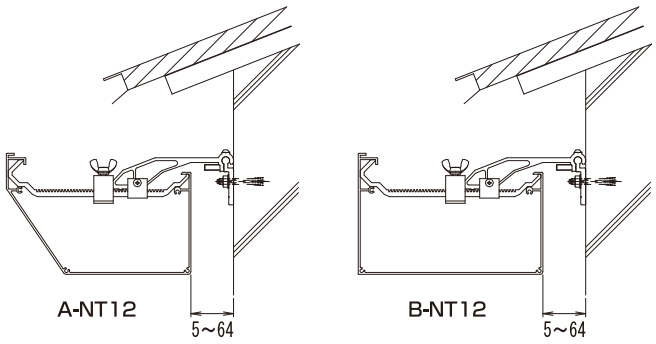


## 自在吊金具の納まり

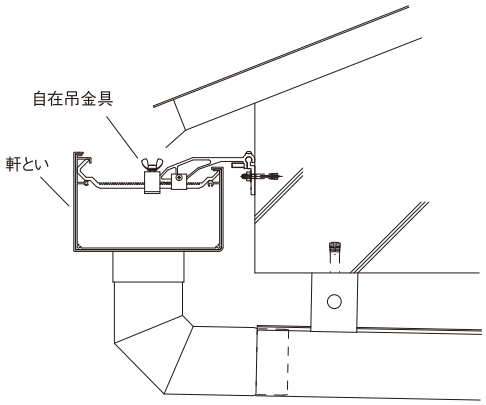


## 自在吊金具の調整

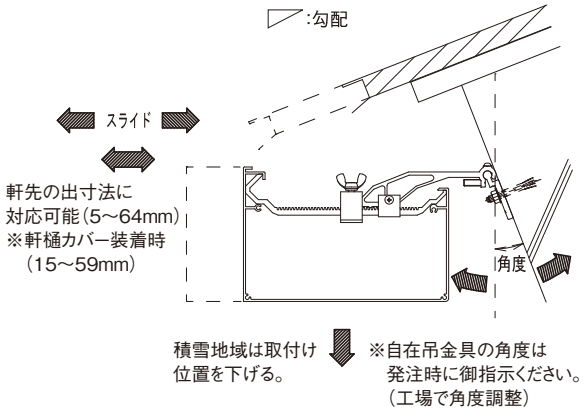


※強風・積雪対策について取付け間隔と取付け位置を考慮することは破損に対し有効な方法と言えます。
また、積雪地域では必ず屋根面に雪止めを取り付けてください。

## 軒吊金具取付け参考表

| | 取付けピッチ | 取付け位置 | 出入スライド調整幅 | 勾配調整角度 |
|---|---|---|---|---|
| 一般地域 | 600mm以内 | 標準位置 | 5～64mm | 0～7寸 |
| 強風地域 | 450～330mm程度 | (標準より)<br>・出寸法を少なく | | |
| 積雪地域 | | (標準より)<br>・出寸法を少なく<br>・取付位置を下げる | | |

## 自在吊正面打の取付けとピッチと位置

軒といを固定する金具の取付けピッチは、一般地域(標準)で600mm以内です。但し、強風地域・積雪地域など現場の状況に合せた取付ピッチ・位置を設定してください。また、「軒継手」・「自在ドレン」などの接続部分は、強度的に弱くなるため、中心より200mm以内の取付けピッチとしてください。(外曲り100mm以内)

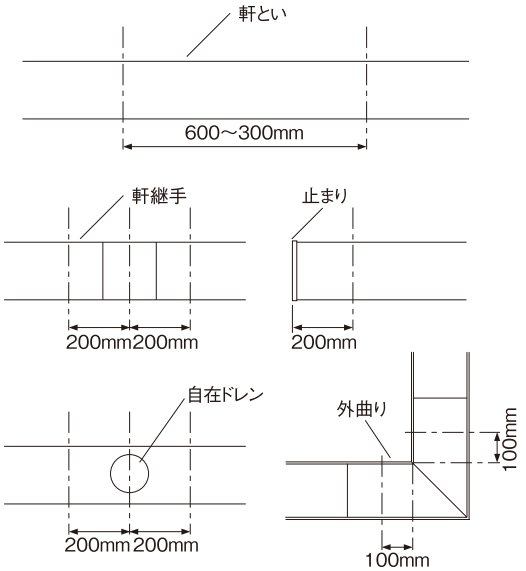


## 軒といカバー取付時写真

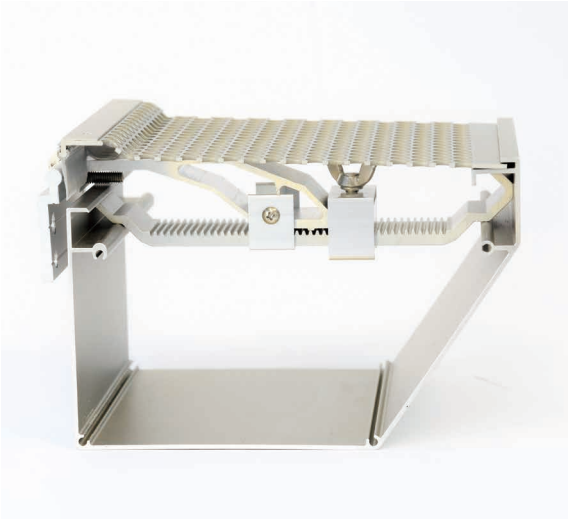

# アーキトイの品質と性能

## 基本構成

### 基本構成

| 主管・枝管 | 管外面表面処理（新JIS仕様） | 管内面表面処理（エコ仕様） | 断面形状（主管・枝管） |
|---|---|---|---|
| アルミニウム合金押出型材<br>JIS　H4100　A6063S-T5 | 新JIS:「JIS H8602:2010」に規定する苛酷環境屋外仕様 | 無害・無臭・無公害の<br>自然酸化皮膜 ＋ 内面保護塗装 | 押出しによるホロー型材 |

## アルミの表面処理規格　新JIS:「JIS H8602:2010」について

### ▶種類の区分とその位置付けについて

**旧JIS:JIS H8602:2006**

| 種　類 | 塗　膜 | 用途別（参考） |
|---|---|---|
| | | |
| A | 透明系 | 建築部材（屋外苛酷環境） |
| B | 透明系 | 建築部材（屋外） |
| P | 着色系 | 建築部材（屋外） |
| C | 透明系 | 建築部材（屋内） |

**新JIS:JIS H8602:2010**

| 種　類 | 適応環境（参考） |
|---|---|
| A1 ※ | 屋外（苛酷環境かつ紫外線量の多い地域） |
| A2 | 屋外（苛酷環境） |
| B | 屋外（一般環境） |
| C | 屋内 |

※亜熱帯海洋性気候に類似した地域（・南西諸島<br>・鹿児島県の南部の島から琉球列島に属する島）

※アーキトイの適応環境は、A1です。

### ▶陽極酸化塗装複合皮膜の性能（新JIS:JIS H8602:2010）

| 項　目 | | | | 性　能 | | |
|---|---|---|---|---|---|---|
| | | | 種　類 | A1 | A2 | B |
| 陽極酸化皮膜厚さ（平均皮膜厚さ）μm | | | | 5以上、かつ、各測定点皮膜厚さが、すべて平均皮膜厚さの80%以上でなくてはならない。 | | |
| キャス耐食性 | | 試験時間（h） | | 120 | | 72 |
| | | レイティングナンバ（RN） | | 9.5以上 | | |
| 塗膜の付着性 | 碁盤目試験 | | | 25/25 | | |
| | 沸騰水碁盤目試験 | 沸騰水試験 | 試験時間（h） | 5 | | |
| | | | 外　観 | 塗膜にしわ、割れ、ふくれ及び著しい変色が生じてはならない。 | | |
| | | 沸騰水試験後の碁盤目試験 | | 25/25 | | |
| 塗膜の耐溶剤性 | | | | 試験前後の塗膜の鉛筆硬度の低下は、JIS K5600-5-4の6.2に規定する硬度スケールで1単位以下でなければならない。 | | |
| 耐アルカリ性 | 試験時間（h） | | | 24 | | |
| | レイティングナンバ（RN） | | | 9.5以上 | | |
| 複合耐食性 | 紫外線蛍光ランプ式促進耐候性試験 | 試験時間（h） | | 240 | | |
| | キャス試験 | 試験時間（h） | | 120 | | 72 |
| | レイティングナンバ（RN） | | | 9以上 | | |
| 促進耐候性 | サンシャインカーボンアーク灯式促進耐候性試験 | 試験時間（h） | | 3000 | 1500 | 750 |
| | | 外　観 | | 著しい変退色及び著しいチョーキングが生じてはならない。 | | |
| | | 光沢保持率（%） | | 75以上 | | |

# アーキトイの品質と性能

## 各種データ

### ① 電 食

●異金属との接触

酸化ナトリウム溶液中に（過酸化水素を含む）アルミニウムと異種金属を常に接触させた状態のものが侵食したときのアルミニウムの侵食度を比較した値です。

| 異金属の種類 | アルミニウムと接触した場合の侵食度（mm）<br>（100時間の場合の値であり、値が高いほど侵食度が高い） |
|---|---|
| アルミニウム | - |
| 銅※ | 0.000400 |
| SUS403ステンレス（13Cr） | 0.000375 |
| 鉄 | 0.000200 |
| SUS304ステンレス（18Cr-8Ni） | 0.000150 |
| 亜鉛 | 0.000001 |

※屋根材に銅板が用いられる場合、アルミといは施工しないでください。銅板屋根では銅イオンが溶出し、アルミといを侵食する恐れがあります。また、銅製の雨といも併用しないでください。

### ② 耐 食

●コンクリートに対する耐食性（管外面）

一般にアルミニウムはコンクリートのアルカリ成分により、侵食します。また鉄と触れると侵食度合いがさらに増します。アルミニウムの侵食を防ぐには、コンクリートや鉄と絶縁する必要がありますが、アルミといは絶縁と侵食防止の為、陽極酸化塗装複合皮膜A種を施しております。

●自然酸化皮膜の耐食性（管内面）

20年間の大気暴露評価においても最大0.3mmを超えることはなく、耐食性に優れています。又、僅かな侵食、孔食が生じても、管内面のエコロジーとクリーンな機能には全く影響ありません。

▶大気暴露20年評価表

| | 孔食深さ（mm）　合金：6063（自然酸化皮膜） | | | | | | | | | |
|---|---|---|---|---|---|---|---|---|---|---|
| 評価地 | 札幌 | 仙台 | 日立 | 東京 | 横浜 | 名古屋 | 高岡 | 大阪※ | 下関 | 鹿児島 |
| 雰囲気 | 寒冷地 | 市街地 | 海岸工業地 | 工業地 | 工業地 | 工業地 | 多雨積雪地 | 工業地 | 海岸地 | 湿暖地 |
| 平均 | 0.116 | 0.023 | 0.070 | 0.088 | 0.096 | 0.150 | 0.113 | 0.249 | 0.087 | 0.021 |
| 最大 | 0.140 | 0.080 | 0.088 | 0.160 | 0.120 | 0.200 | 0.160 | 0.288 | 0.135 | 0.048 |

※1980年代の環境下（工業地帯）に比べ、現在は環境問題の改善により、影響は年々小さくなっています。

●温泉地帯の耐食性

硫黄成分を含んだガスが発生するような特殊環境におけるアルミといの使用につきましては、事前に弊社へのご相談をお願いします。

## ③ 熱伸縮処理について

### ▶アルミたてといの伸縮処理の方法

アルミといは素材がアルミニウムであり、塩ビ管の線膨張係数の1/3ですが、製品の施工に当たっては、それに応じた目地間隔を取る事が必要です。アルミといの使用アルミニウムの純度は99.5%で20℃～100℃に於ける線膨張係数（α）は23.4×10⁻⁶/℃であり、常温20℃を基準としたアルミといの伸びおよびその目地間隔は下表のとおりです。

**⚠ 注意事項**

各接続部に伸縮対策として必ず6mmの目地を設けてください。

| 製品名 | 寸法 L(mm) | 1℃当たりの伸び L×α(mm) | ℃ / △T / △L(mm) | 20 温度差0 | 30 温度差10 | 40 温度差20 | 60 温度差40 | 80 温度差60 |
|---|---|---|---|---|---|---|---|---|
| アルミとい | 4,000 | 0.0940 | 伸び | 0 | 0,940 | 1.88 | 3.76 | 5.64 |
| | | | 目地幅 | 6 | 5.060 | 4.12 | 2.24 | 0.36 |

※△L=α×△T×L　（アルミニウム線膨張係数　α=23.4×10⁻⁶）

### 設置基準

20mに1ヶ所拡管スライドソケットを使用又は ⚠**注意事項** による。

### 使用方法

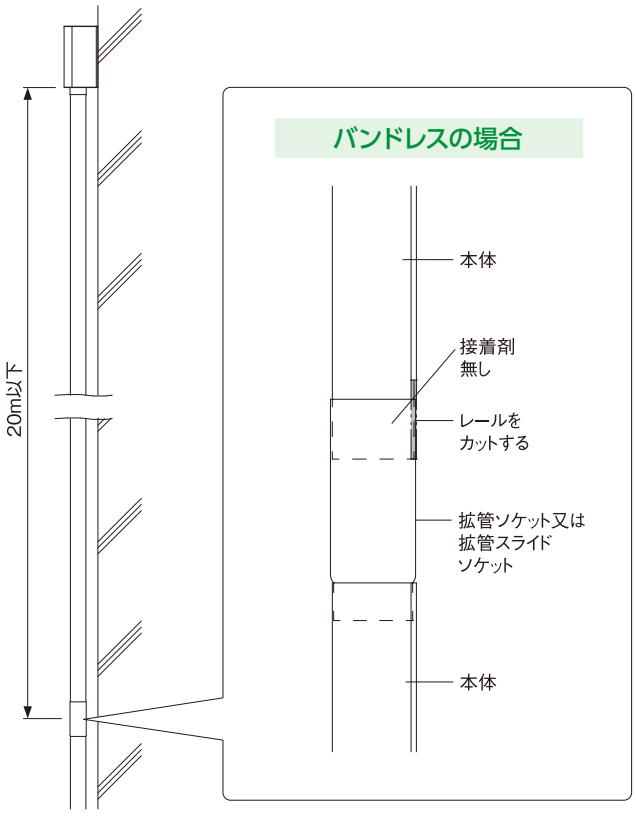


**⚠ 注意事項**

アルミバンドレスたてといに拡管スライドソケットを取り付ける場合、必ずレール部をカットしてご使用ください。

※アルミたてといは温度変化による伸び縮みとともに、大きな力が発生します。そのため、伸縮処理をせずに施工しますと、たてといの外れや水漏れ、変形などの不具合が生じる場合があります。

# アーキトイの品質と性能

## ④ 排水能力

### 《軒とい排水量の求め方》

$$排水量Q_N = \frac{1}{K} \times A_N \times \frac{100R\sqrt{I}}{m+\sqrt{R}}$$

※1ℓ=1x10$^{-3}$m$^3$

クッターの新公式

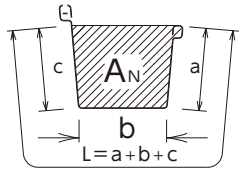


$Q_N$=軒といの排水量 [m$^3$／s]
K=安全率 (1.5)
$A_N$=軒とい排水有効断面積 [m$^2$]
R=径深= $\frac{排水有効断面積A_N}{潤\quad 辺\quad L}$ [m]
I=水勾配(標準 5／1000)
m=粗度定数(0.21)

### 《たてとい排水量の求め方》

$$排水量Q_T = C \times A_D \times \sqrt{2gh}$$

トリチェリーの公式

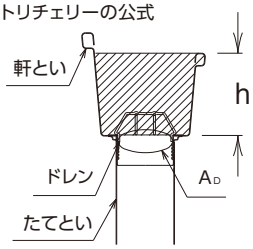


$Q_T$=竪といの排水量 [m3／s]
C=流量係数(0.6)
$A_D$=排水有効断面積 [m2]
($A_D$=落し口内径で算出)
g=重力加速度(9.8m／s2)
h=軒とい高度水頭 [m]

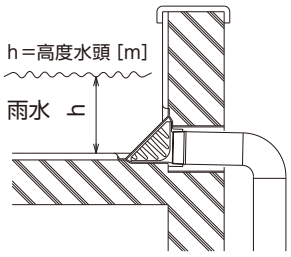


### 《降雨量の求め方》

降雨量W [m³／s] = N×S

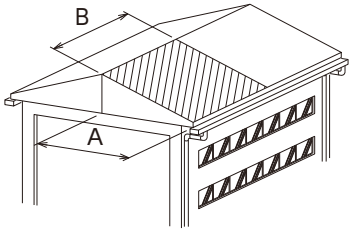


N=降雨強度 [m／s]
S=投影屋根面積 [m$^2$]
降雨量:落し口1ケ所当たりの投影屋根面積に降る雨量
降雨強度:単位時間当たりの降雨量
投影屋根面積:落し口1ケ所当たりの面積

投影屋根面積S=A×B

注) ・投影屋根面積とは水平に投影した面積とします。
・降雨強度とは通常 [mm／h] で表現されますが、これを [m／s] に換算するには2.78x10$^{-7}$を乗じて下さい。

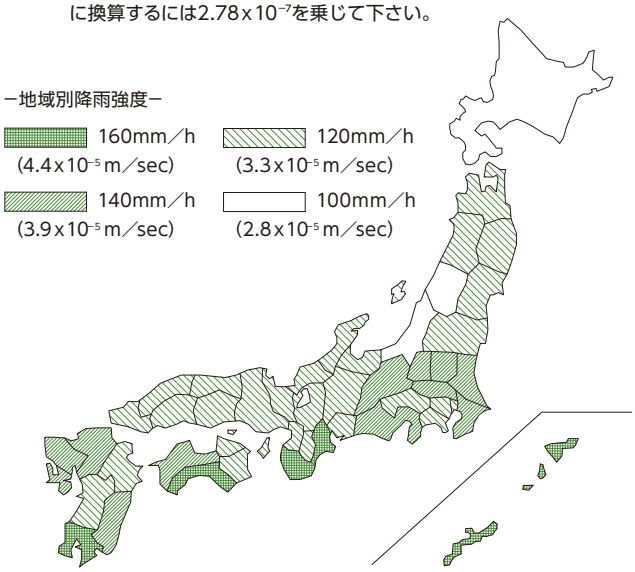


### 軒とい・竪とい組合せ排水能力

※1 ※2 ※3

| 形状・寸法(外側)(mm) | 水勾配 | 排水有効断面積 ×10$^{-3}$(m$^2$) | 軒とい排水能力 (ドル／s) | 竪とい組合せ排水能力 (ドル／s) | | 落とし口1箇所当りの軒とい・竪とい組合せ適合根面積 (m$^2$) | |
|---|---|---|---|---|---|---|---|
| A－NT12 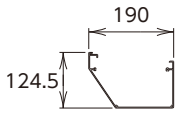  | 5/1000 | 16.48 | 7.0 | φ89 | 4.2 | φ89 | 97.0 |
| | | | | φ114 | 7.3 | φ114 | 159.6 |
| | 1/1000 | | 3.1 | φ89 | 4.2 | φ89 | 71.4 |
| | | | | φ114 | 7.3 | φ114 | 71.4 |
| B－NT12 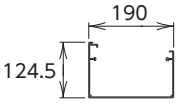  | 5/1000 | 19.05 | 8.4 | φ89 | 4.2 | φ89 | 97.0 |
| | | | | φ114 | 7.3 | φ114 | 167.0 |
| | 1/1000 | | 3.7 | φ89 | 4.2 | φ89 | 86.1 |
| | | | | φ114 | 7.3 | φ114 | 86.1 |

※1 軒とい排水能力の計算は、軒とい後耳上高さより底面までの高さにて算出。
※2 竪とい組合せ排水能力は、軒とい後耳上高さ、落とし口(ドレン等)の内径を用いて算出。
※3 適合屋根面積は、軒とい排水能力と竪とい排水能力を比較し、排水能力の低い数値と降雨強度160 ㎜／hにて算出。
※4 竪とい排水能力の計算は高度水頭 0.1mで算出。

### 竪とい排水能力

※4

| | 外径 寸法 (mm) | | 排水有効断面積 ×10$^{-3}$(m$^2$) | 竪とい排水能力 (ドル／s) |
|---|---|---|---|---|
| 竪とい(丸とい) | φ60 | | 2.59 | 2.18 |
| | φ89 | 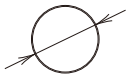 | 5.86 | 4.92 |
| | φ114 | 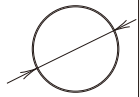 | 9.67 | 8.12 |
| | φ140 | 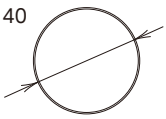 | 14.56 | 12.23 |
| | φ165 | 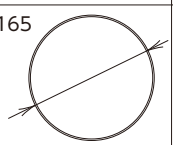 | 20.35 | 17.09 |
| 竪とい(角とい) | □100 | 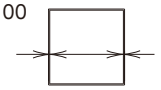 | 9.40 | 7.90 |
| | □125 | 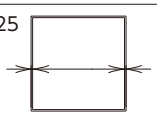 | 14.64 | 12.30 |

# アーキトイの品質と性能

## アルミパイプ適応投影屋根面積

| 竪といサイズ | アルミパイプ排水有効断面積 ×10-3㎡ | 排水能力（ℓ/s） | 降雨強度別落し口1ヵ所当り適応屋根面積（㎡） | | | | | |
|---|---|---|---|---|---|---|---|---|
| | | | 100㎜/h (2.8×10-5m/sec) | 120㎜/h (3.3×10-5m/sec) | 140㎜/h (3.9×10-5m/sec) | 160㎜/h (4.4×10-5m/sec) | 180㎜/h (5.0×10-5m/sec) | 200㎜/h (5.5×10-5m/sec) |
| φ60 | 0.00204 | 2.97 | 106.1 | 90.0 | 76.2 | 67.5 | 59.4 | 54.0 |
| φ89 | 0.00465 | 6.77 | 241.8 | 205.2 | 173.6 | 153.9 | 135.4 | 123.1 |
| φ114 | 0.00785 | 11.42 | 407.9 | 346.1 | 292.8 | 259.5 | 228.4 | 207.6 |
| φ140 | 0.01227 | 17.85 | 637.5 | 540.9 | 457.7 | 405.7 | 357.0 | 324.5 |
| φ165 | 0.01674 | 24.36 | 870.0 | 738.2 | 624.6 | 553.6 | 487.2 | 442.9 |
| 100角 | 0.00465 | 6.77 | 241.8 | 205.2 | 173.6 | 153.9 | 135.4 | 123.1 |
| 125角 | 0.00785 | 11.42 | 407.9 | 346.1 | 292.8 | 259.5 | 228.4 | 207.6 |

・排水能力は高度水頭 0.3 mで算出。
・方ネジ管・横引き管の排水能力で計算しています。

## 軒とい・竪とい組合せ適応投影屋根面積

軒とい水勾配 1/1000

| 軒とい | | | 竪といサイズ | 組合せによる排水能力（ℓ/s） | 降雨強度別落し口1ヵ所当り適応投影屋根面積（㎡） | | | | | |
|---|---|---|---|---|---|---|---|---|---|---|
| 品種 | 名称 | 排水能力（ℓ/s） | | | 100㎜/h (2.8×10-5m/sec) | 120㎜/h (3.3×10-5m/sec) | 140㎜/h (3.9×10-5m/sec) | 160㎜/h (4.4×10-5m/sec) | 180㎜/h (5.0×10-5m/sec) | 200㎜/h (5.5×10-5m/sec) |
| アーキトイ | Aタイプ | 3.14 | φ60 | 1.68 | 60.0 | 50.9 | 43.1 | 38.2 | 33.6 | 30.5 |
| | | | φ89 | 4.27 | 112.1 | 95.2 | 80.5 | 71.4 | 62.8 | 57.1 |
| | | | φ114 | 7.35 | 112.1 | 95.2 | 80.5 | 71.4 | 62.8 | 57.1 |
| | | | □100 | 7.05 | 112.1 | 95.2 | 80.5 | 71.4 | 62.8 | 57.1 |
| | Bタイプ | 3.79 | φ60 | 1.68 | 60.0 | 50.9 | 43.1 | 38.2 | 33.6 | 30.5 |
| | | | φ89 | 4.27 | 135.4 | 114.8 | 97.2 | 86.1 | 75.8 | 68.9 |
| | | | φ114 | 7.35 | 135.4 | 114.8 | 97.2 | 86.1 | 75.8 | 68.9 |
| | | | φ140 | 11.34 | 135.4 | 114.8 | 97.2 | 86.1 | 75.8 | 68.9 |
| | | | φ165 | 16.02 | 135.4 | 114.8 | 97.2 | 86.1 | 75.8 | 68.9 |
| | | | □100 | 7.05 | 135.4 | 114.8 | 97.2 | 86.1 | 75.8 | 68.9 |
| | | | □125 | 11.32 | 135.4 | 114.8 | 97.2 | 86.1 | 75.8 | 68.9 |

・適応投影屋根面積は、軒といと竪といの排水能力のうち小さい方の能力をとっています。
・組合せによる排水能力は、落し口の排水有効断面積で計算しています。

## 公的試験結果

### ① バンドレスたてとい下がり止め用ビスの強度試験

29日用検第2－0776号
平成29年11月2日

トライエンジニアリング株式会社 様

内閣総理大臣認可法人
一般財団法人 日用金属製品検査センター
〒959-1277 新潟県燕市物流センター1丁目9番地
TEL：0256-62-3131 FAX：0256-62-3879

| 承認 | 確認 |
|---|---|
| 小林 | 鈴木 |

**試験結果報告書**

ご依頼を受けました検体について、試験結果を次の通りご報告いたします。

| 試料名 | φ114 たてとい たてとい支持金具 | 確認番号 200761 |
|---|---|---|
| 試験項目 | 荷重試験 | 担当者 鈴木 洋平 印 |

［試験内容］写真および図の要領で試験体を固定し、万能材料試験機を用いてたてといに垂直荷重をかけ、変位が9mmに達するまでの間の最大荷重を測定する。

［試験機器］㈱島津製作所製 万能材料試験器 オートグラフAG-I

［試験条件］試験速度10mm/min

［試験結果］

| 試験No. | 最大荷重 |
|---|---|
| 1 | 1978N |

※9.81N≒1kgf



写真1 試験の様子　図1 試験要領

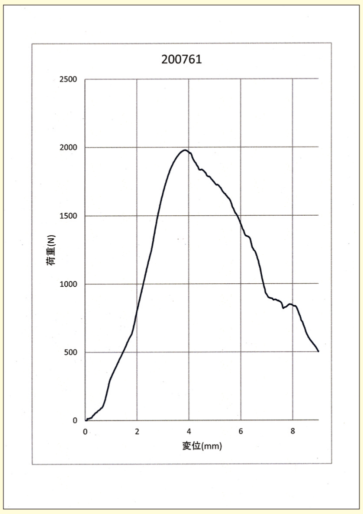


### ② 吊り下げ確認

#### ●支持金具

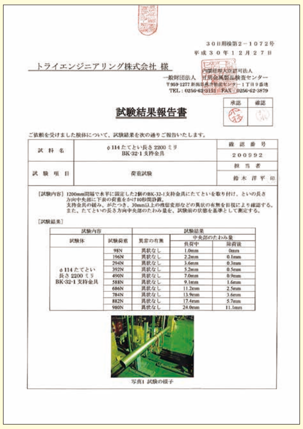

30日用検第2－1072号
平成30年12月27日

トライエンジニアリング株式会社 様

**試験結果報告書**

| 試料名 | φ114 たてとい長さ 2200 ミリ BK-32-1 支持金具 | 確認番号 200992 |
|---|---|---|
| 試験項目 | 荷重試験 | 担当者 鈴木 洋平 印 |

［試験内容］1200mm間隔で水平に固定した2個のBK-32-1支持金具にたてといを取り付け、といの長さ方向中央部に下表の荷重をかけ10秒間静置。支持金具の緩み、がたつき、30mm以上の残留変形などの異状の有無を目視により確認する。また、たてといの長さ方向中央部のたわみ量を、試験前の状態を基準として測定する。

［試験結果］

| 試験体 | 試験荷重 | 異常の有無 | 中央部のたわみ量 負荷中 | 中央部のたわみ量 除荷後 |
|---|---|---|---|---|
| φ114 たてとい 長さ 2200 ミリ BK-32-1 支持金具 | 98N | 異状なし | 1.0mm | 0mm |
| | 196N | 異状なし | 2.2mm | 0.1mm |
| | 294N | 異状なし | 3.6mm | 0.3mm |
| | 392N | 異状なし | 5.2mm | 0.5mm |
| | 490N | 異状なし | 7.0mm | 0.9mm |
| | 588N | 異状なし | 9.1mm | 1.6mm |
| | 686N | 異状なし | 11.2mm | 2.5mm |

30日用検第2－1073号
平成30年12月27日

トライエンジニアリング株式会社 様

**試験結果報告書**

| 試料名 | φ114 たてとい長さ 3000 ミリ BK-32-1 支持金具 | 確認番号 200993 |
|---|---|---|
| 試験項目 | 荷重試験 | 担当者 鈴木 洋平 印 |

［試験内容］2000mm間隔で水平に固定した2個のBK-32-1支持金具にたてといを取り付け、といの長さ方向中央部に下表の荷重をかけ10秒間静置。支持金具の緩み、がたつき、30mm以上の残留変形などの異状の有無を目視により確認する。また、たてといの長さ方向中央部のたわみ量を、試験前の状態を基準として測定する。

［試験結果］

| 試験体 | 試験荷重 | 異常の有無 | 中央部のたわみ量 負荷中 | 中央部のたわみ量 除荷後 |
|---|---|---|---|---|
| φ114 たてとい 長さ 3000 ミリ BK-32-1 支持金具 | 98N | 異状なし | 1.3mm | 0mm |
| | 196N | 異状なし | 2.4mm | 0mm |
| | 294N | 異状なし | 4.7mm | 0.3mm |
| | 392N | 異状なし | 6.8mm | 0.5mm |
| | 490N | 異状なし | 8.9mm | 1.0mm |
| | 588N | 異状なし | 11.1mm | 2.2mm |
| | 686N | 異状なし | 14.1mm | 3.6mm |

#### ●ワンタッチシングル金具

29日用検第2－0785号
平成29年11月7日

トライエンジニアリング株式会社 様

**試験結果報告書**

| 試料名 | φ114 たてとい長さ 1000 ミリ 支持金具(シングルボルトタイプ) | 確認番号 200776 |
|---|---|---|
| 試験項目 | 荷重試験 | 担当者 鈴木 洋平 印 |

［試験内容］金具取付部が鉛直方向となるよう固定したたてといに支持金具を取り付け、支持金具のボルト部分に980Nの荷重を静かにかけ10秒間静置。支持金具の緩み、がたつき等使用上支障のある以上の有無を目視により確認する。

［試験結果］

| 試験体 | 試験荷重 | 試験結果 |
|---|---|---|
| 支持金具(シングルボルトタイプ) | 980N | 異状なし |

#### ●ワンタッチ高強度金具

29日用検第2－0786号
平成29年11月7日

トライエンジニアリング株式会社 様

**試験結果報告書**

| 試料名 | φ114 たてとい長さ 1000 ミリ 支持金具(ダブルボルトタイプ) | 確認番号 200777 |
|---|---|---|
| 試験項目 | 荷重試験 | 担当者 鈴木 洋平 印 |

［試験内容］金具取付部が鉛直方向となるよう固定したたてといに支持金具を取り付け、支持金具のボルト部分に980Nの荷重を静かにかけ10秒間静置。支持金具の緩み、がたつき等使用上支障のある以上の有無を目視により確認する。

［試験結果］

| 試験体 | 試験荷重 | 試験結果 |
|---|---|---|
| 支持金具(ダブルボルトタイプ) | 980N | 異状なし |

### ③ 雪に対する強度

#### ●ワンタッチ自在調整吊金具

02日用検第2－0745号
2020年10月8日

トライエンジニアリング株式会社 様

**試験結果報告書**

1／2枚中

| 試料名 | 軒樋 長さ 1400mm 軒樋吊金具 | 確認番号 200675 |
|---|---|---|
| 試験項目 | 荷重試験 (依頼者呼称 雪に対する試験) | 担当者 鈴木 洋平 |

［試験内容］650mm間隔で水平に固定した2個の支持金具に軒樋を取り付け、といの長さ方向中央部に下表の荷重をかけ10秒間静置。支持金具の緩み、がたつき等使用上支障のある異状の有無を目視により確認する。また、荷重を除いたのち、軒樋の長さ方向中央部における残留変形量を、試験前の状態を基準として測定する。※下表の試験順に従い、同一の試験体を用いて、すべての試験を連続して行う。

### ④ 風に対する強度

#### ●ワンタッチ調整吊金具

02日用検第2－1325号
2021年3月15日

トライエンジニアリング株式会社 様

**試験結果報告書**

1／2枚中

| 試料名 | 軒樋 長さ 1400mm 軒樋吊金具 | 確認番号 201233 |
|---|---|---|
| 試験項目 | 荷重試験 (依頼者呼称 風に対する試験) | 担当者 鈴木 洋平 |

［試験内容］650mm間隔で水平かつ上下逆向きに固定した2個の支持金具に軒樋を取り付け、といの長さ方向中央部に下表の荷重をかけ10秒間静置。支持金具の緩み、がたつき等使用上支障のある異状の有無を目視により確認する。また、荷重を除いたのち、軒樋の長さ方向中央部における残留変形量を、試験前の状態を基準として測定する。※下表の試験順に従い、同一の試験体を用いて、すべての試験を連続して行う。

# 納まり図

## 壁側防犯バックマリオン金具の接続部

S－：スペース (mm)

標準納まり

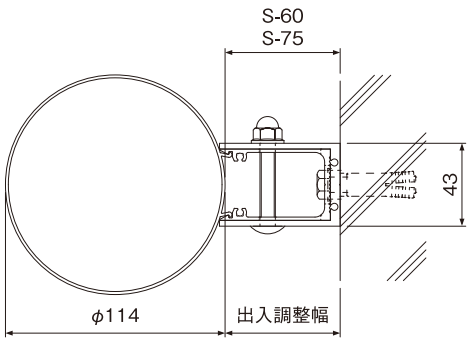


S-60用:60～77まで可能
S-75用:75～92まで可能
〈+17mm〉

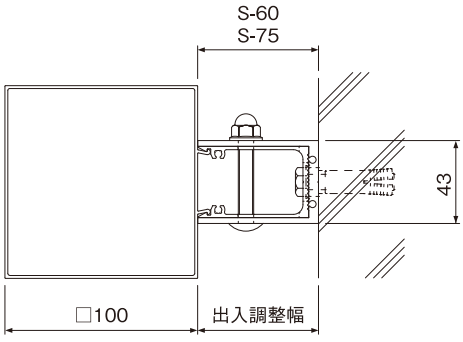


S-60用:63～80まで可能
S-75用:77～94まで可能
〈+17mm〉

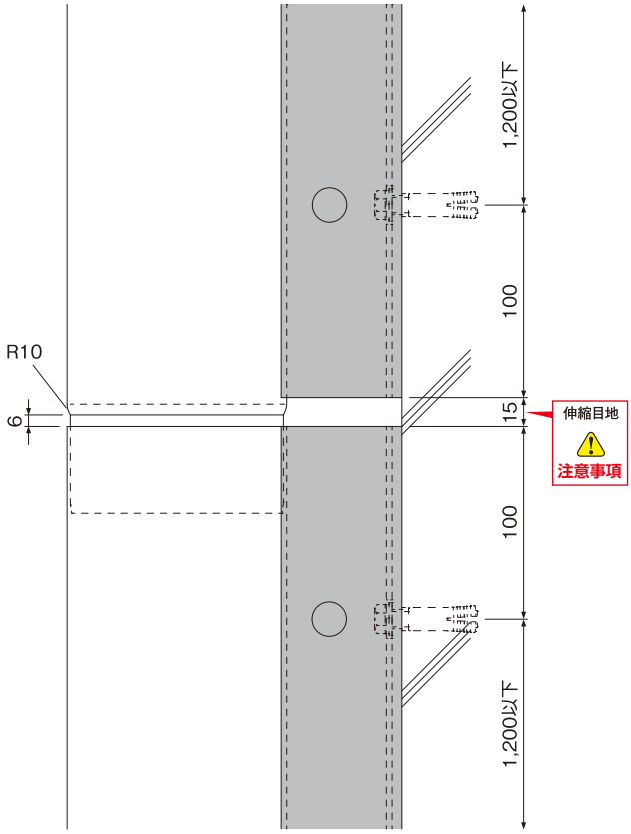


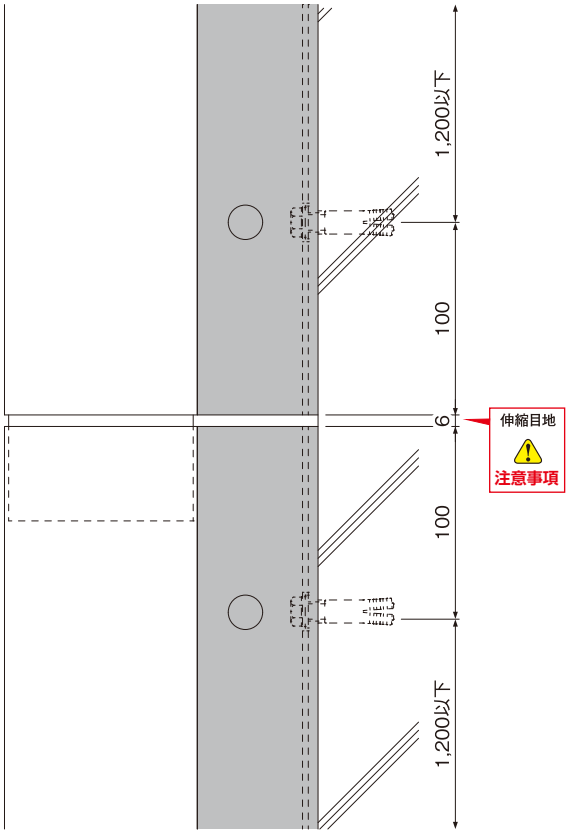


**⚠ 注意事項**

壁側防犯バックマリオン金具の接続には
伸縮目地が必要です。
◎丸とい……15mm

**⚠ 注意事項**

壁側防犯バックマリオン金具の接続には
伸縮目地が必要です。
◎角とい……6mm

# 納まり図

## 飾りマス φ60・φ89・φ114

S－：スペース (mm)

### バンドレスの場合

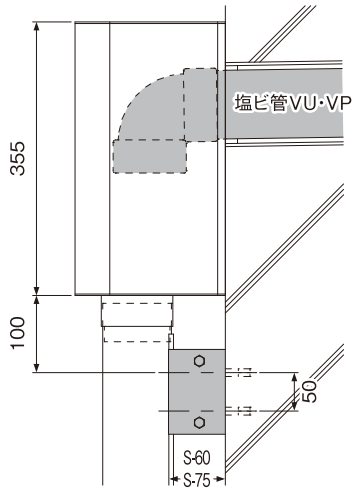


### 防犯バックマリオンの場合

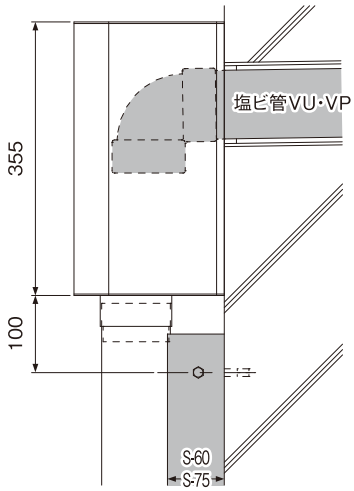


## 拡管エルボ φ60・φ89・φ114・φ140・φ165

S－：スペース (mm)

### バンドレスの場合

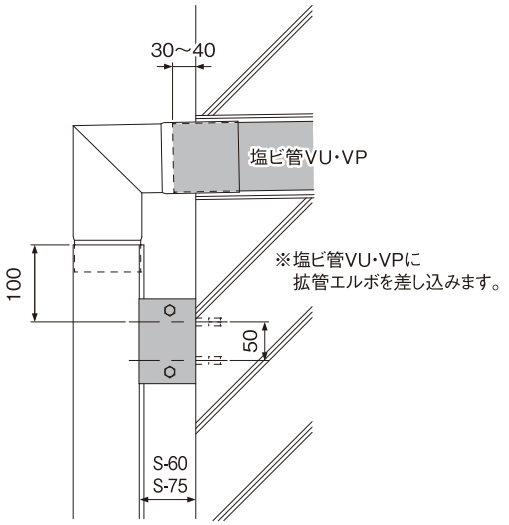


### 防犯バックマリオンの場合

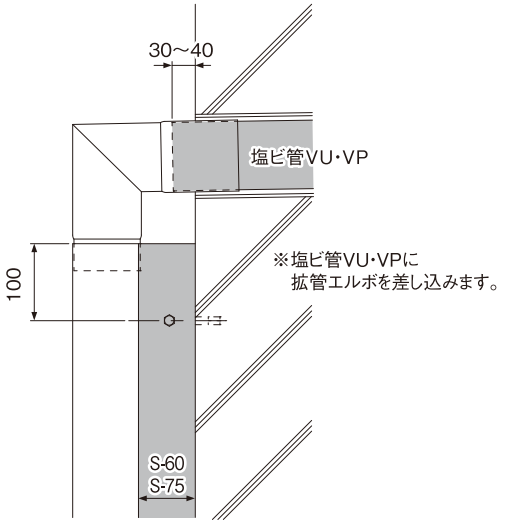


## 横拡管 90°T 字管 φ60・φ89・φ114・φ140・φ165

S－：スペース (mm)

### バンドレスの場合

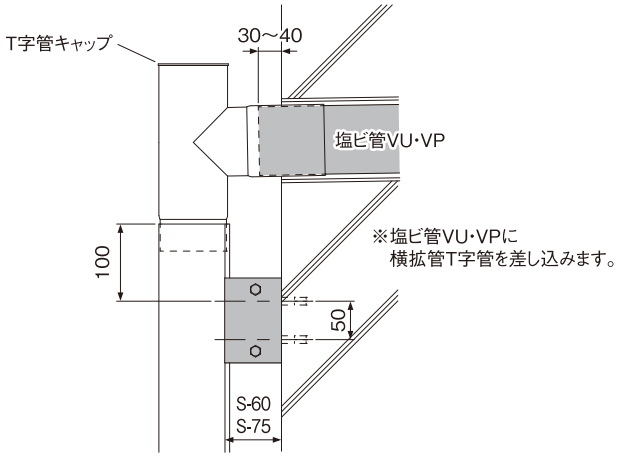


### 防犯バックマリオンの場合

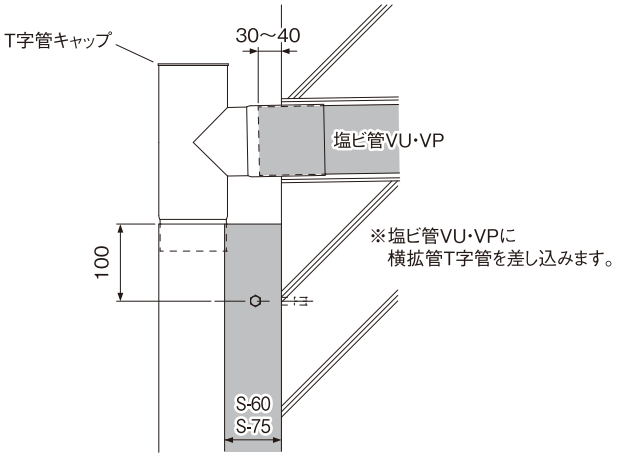

# 納まり図

## 中継ドレン

### バンドレスの場合

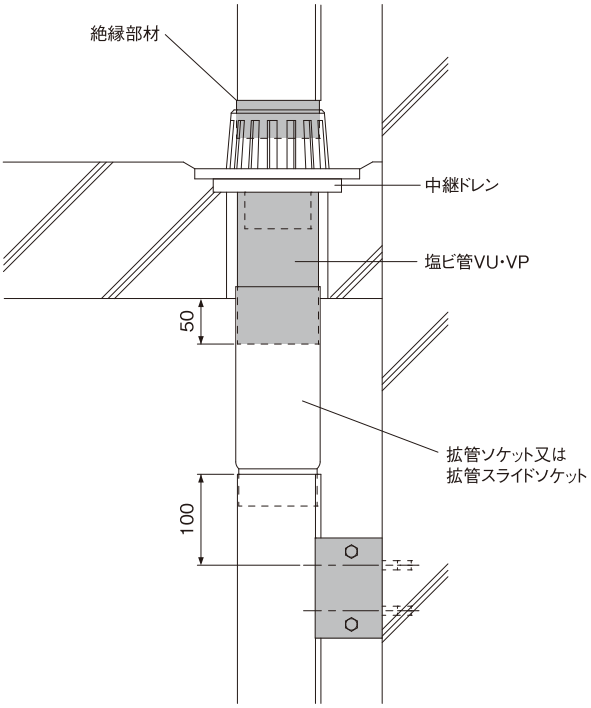


※塩ビ管VU・VPにソケットを差し込みます。

### 防犯バックマリオンの場合

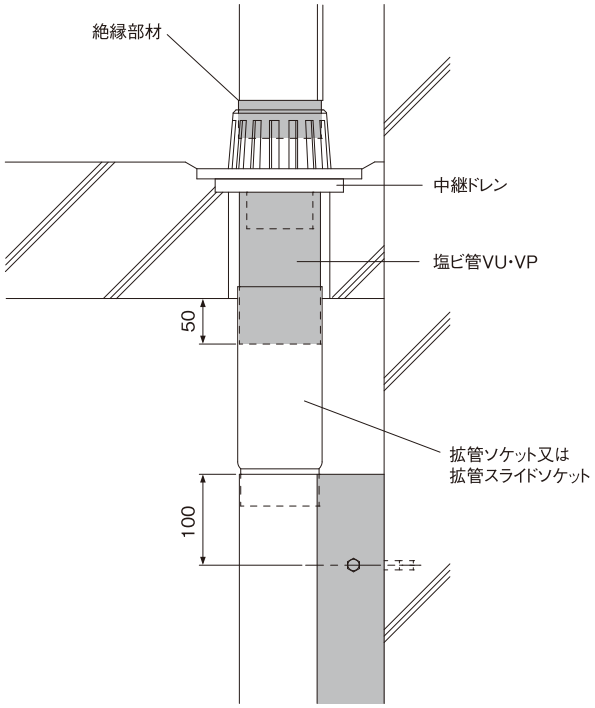


※塩ビ管VU・VPにソケットを差し込みます。

## 排水カバー φ60・φ89・φ114・φ140・φ165

S−：スペース (mm)

### バンドレスの場合

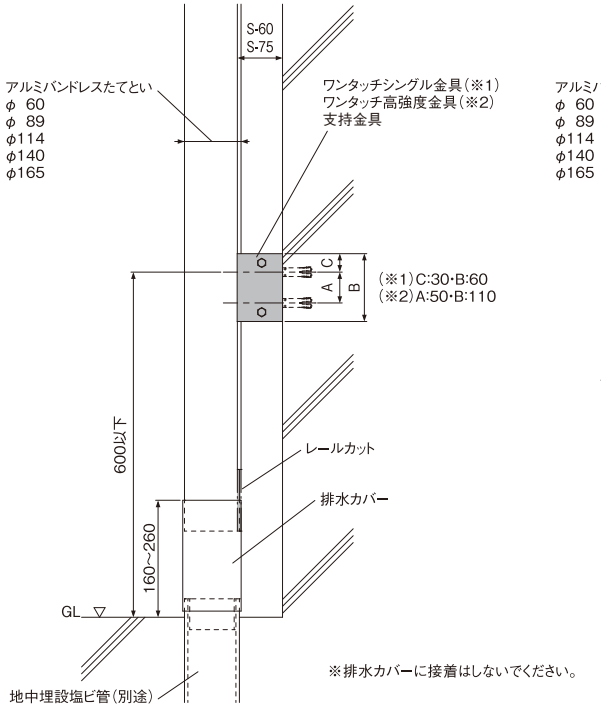


※排水カバーに接着はしないでください。

### 防犯バックマリオンの場合

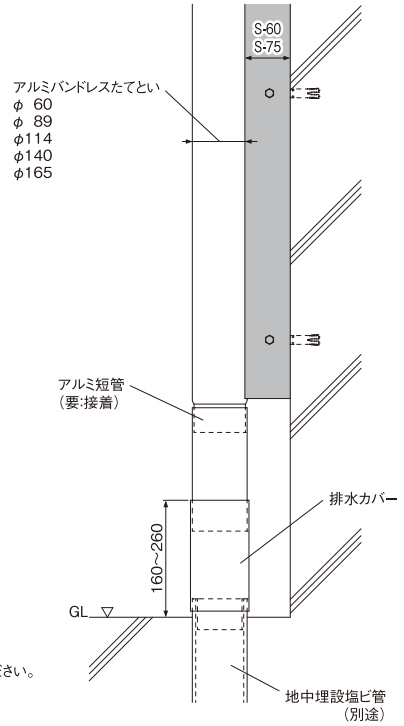


▶詳細図

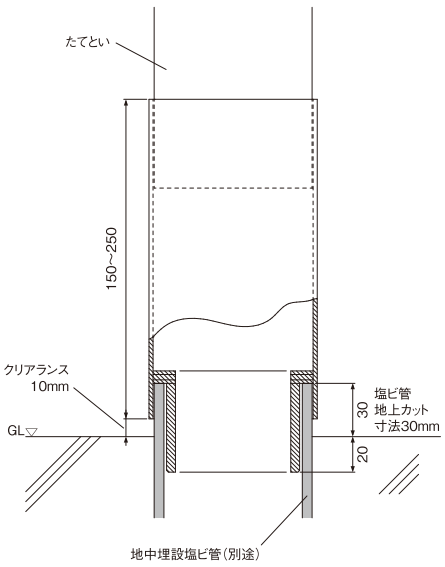

# 納まり図

## 埋設管直結納まり

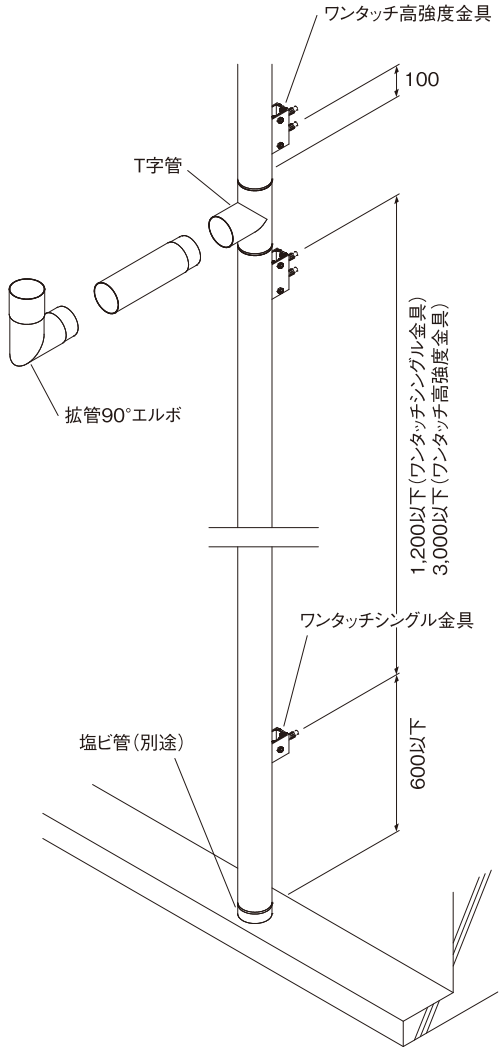


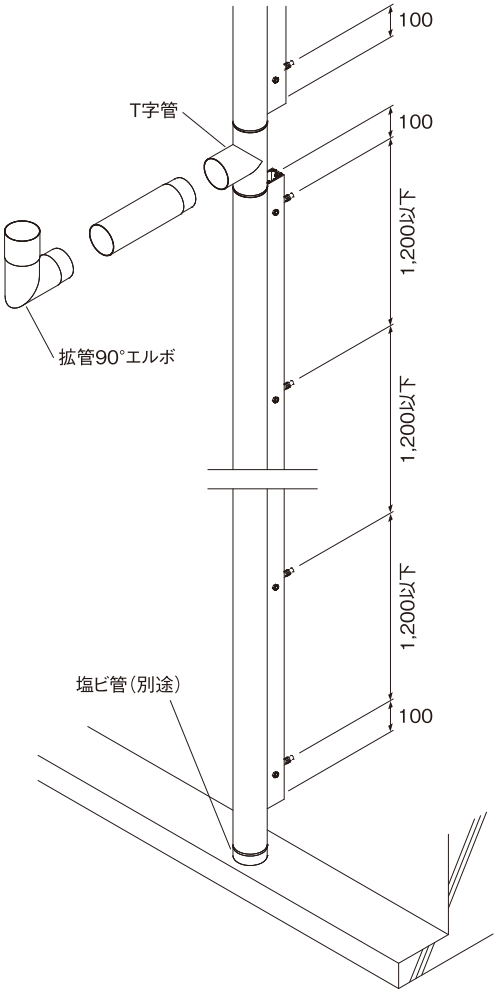


## 埋設管部納まり

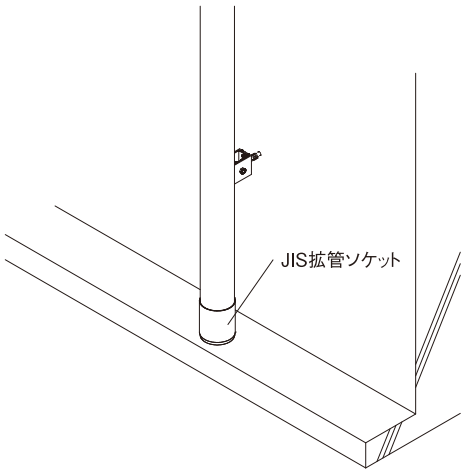


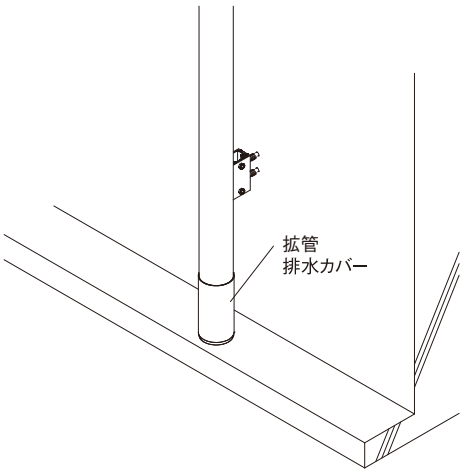

# 施工手順

## 1. 金具

### 固定の間隔

風などの外力に対し、耐えることのできる間隔として、以下の（表1）を基準としています。

■表1　支持金具の間隔（躯体がRC構造の場合）

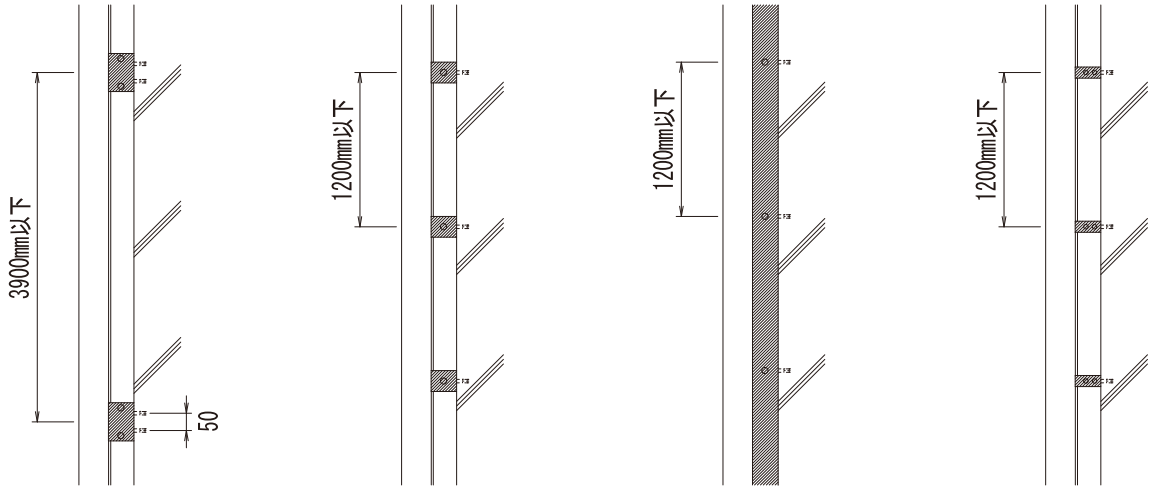


ワンタッチ
高強度金具

ワンタッチ
シングル金具

ワンタッチ防犯
バックマリオン金具

支持金具

| 支持金具の種類 | 固定間隔 |
|---|---|
| ワンタッチ高強度金具 | 3,900mm以下※1 |
| ワンタッチシングル金具 | 1,200mm以下 |
| ワンタッチ防犯バックマリオン金具 | 1,200mm以下 |
| 支持金具 | 1,200mm以下 |

※1 躯体がRC構造以外の場合、固定間隔3,000mm以下まで対応可能です。

■表2　金具の強度

試験1　荷重試験強度（標準支持金具）

支持金具・シングル金具ピッチ1200mmで横向きに固定し、たてとい（バンドレス）中心部分に荷重をかけることで高度を確認して変形を観察する。
※支持にはSUS製座付羽子板を使用。

試験結果

| | シングル金具1200mmピッチ 2ヶ所固定（全長2200mm） | | | 支持金具1200mmピッチ 2ヶ所固定（全長2200mm） | | |
|---|---|---|---|---|---|---|
| 荷重（kg） | 異常の有無 | 負荷中 | 負荷後 | 異常の有無 | 負荷中 | 負荷後 |
| 10 | 異常なし | 1.2mm | 0.1mm | 異常なし | 1.0mm | 0mm |
| 20 | 異常なし | 1.9mm | 0.6mm | 異常なし | 2.2mm | 0.1mm |
| 30 | 異常なし | 3.0mm | 0.8mm | 異常なし | 3.6mm | 0.3mm |
| 40 | 異常なし | 3.7mm | 1.2mm | 異常なし | 5.2mm | 0.5mm |
| 50 | 異常なし | 4.4mm | 1.0mm | 異常なし | 7.0mm | 0.9mm |
| 60 | 異常なし | 5.5mm | 1.0mm | 異常なし | 9.1mm | 1.6mm |
| 70 | 異常なし | 6.8mm | 1.5mm | 異常なし | 11.2mm | 2.5mm |
| 80 | 異常なし | 8.5mm | 2.7mm | 異常なし | 13.9mm | 3.6mm |
| 90 | 異常なし | 11.1mm | 5.2mm | 異常なし | 17.4mm | 5.7mm |
| 100 | 異常なし | 13.7mm | 6.9mm | 異常なし | 24.0mm | 11.1mm |

☆荷重に影響を受けるのはSUS製の座付羽子板です。
☆アルミ製のシングル金具・支持金具の変形は僅かです。
☆たてとい側固定部には、変形が見られません。
☆試験において、試験後に金具にゆるみやガタつきなどは出ていません。

試験2　荷重試験強度（高強度金具）

高強度金具ピッチ3000mmで横向きに固定し、たてとい（バンドレス）中心部分に荷重をかけることで強度を確認して変形を観察する。

試験結果

| | 高強度金具3000mmピッチ 2ヶ所固定（全長4000mm） | | |
|---|---|---|---|
| 荷重（kg） | 異常の有無 | 負荷中 | 負荷後 |
| 10 | 異常なし | 1.3mm | 0mm |
| 20 | 異常なし | 2.9mm | -0.1mm |
| 30 | 異常なし | 4.0mm | 0mm |
| 40 | 異常なし | 5.9mm | 0.2mm |
| 50 | 異常なし | 8.5mm | 0.2mm |
| 60 | 異常なし | 10.3mm | 0.1mm |
| 70 | 異常なし | 11.8mm | 0.5mm |
| 80 | 異常なし | 13.6mm | 1.6mm |
| 90 | 異常なし | 15.3mm | 1.3mm |
| 100 | 異常なし | 17.5mm | 1.5mm |

☆アルミ製のシングル金具・支持金具の変形は僅かです。
☆たてとい側固定部には、変形が見られません。
☆試験において、試験後に金具にゆるみやガタつきなどは出ていません。

# 施工手順（アルミ防犯雨とい）

## 2. 防犯バックマリオン金具の施工（S-60 用・S-75 用）

S－：スペース (mm)

### 1 壁側　RCの場合

たてとい本体の芯墨出し、壁側バックマリオン金具の取付位置のマーキングをして、下穴φ14.5×45をあけます。

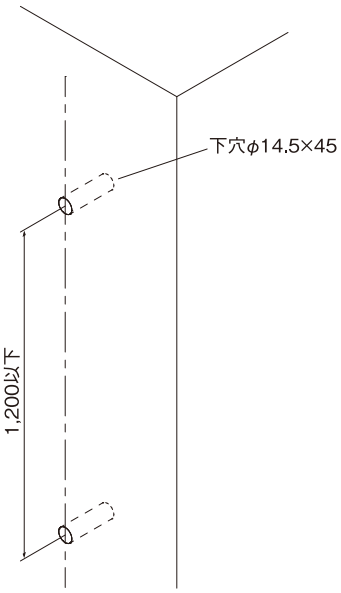


### 2 壁側

内部漏水を防止するため下穴にシーリング材を塗布し、六角ボルトを挿入し、壁側バックマリオン金具をボルトで締め込み躯体に固定します。

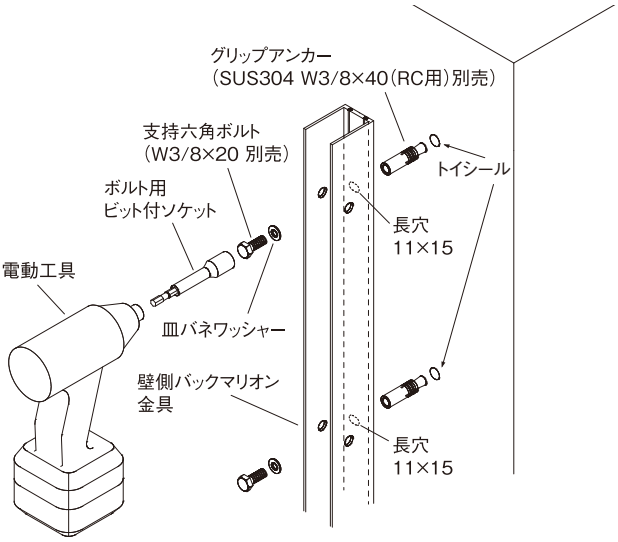


**壁側バック
マリオン金具**

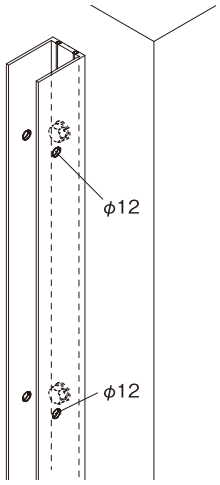


**とい側バック
マリオン金具**

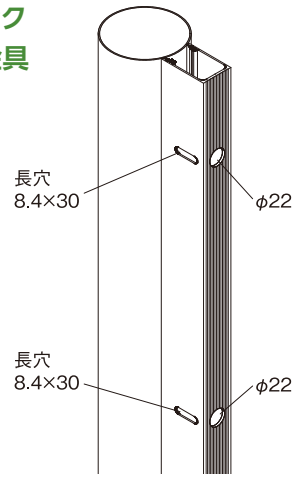


### 3 壁側・とい側バックマリオン金具の仮接続

壁側バックマリオン金具とバックマリオン付たてとい本体をM8×50ボルト・ナットで仮接続します。

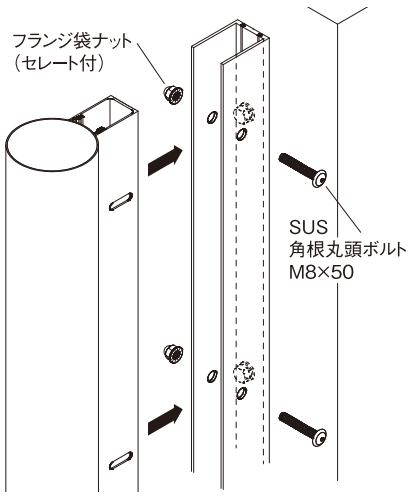


### 4 出入調整後、ボルト・ナットを締結　完成

壁面とたてといのスペース出入調整を行い、ボルト・ナットを締めつけて完了です。

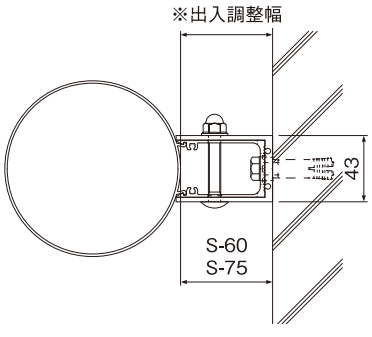


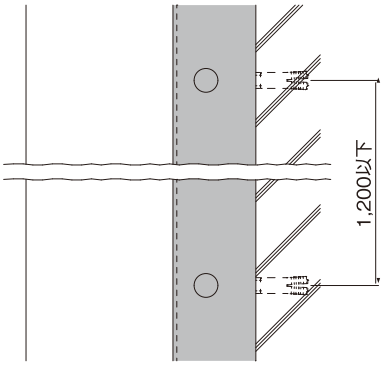


※出入調整幅：S-60用　60mm～77mmまで可能　S-75用　75mm～92mmまで可能
※壁側バックマリオン金具・とい側バックマリオン金具のボルト取付用丸穴・長穴加工は別途ご指示ください。
※シングルボルト取付穴ピッチは1,200mm以下が標準です。ツインボルト取付穴の場合は3,000mm以下が標準です。

# 施工手順（ワンタッチ金具）

## 3. ワンタッチ金具の施工（S-60 用・S-75 用）

S－：スペース (mm)

### 1 壁側　RCの場合

たてとい本体の芯墨出し、壁側金具の取付位置をマーキングして、下穴φ14.5×45をあけます。

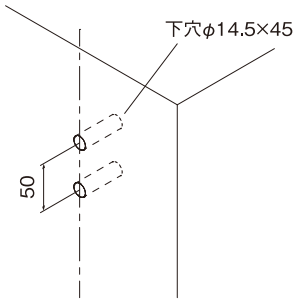


注）下穴1ヶはワンタッチシングル金具
　　下穴2ヶピッチ50はワンタッチ高強度金具

### 2 壁側

内部漏水を防止するため下穴にシーリング材を塗布し、六角ボルトを挿入し、壁側金具をボルトで締め込み躯体に固定します。

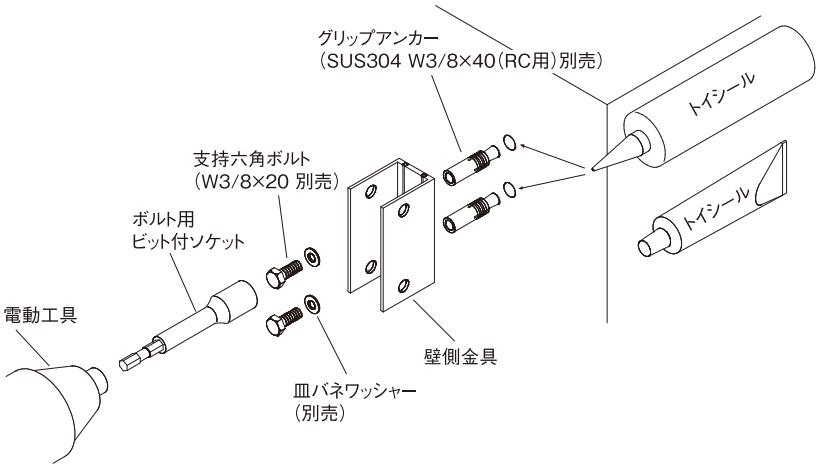


### 3 トイ側

バンドレスたてとい本体にワンタッチ金具をねじり嵌合して仮固定します。

（1）

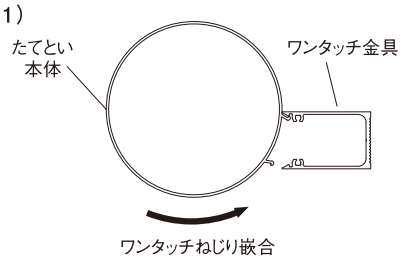


（2）

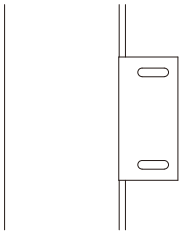

### 4 ワンタッチ高強度金具の仮接続

壁側金具とワンタッチ金具をM8×50ボルト・ナットで仮接続します。

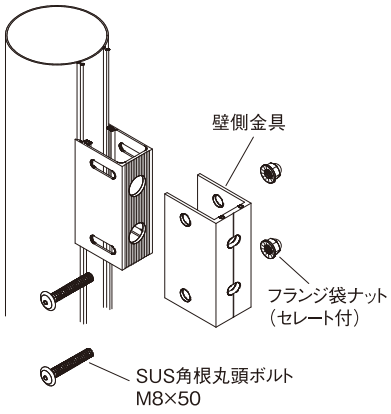


### ワンタッチシングル金具の仮接続

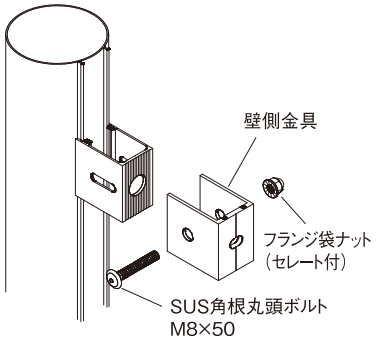


### 5 出入調整後、ボルト・ナットを締結

壁面とバンドレスたてといのスペース出入調整を行い、ボルト・ナットを締めつけます。

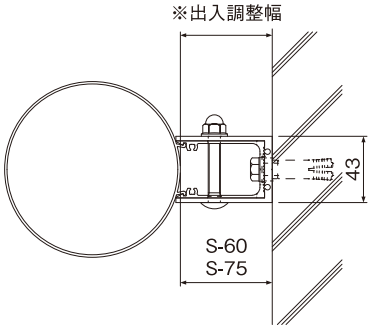


### 6 完成

バンドレスたてとい1本につき、1ヶ所のみ下がり止めビスを固定し、完了です。

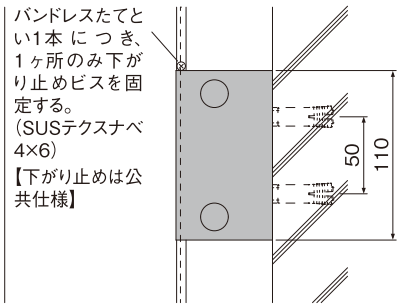


※出入調整幅：S-60用　60mm～77mmまで可能
　　S-75用　75mm～92mmまで可能

# 施工手順（支持金具）

## 4. 支持金具（BK-32-1）の施工

S－：スペース (mm)

### 1

たてとい本体の芯墨出し、支持金具の取付位置のマーキングし、下穴φ14.5×45をあけます。

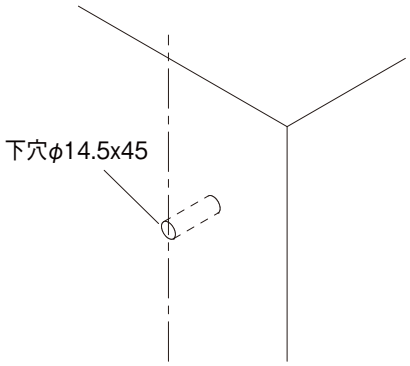


### 2

下穴にグリップアンカーを挿入し、支持羽子板の躯体接触面に内部漏水を防止するためのトイシールを塗布し、支持羽子板をねじ込みます。

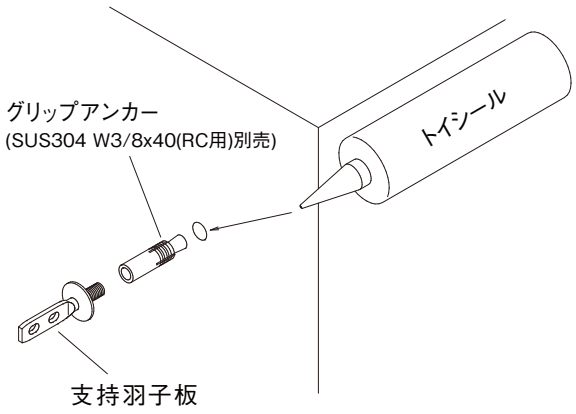


注）はみだしたトイシールはきれいに拭き取ってください。

### 3

支持金具を支持羽子板の位置に合わせ、支持金具先端Ⓐをバンドレスリブ Ⓑに引っ掛けて挟み込み、SUS角根丸頭ボルト（M6×20）・フランジ袋ナット（M6）を各2ヶで締め付け固定します。

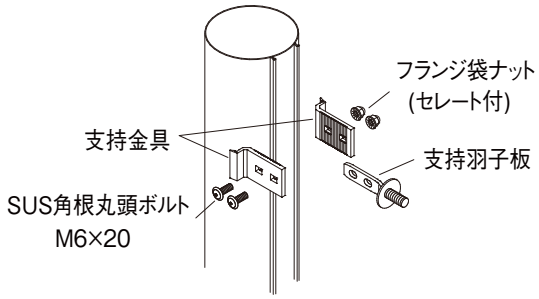


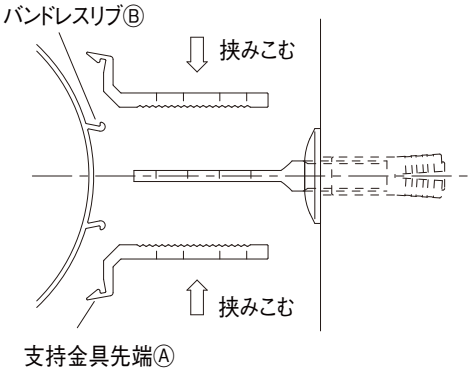


注）支持金具の固定間隔は 1,200mm 以内としてください。

### 4

立面図と平断面図の納まりです。

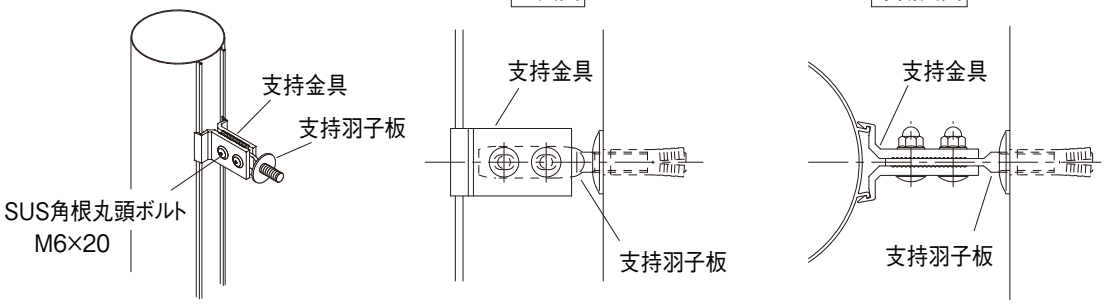

# 施工上の注意

## ⚠ 安全に関するご注意

**下記該当項目については、弊社は責任を負いかねますので、ご了承ください。**

●地震、落雷、雪害、台風等の天災による破損。
●火災による破損及び焼損。
●大気汚染等公害による破損。
●雨水処理以外に使用して生じる不具合。
●外的要因による変形・破損。
●不具合が建物の構造的原因で発生した場合。
●不具合が、増改築等が原因で発生した場合。
●運搬・施工時の取扱いが原因で発生した不具合。
●重塩害・火山地域及び温泉地等で硫黄成分を含んだガスが発生する特殊環境で使用し、
不具合が発生した場合。
●弊社製品以外の要因に起因して生じる不具合の場合。
（例：異材質との連結使用・外的要因による変形・破損）
●弊社商品を汚水管もしくは雑排水管に接続した場合。
●発見された不具合が速やかに届け出されなかった場合。
●その他、弊社の過失に起因しない不具合の場合。

## ⚠ 取扱い上のご注意

**【運搬中の取扱い】**

⑴トラックへの積込みはできるだけ水平に積み込んでください。
やむを得ず斜めに積み込む場合は当て木をして、たわまないようにしてください。
⑵アルミたてといにロープをかける場合は、たてとい等が変形するほどの締め方をしないようにしてください。

**【荷物の取扱い】**

⑴積み下ろしの作業は投げたり、落としたりしないようにしてください。または、トラックの荷台から端部を地面に突き落とさないようにしてください。

**【保管上のご注意】**

●平らな場所に90mm角以上の枕木を1m間隔以下に、平らに並べてください。

**【お手入れについて】**

●表面に付着した粘着性のある煤煙や油類は洗浄により洗い流し、常に清潔にして美観を保つようにしてください。
お手入れの際の洗浄液は、中性洗剤で軽く洗い流してください。
●洗浄の際に、シンナー・ベンジン・ワイヤブラシは使用しないでください。

**【その他】**

●高所作業を必要とする点検・清掃・補修・交換等は、必ず専門業者に依頼してください。
●弊社商品に電線・TVアンテナ等やその控線等を設置しないでください。
●弊社商品に荷重をかけたり重量物を乗せないでください。
●弊社商品にぶら下がらないでください。

■年に一度の定期点検及び日常的なチェックを行ってください。
■トラブルが発生した場合には、専門業者にご相談ください。
■この商品は屋外専用です。屋内使用はできません。

# 施工前の点検及び注意事項

●二次電解着色仕上げのアルミ形材は、見る角度及び光の当たり具合等により若干の濃・淡差があるように見える特性があります。

●工場では、濃・淡差確認を行い製品を出荷しています。

●施工時においても、施工前に使用量を一旦床又は壁に並べて必ず濃・淡差の確認をしてください。

●もし濃・淡差が確認された場合、その製品同士を並べたり、組合せたりしての設置は避けてください。

●念の為、施工後も濃・淡差確認を外部から行ってください。

●製品は、運搬状のキズ対策と現場での濃・淡差確認の為、透明ビニール袋梱包としています。

参考：役物溶接品（A）と定尺規格製品（B）との色調差について

一、製造時の加熱温度が違う。

二、二次電解着色時の電解浴槽が違う。

以上の製造条件の違いにより、（A）と（B）の組合せは色調差現象が生じる場合があります。

Denka
デンカアステック株式会社

販　売　元　■住設資材事業部：〒105-8477 東京都港区芝公園 2-4-1 芝パークビル B 館 12 階
・本　　社　TEL (03) 5473-7770　　FAX (03) 6685-4106

■住設資材事業部：〒530-0017 大阪府大阪市北区角田町 8-1 大阪梅田ツインタワーズ・ノース 25 階
・西日本支店　TEL (06) 7176-7460　　FAX (06) 6485-5624

https://www.denka-astec.co.jp
■製品仕様、梱包仕様、色、は予告なく変更することがあります。
※数値は保障値ではありません。

開発・製造　トライエンジニアリング株式会社

代理店

商品の細部仕様については、予告なく変更することがあります。予めご了承ください。

CERTIFICATION INTERNATIONAL SOCOTEC ISO 9001 UKAS MANAGEMENT SYSTEMS 0063