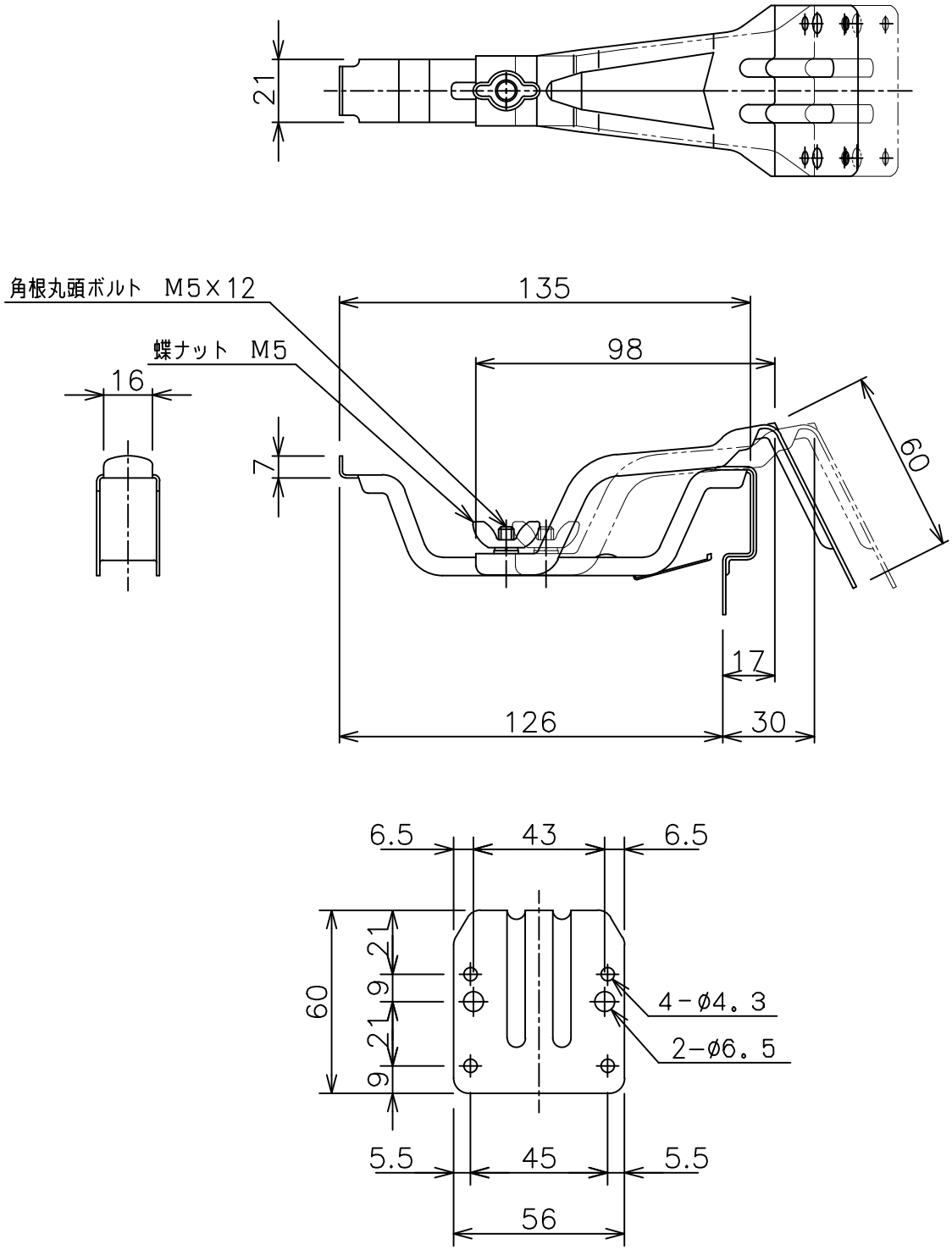

（スライド幅17~30mm）

品名	ｽﾃﾝ内吊り面打ちｽﾗｲﾄﾞ5寸	材質	SUS304	尺度	1／2
規格	CR105−5~10	デンカアステック株式会社			