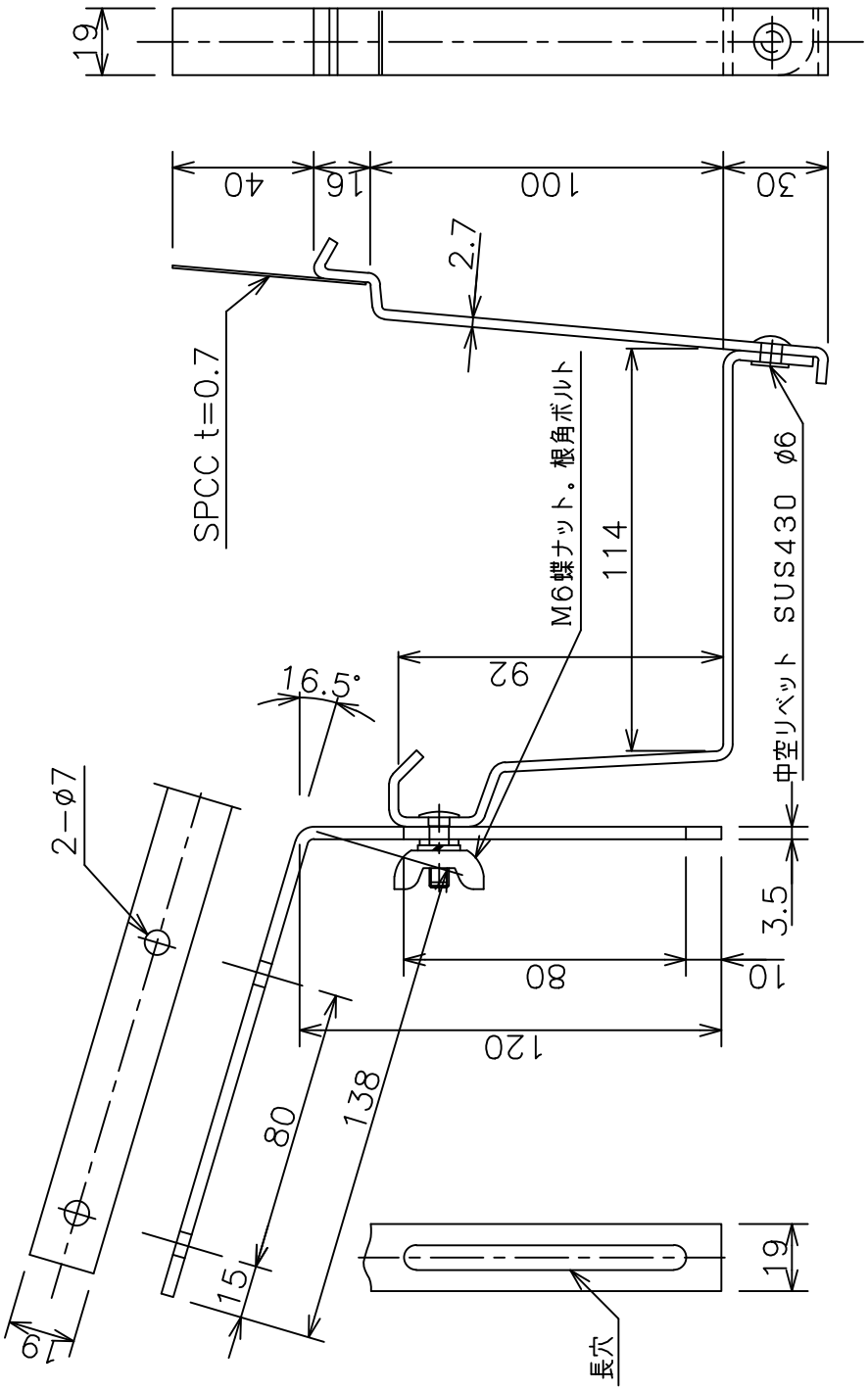

溶融亜鉛メッキ

品名	角スレート打ち	材質	SPHC	尺度	1／2
規格	M型120−P	デンカアステック株式会社			