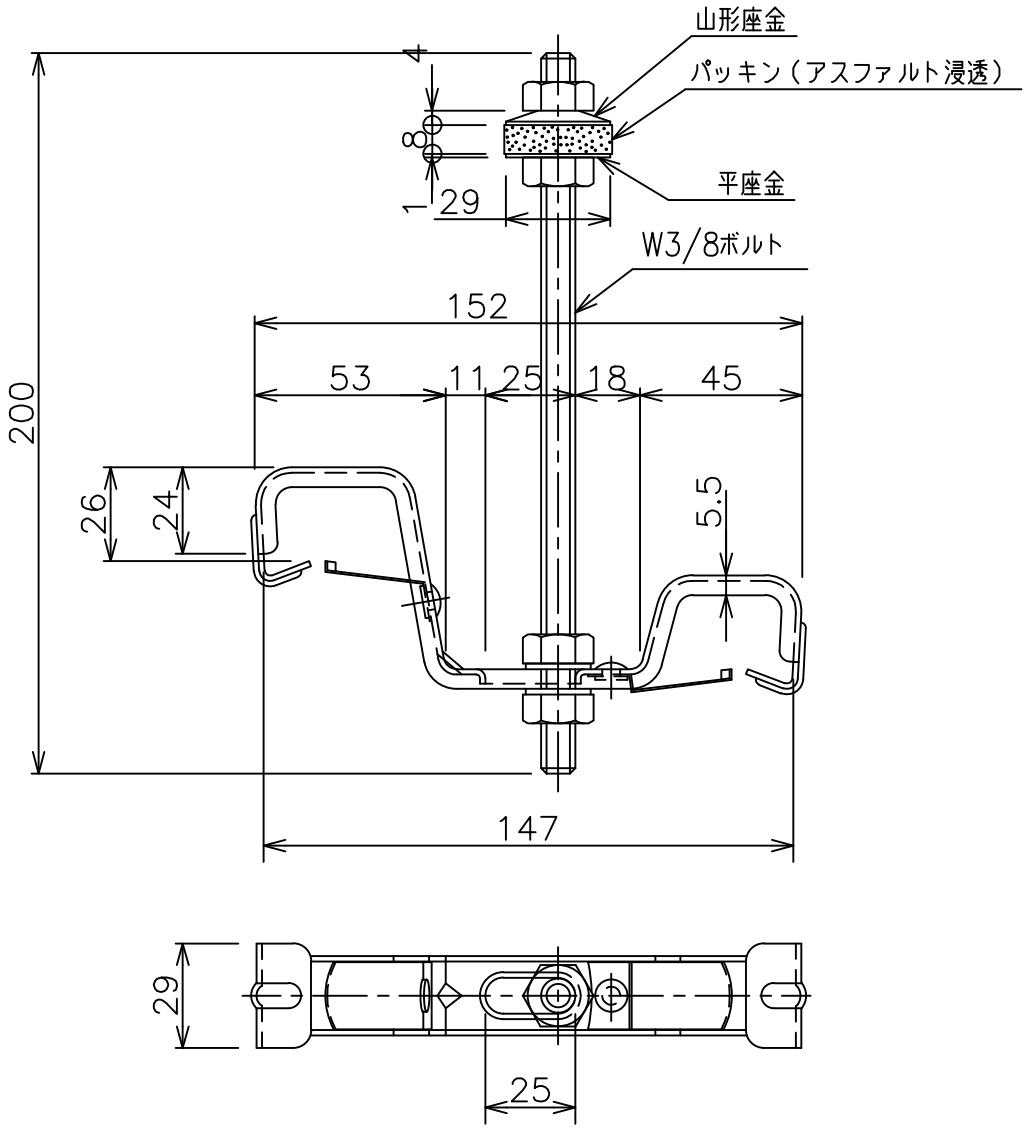

品名	ステンレス角吊り金具	材質	SUS304	尺度	1／2
規格	M型120・L150	デンカアステック株式会社			