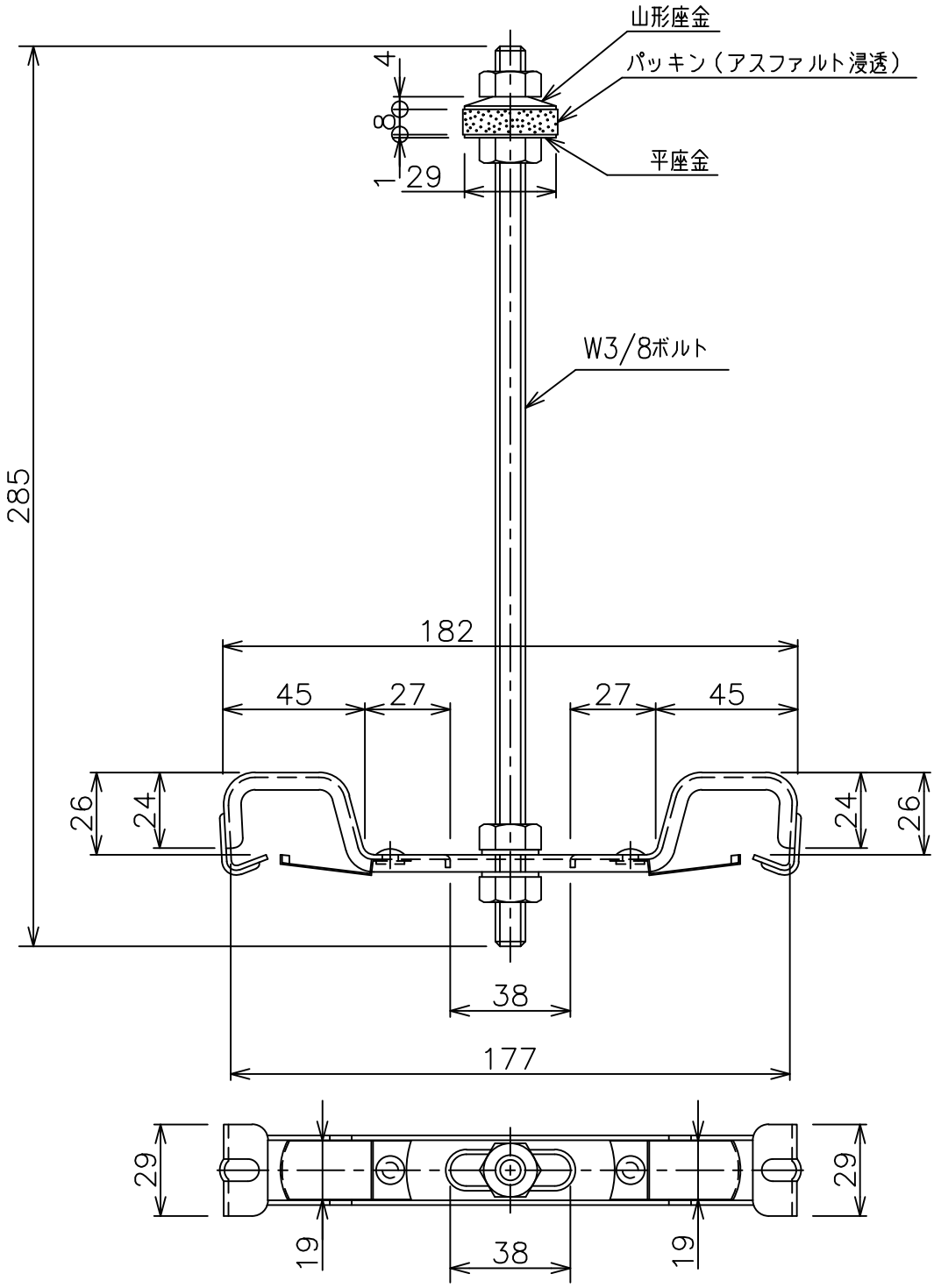

品名	ステンレス角吊り金具	材質	SUS304	尺度	1／2
規格	折版150・L250	デンカアステック株式会社			