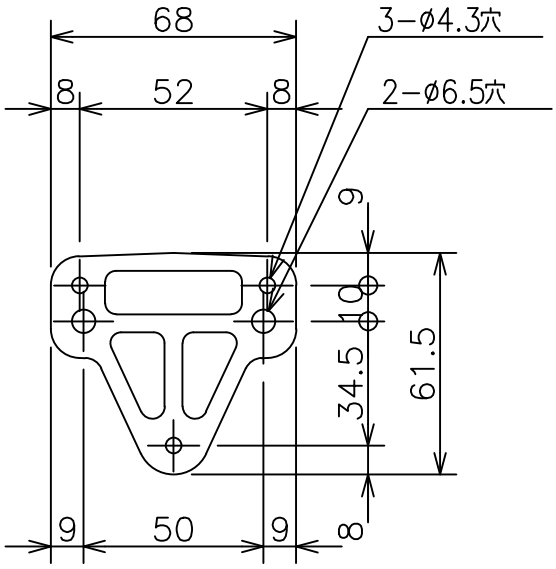

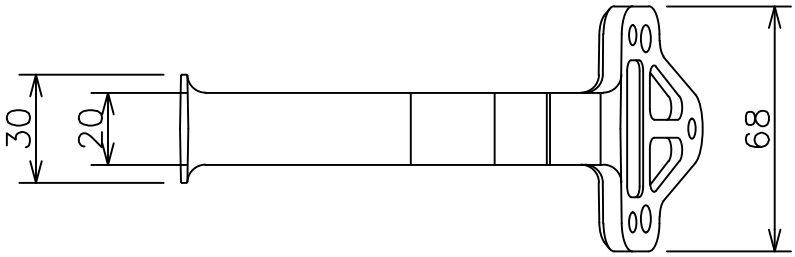

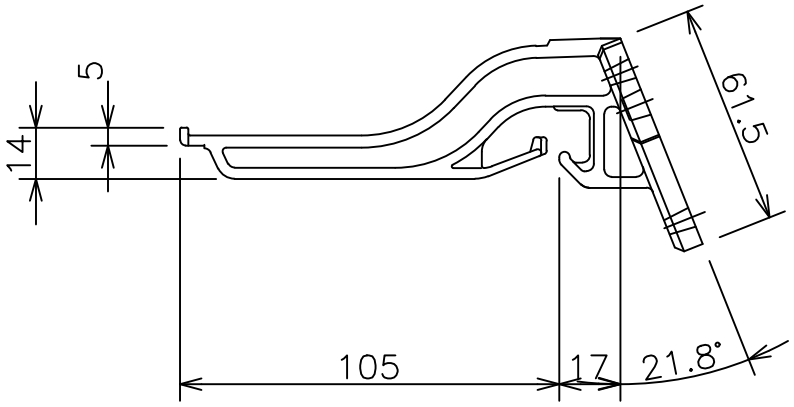

品名	ポリカ内吊り面打ち固定４寸	材質	ＰＣ	尺度	１／２
規格	Ｋ型１１７−５	デンカアステック株式会社			